PREISLISTE 2025

Split & SkyAir

Preise und technische Daten für Split, Multisplit & SkyAir

24/7 für Sie da!
my.daikin.at

Die Preisliste ist ab 1. April 2025 gültig.

Inhaltsverzeichnis

Highlights 3
Daikin Kundenportal 5
Stand By Me 6
Warum Wartung wichtig ist 10
F-Gase Verordnung 12
Onecta App 15
Vorteile im Überblick 18
Produktübersicht 20
Multisplit Anwendung 22
Kombinationstabelle Multisplit 25
Warum Monosplit? 26

- Ururu Sarara – FTXZ-N / RXZ-N 28
- Daikin Emura – FTXJ-AW9/AS9/AB9 / RXJ-A9 30
- Stylish – FTXA-CW/CS/CB / RXA-A8/B8 32
- Perfera – C/FTXM-A + RXM-A/A8/A9 34
- Comfora – FTXP-N9/N + RXP-N8/N9 36
- Sensira – FTXF-F + RXF-F/D9 38
- Perfera Truhengerät FVXM-B + RXM-A/A8/A9 40

SkyAir 42

Wandgeräte 44

- FTXM-A & FAA-B 44

Deckengeräte 46

- FHA-A(9) 46
- FUA-A 48

Kassettengeräte 50

- Roundflow Kassettengerät FCAG-B + RXM-A8/9 50
- Fully Flat Kassettengerät FFA-A9 + RXM-A8/9 54

Kanalgeräte 56

- Kanalgerät - FDXM-F9 + RXM-A8/9 56
- Kanalgerät FBA-A9 + RXM-A8/9 58
- Kanalgerät FDA-A 60

Truhengerät/Standgerät 62

- Truhengerät ohne Verkleidung FNA-A9 + RMX-A8/9 62
- Mehrbereichsbausatz für Kanalgeräte 64
- FVA-A Standgerät 66

Außengeräte 68

- MXM-A9 Multisplit 68

Außengeräte Monosplit 70

- RXZ-N 70
- RXJ-A9 71
- RXA-A8/B8 72
- RXM-A/A8/A9 73
- RXP-N8/N9 74
- RXF-F/D9 75

Außengeräte SkyAir 76

- RZAG-B SkyAir Alpha Serie 77
- RZAG-N SkyAir Alpha Serie 78
- RZASG-M SkyAir Advance Serie 79
- RZA-D SkyAir Advance Serie 80

Kombinationen für technische Kühlung 82
Kombinationen für Komfortkühlung 83
Schallschutzgehäuse EKLN140A 84

Multi+ - ein System für Raumheizung, Warmwasser und Klimatisierung 86

Nepura - Optimiert für Heizen 90

- Emura FTXTJ-AW/AB + RXTJ-A 91
- Stylish FTXTA-CW/CB + RXTA-C 92
- Perfera FTXTM-A + RXTM-A 93
- Comfora FTXTP-A + RXTP-A 94
- Perfera Truhengerät FVXTM-B + RXTM-A 95

Luftreiniger 96

- MCK70ZW/ZH 99
- MC80Z 100
- MC30Y 101
- MC55W 102
- MCK55W 103

Kombinationstabelle Zubehör Split 104
Kombinationstabelle Zubehör SkyAir 106
Daikin Service Tools 109
Messbedingungen 110
Richtlinien elektrische Verkabelung 111
Übersicht Gerätekombinationen 112
Kombinationstabellen 114 - 153

Service Dienstleistungspreise 154

- Inbetriebnahme 155
- Wartungspakete 156

Allgemeine Geschäftsbedingungen 158

HINWEISE:

Die Preisliste ist ab 1. April 2025 gültig. Alle bisherigen Preislisten verlieren hiermit ihre Gültigkeit. Bei den angeführten Preise handelt es sich um Listenpreise exklusive Umsatzsteuer, mit Ausnahme der Luftreiniger und Heizungsprodukte. Die in diesem Dokument erwähnten Zubehörteile sind der Rabattgruppe SPLIT zugeordnet. Die aktuellsten Produktdaten finden Sie in den jeweiligen Datenbüchern auf my.daikin.at. Es gelten unsere aktuellen Allgemeinen Geschäftsbedingungen (siehe S. 158 oder **www.daikin.at/agb**). Druckfehler oder Modelländerungen sind vorbehalten.

Was ist neu in 2025

Multi+ Erweiterung

S. 86

Multi+: Erweiterung der Produktpalette

- **Bis zu 4** Innengeräte und 1 Warmwasserspeicher anschliessbar
- 2 neue Speichergrößen: **180l** und **230l** für neue Außengeräte
- **5 Port** Multisplit Außengerät, in Leistungsklasse 68 und 90 erhältlich

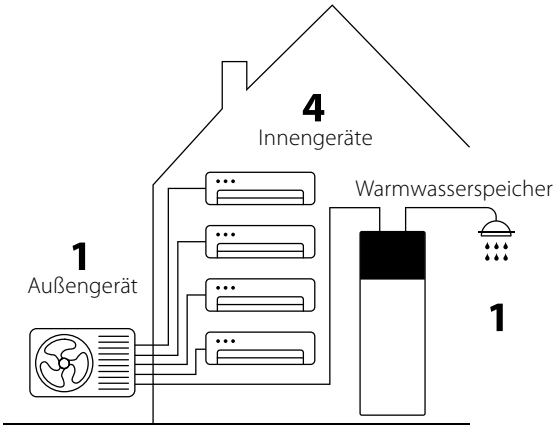

Perfera wandmontiert: FTXM60-71A

S. 34

- **Neues Design** für die 60-71-Leistungsklassen mit integriertem WLAN-Adapter
- **Software Update** mit DCS

Nepura Baureihe

S. 93

Perfera FTXTM-A

- Neues Design mit Comfort+ Funktion
- Software Update mit DCS

S. 94

Comfora FTXTP-A

- WLAN integriert für alle Leistungsklassen
- Software Update mit DCS

S. 95

Perfera FVXTM-B

- Software Update mit DCS

100 Jahre Daikin

Vom Pionier zum Weltmarktführer im Bereich Heizen und Kühlen

Die Geschichte von Daikin war schon immer von bahnbrechenden Ideen, technologischen Innovationen und engagierten Menschen geprägt. Es begann im Jahr 1924, als der junge japanische Ingenieur Akira Yamada mit einem 15-köpfigen Team in Osaka ein Unternehmen zur Herstellung und Vertrieb von Flugzeugteilen gründete. Heute, 100 Jahre später, bringt Daikin **zukunftssichere Lösungen für Heizung, Kühlung, Lüftung, Luftreinigung und Gewerbekälte** auf die globalen Märkte, in einer Welt, die sich durch beispiellose Innovationssprünge verändert hat und vor großen Herausforderungen steht.
Weltweit führen 96.000 Mitarbeiter:innen in 173 Ländern die Tradition innovativer Technologien fort, um kohlenstoffarmes Heizen und Kühlen voranzutreiben und gleichzeitig ein Höchstmaß an Komfort zu gewährleisten - **Just how you like it.**

Daikin in Zahlen*

Gegründet 1924 in Osaka, Japan
Seit 1982 ist Daikin Industries Ltd.

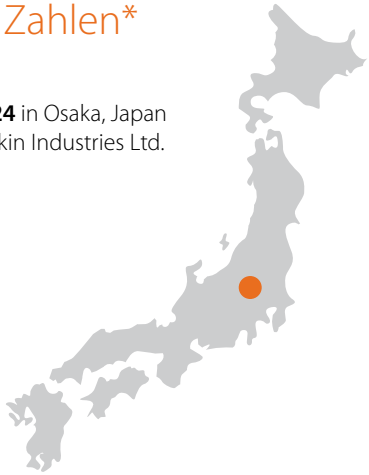

Heute in **173 Ländern** mit **96.000 Mitarbeiter: innen** vertreten

14 Produktionsstandorte in Europa und dem Nahen Osten

Produktion von **5.800.000 Geräte** pro Jahr für nachhaltiges Heizen, Kühlen, Lüften und Gewerbekälte in der EMEA-Region

1.200.000 wassergeführte Wärmepumpen in Europa seit 2006 installiert

1 Technologie- und Innovationszentrum (R&D Headquarters) in Osaka, Japan
12 Forschungs- & Entwicklungszentren in Europa

*Geschäftsjahr 2022 (April 2022 - März 2023)

Wir sind 24/7 für Sie da!

Das Daikin Kundenportal

Entdecken Sie unser Daikin Kundenportal my.daikin.at **Alles auf einen Blick - ganz einfach!**

Daikin bietet Ihnen jetzt noch mehr Flexibilität sowie Sicherheit im Umgang mit Ihren Daten.

my.daikin.at

In unseren digitale Preislisten finden Sie Verlinkungen zu den Produktseiten und Unterlagen in der Daikin Bibliothek.

Dadurch haben Sie mit einem Klick 24/7 Zugang zu allen Produktseiten mit wichtigen Informationen und Unterlagen wie Datenbücher, Installations- und Bedienungsanleitungen.

Der Daikin Webshop MyProshop

- Login mit Ihrer Daikin ID
- Lagerbestand live prüfen
- erweiterte Produktseiten
- leichte Konfiguration durch Ansicht der passenden Zubehöre
- Bestellübermittlung in Echtzeit durch die Integration in unser SAP Bestellsystem
- lagernde Artikel sind schneller in der Auslieferung, wenn sie diese am nächsten Tag benötigen
- Daikin Altherma HSN Auslegungen in den Daikin Webshop MyProshop zur Kalkulation oder Bestellung überleiten

Weitere Informationen: kundenportal@daikin.at

Ihre Vorteile am Daikin Kundenportal:

- 24/7 365 — Zugang jederzeit und von überall aus
- Angebote, Bestellungen, Rechnungen und Kontostand übersichtlich einsehbar
- Benutzerverwaltung durch den Administrator des Unternehmens
- Zugriff auf den Daikin Webshop MyProshop (Berechtigung notwendig)
- Lagerstand unserer Produkte einsehen, für Zugänge mit Berechtigungen ab der Rolle "Angebotseinsicht"
- Login auf die Daikin Academy Lernplattform zur einfachen Nutzung unseres Trainingsangebotes
- STAND BY ME — Direkter Zugriff auf unser „Stand By Me" Portal, ohne zusätzlichen Login (Freigabe am „Stand By Me" Portal vorausgesetzt)
- Technische Unterlagen, Literatur, Bilder Videos sowie Spezifikation zu Produkten sind jederzeit verfügbar in unserer Bibliothek
- Mit einer Anmeldung Zugriff auf digitale Daikin Tools und Anwendungen (Single Sign-on)
- Auftragsänderungen bekannt geben, direkt bei der Auftragsbestätigung
- Retouren über das Daikin Kundenportal eingeben und übermitteln
- Partner Community, unser effizientes Lead Management Tool (Berechtigung notwendig)

Stand By Me –

der Weg zum zufriedenen Kunden

Zeit für Sie, sich zu entspannen. Mit dem Daikin "Stand By Me" Portal und den dazugehörigen Apps, können Sie beruhigt davon ausgehen, dass Ihre Kunden höchsten Komfort, maximale Energieeffizienz sowie Nutzerfreundlichkeit, und besten Kundenservice genießen. Mit "Stand By Me" brauchen sich Ihre Kunden keine Sorgen mehr machen, da sie eine kostenfreie Ersatzteilgarantieverlängerung erhalten und auf das zertifizierte Daikin Servicenetzwerk zurückgreifen können.

Springen Sie auf – auf unseren Zug zur ultimativen Kundenzufriedenheit

Entdecken Sie auf unserem Netzplan alle Stationen mit denen wir unsere Daikin Fachpartner unterstützen: vom ersten Kontakt mit einem neuen Interessenten bis hin zu Wartung und Instandsetzung im Installationsbestand.

1

Heating Solutions Navigator
Das Daikin Altherma Auslegungsprogramm mit vielen Möglichkeiten um das passende System für den Endkunden zu finden.

Web-Portal · Fachkräfte

2

Daikin e-Care
Erweiterung des "Stand By Me" Portals für Daikin Fachpartner. Mobile Nutzung mit e-Configurator, e-Doctor, e-Bauteile, e-Commissioning.

Mobile App · Fachkräfte

3

Stand By Me
Das Portal mit vielen Funktionen für Daikin Fachpartner und Endkunden. Einfache Verwaltung und besseres Service.

Web-Portal · Fachkräfte

4

Onecta App
Die App für Endkunden zum Bedienen und Überwachen ihrer Daikin Installationen.

Mobile App · Endanwender

Registrierung für Daikin Fachpartner und Endkunden auf: standbyme.daikin.at

Springen Sie auf – auf unseren Zug zur ultimativen Kundenzufriedenheit

Entdecken Sie auf unserem Fahrplan die unterstützenden Tools, die wir unseren Daikin Fachpartnern zur Verfügung stellen.
Vom ersten Kontakt mit dem Endkunden bis zur Installation, Wartung und Reparatur der Installation.

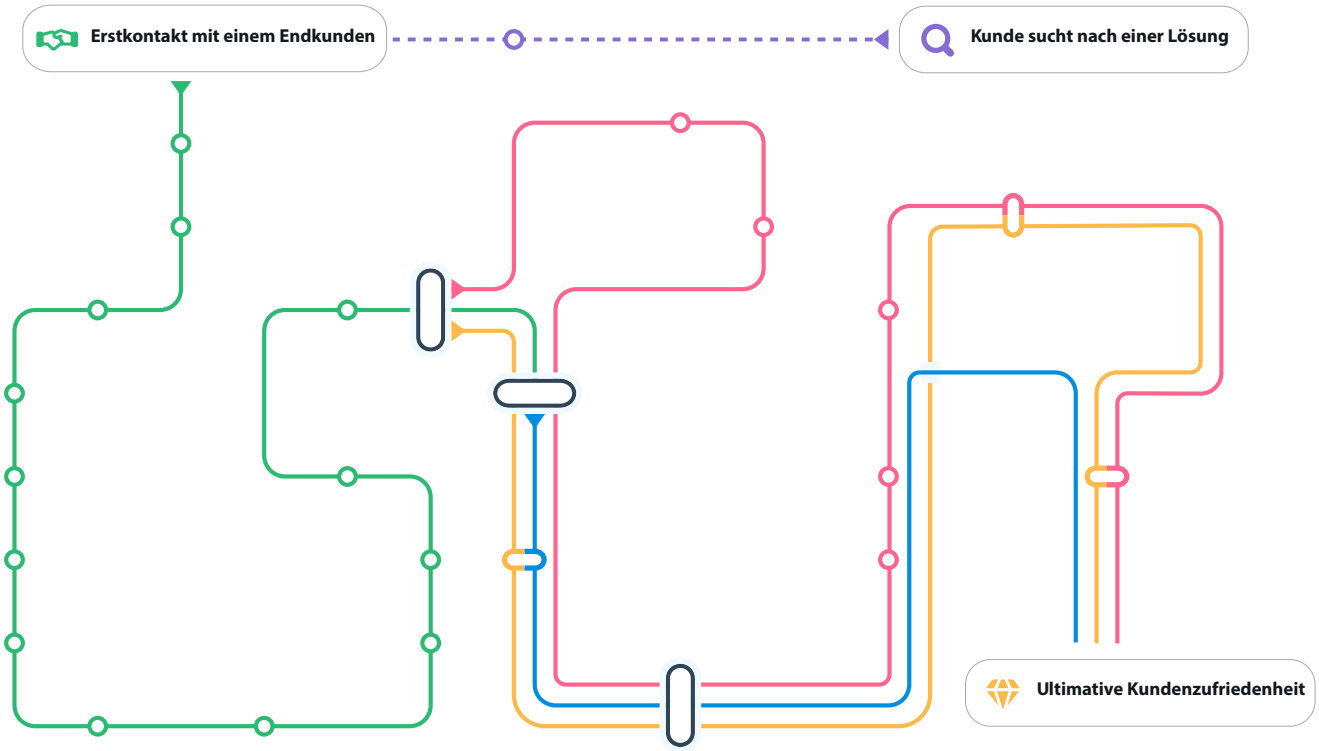

Heating Solutions Navigator

- Überprüfung Heizkörper
- Vereinfachte Heizlast
- Heizlast „Raum-für-Raum“
- Auswahl der Heizkörper
- Auswahl Gebläsekonvektoren
- Angebot für Endkunden
- Rohrleitungen und Verkabelungen
- Solar
- Fußbodenheizung
- Auslegung Rohrleitungen
- Warmwasser Berechnung
- Literatur
- Wirtschaftlichkeitsstudie
- e-Configurator
- Installationen registrieren

Daikin e-Care

- e-Configurator
- Benachrichtigungen zum Systemstatus
- Registrierung der Installation
- Inbetriebnahme Unterstützung
- Wartungen
- Wartungsanleitung
- e-Doctor
- Installationsüberwachung
- Ersatzteilbestellung e-Bauteile
- Reparatur
- e-Commissioning

Stand By Me

- e-Configurator
- Installationen registrieren
- Installationsüberwachung
- Erweiterte Ersatzteilgarantie
- Wartungen
- Reparatur

Daikin ONECTA App

- Installationen registrieren
- Erweiterte Ersatzteilgarantie
- Wartungen
- Reparatur
- Fernzugriff

Heating Solutions Navigator

Sie möchten mehr über unsere Auslegungssoftware für Heizungssysteme „Heating Solutions Navigator“ erfahren?

- Der „Heating Solutions Navigator“ ist ein Software-Tool für Daikin Fachpartner. Diese Software unterstützt Sie bei der Daikin Altherma Auslegung. Finden Sie die optimale Lösung für Ihre Kunden.
- Mit dieser Software können Sie Installationen zusammenstellen, maßgeschneiderte Rohrleitungs- und Elektroschaltpläne entwerfen, die Installation konfigurieren und vieles mehr.
- Einfache Auslegung der Daikin Altherma mit Hilfe der vereinfachten Heizlast Berechnung unter Berücksichtigung des aktuellen Verbrauchs von Gas, Strom, Öl oder Pellets.
- Der Brauchwasser-Rechner unterstützt Sie den Brauchwasserbedarf mitzuberechnen.
- Durch die Eingabe des Standortes wird die Normaußentemperatur berücksichtigt
- Daikin Altherma HSN Auslegungen in den Daikin Webshop MyProshop zur Kalkulation oder Bestellung überleiten.

e-Care App

Die Daikin e-Care App ermöglicht dem Daikin Fachpartner eine Registrierung der installierten Daikin Geräte am "Stand By Me" Portal durch einfaches einscannen eines QR-Codes. Dadurch kann schnell und einfach die Konfiguration der installierten Heizungsanlage oder, über den e-Doctor, eine Problembehebung vorgenommen werden.

Bestellen Sie Ersatzteile direkt über die e-Care App im Bereich e-Bauteile, aktualisieren Sie die Einstellungen Ihrer Installationen mittels WLAN-USB-Stick. Zudem können Sie, dank dem Inbetriebnahme-Assistenten e-Configurator, Fehler bei der Inbetriebnahme vermeiden.

Nutzen Sie den e-Doctor um eine neue Fehlersuch Sitzung zu starten oder eine bereits begonnene dort fortzusetzen, wo Sie aufgehört haben. Der e-Doctor kann auch über die Auswahl einer Anlage aus dem Teil "Meine Installationen" aufgerufen werden.

Mit Hilfe dem direkter Link zum Daikin Altherma Technical Data Hub, können Sie alle Daikin Altherma Dokumente finden, Kombinationsspezifische Schema erstellen, Rohrleitungs- und Elektroschaltpläne finden und vieles mehr.

e-Care Details der Anlage nach der Registrierung

Geleitete Inbetriebnahme mit der e-Care App

e-Commissioning ist das neueste Tool, in der Daikin e-Care-App. Durch die einfache Checkliste bzw Anleitung unterstützt die e-Care App den Daikin Servicepartner bei der Inbetriebnahme der Daikin Altherma Geräte.

- Produkt- und länderspezifische Anleitung, um maximale Flexibilität bei der Nutzung und Einhaltung lokaler Anforderungen zu gewährleisten.
- Sofortiges Rückmeldung bei Problemen (auf dem Bildschirm wird eine Fehlermeldung angezeigt).
- Ein Bericht im pdf Format wird generiert, dieser ist jederzeit über die e-Care-App oder über das SBM Portal des Daikin Fachpartner verfügbar.
- Generierte Inbetriebnahme-Dokumente werden nach einer erfolgreichen Inbetriebnahme automatisch an den Endkunden gesendet.
- e-Care Installationsdetails nach der Registrierung.
- Offline Nutzung.
- Bilder des Installations-Ortes hochladen.
- Unterschriften von Endkunden und Fachpartner hinzufügen.
- Verfügbar für Daikin Altherma Wärmepumpen.

Beispiel für die richtige Lösung

Beispiel für eine falsche Lösung

Stand By Me – mein Gefühl der Sicherheit

Durch die Registrierung der Daikin Installation Ihres Endkunden am Stand By Me Portal, können Sie beruhigt davon ausgehen, dass Ihr Kunde stets den höchsten Komfort genießt. Und das bei maximaler Energieeffizienz und Nutzerfreundlichkeit sowie mit einem starken Kundendienst im Rücken.

Kostenfreie Verlängerung der Ersatzteilgarantie
Ein Vorteil von Stand By Me ist die kostenfreie Verlängerung der Ersatzteilgarantie.

☑ Erweiterte Ersatzteilgarantie

☑ Tritt sofort mit der Registrierung der Installation und Freigabe durch den Endkunden in Kraft

KOSTENFREI

Übersichtliche Datenbank für den Daikin Fachpartner
Mit der Registrierung der Installation am Stand By Me Portal haben Sie eine übersichtliche Installationsdatenbank, die Sie beim zukünftigen Service der Daikin Anlagen bei Endkunden, wie Wartungen oder Reparaturen unterstützt.

Ihnen und Ihrem Endkunden wird garantiert:
☑ Übersicht der Installationen mit Geräte- und Endkundendaten

☑ Übersicht auch in der e-Care App für den Endkunden sichtbar

☑ Zugriff in der e-Care App auf die Anlage über e-Configurator, e-Doctor, e-Commissioning und e-Bauteile

Wartungspläne
Wartungen ganz einfach im Überblick mit dem Stand By Me Portal:

☑ Wartungintervalle sind festgelegt

☑ Automatische Erinnerung per E-Mail an den Endkunden und den eingetragenen Daikin Fachpartner

☑ Regelmäßige Wartungen ermöglichen eine lange Lebensdauer und einen reibungslosen Betrieb

☑ Verlässlichen Service durch den Daikin Fachpartner

Certified Partner Programme

Die Berechtigungsstufe hängt von Ihrer Programmteilnahme ab.
Als zertifizierter Partner sind Sie berechtigt, Dienstleistungen für eine bestimmte Produktpalette durchzuführen.

Es gibt 2 verschiedene Programme:
- Programm 1 gilt für Daikin Altherma Geräte mit dem Kältemittel R-32
- Programm 2 gilt für Daikin Altherma Geräte mit dem Kältemittel R-290

Programm 1: Daikin Altherma R-32 Serie

Dieses Training ist erforderlich zur Durchführung von Wartungen und Reparaturen bei Daikin Altherma 3 Geräte der Serie R-32, wenn diese Geräte am Stand By Me Portal registriert sind.

Durchführung von Wartung/Reparatur:

Produkt Training
F-Gas Konzession erforderlich
1 Tag
Daikin Trainingscenter
L3

Programm 2: Daikin Altherma R-290 Serie

Dieses Training ist erforderlich für die Durchführung von Inbetriebnahmen, Wartungen und Reparaturen bei Daikin Altherma 4 Geräten der Serie R-290.
L1 Training für Lagerung, Transport, Installation und Inbetriebnahme ist auch ohne Certified Partner möglich.
L1 Training für Lagerung, Transport, Installation und Inbetriebnahme ist auch ohne Certified Partner möglich.

Durchführung von Inbetriebnahme/Wartung/Reparatur:

Sicherheitstraining
Lagerung – Transport – Installation - Inbetriebnahme
L1 Training auch ohne Certified Partner möglich
30 min.
Online
L1

→

Sicherheitstraining
Wartung – Reparatur – Entsorgung
F-Gas Konzession erforderlich
1 Stunde
Online
L2A

→

Produkt Training
Wartung – Reparatur – Entsorgung
F-Gas Konzession erforderlich
1 Tag
Daikin Trainingscenter
L2B

→

Produkt Training
F-Gas Konzession erforderlich
1 Tag
Daikin Trainingscenter
L3

Warum Wartung wichtig ist

Gelassenheit

Unsere Daikin Serviceteams und die Teams unseres Netzwerks an Servicepartnern engagieren sich stark für die Entwicklung und Bereitstellung intelligenter Services und Lösungen, die Ihre Erwartungen übertreffen. Mit der Gewissheit, dass die Instandhaltung Ihrer Split-Geräte in den Händen von Spezialisten liegt, können Sie gelassen in die Zukunft schauen!

Höhere Sicherheit

Wenn ein Gerät über längere Zeit nicht im optimalen Zustand betrieben wird, kann dies zu Gefahren oder gar Unfällen führen. Durch eine turnusmäßige Instandhaltung der Split-Geräte sind der gefahrlose Betrieb des Systems und die Einhaltung der örtlich geltenden Gesetze und Bestimmungen sichergestellt.

Gesetzestreue

Mit der Gewissheit, dass Ihr System ordnungsgemäß gepflegt und instandgehalten wird, können Sie sicher gehen, dass Sie mit Ihrem System gegen keinerlei einschlägige Gesetze und Bestimmungen (wie die F-Gase-Verordnung) verstoßen.

VERORDNUNG (EU) NR. 517/2014 DES EUROPÄISCHEN PARLAMENTS UND DES RATES vom 16. April 2014 über fluorierte Treibhausgase und zur Aufhebung der Verordnung Nr. 842/2006 (EG)

Gesunde Luft

Bei ordnungsgemäßer Instandhaltung der Split-Geräte ist nicht nur für gemütliche Wärme bzw. Kühlung gesorgt, es werden gleichzeitig auch Probleme mit der Luftqualität vermieden. Saubere Filter und Wärmetauscher lassen alle Leute im Raum gesunde Luft atmen. Bei vernachlässigter Instandhaltung verwandeln sich Split-Geräte zu einer Brutstätte für Schmutz, Schimmel und Bakterien. Dies kann zur Entstehung oder Verschlechterung von Atembeschwerden bei all jenen Personen führen, die sich für längere Zeit in den Räumlichkeiten aufhalten.

Einsparung von Kosten

Auf lange Sicht erweisen sich regelmäßige Instandhaltungsmaßnahmen immer kostengünstiger als Sofortmaßnahmen von Serviceteams im Fall plötzlicher Störungen. Maßnahmen zu einer vorbeugenden Instandhaltung können von Ihnen und von Daikin problemlos eingeplant werden und tragen dazu bei, hastige Noteingriffe zu vermeiden. Unsere Spezialisten treffen gut vorbereitet bei Ihnen ein, wodurch sich wiederholte Besuche und zusätzliche Betriebsunterbrechungen vermeiden lassen.
Ein weiterer Vorteil besteht in den fixen, transparenten und somit problemlos einplanbaren Kosten, sowie in aussagekräftigen und fundierten Zustandsberichten, aus denen zukünftiger Bedarf und demnächst anstehende Notwendigkeiten hervorgehen. So lassen sich unliebsame Überraschungen vermeiden.
Durch regelmäßige Wartung ergeben sich unter dem Strich niedrigere Gesamtbetriebskosten, und auch die laufenden Kosten fallen niedriger aus.

Vermeiden von Systemausfällen

Termine für Servicearbeiten lassen sich gut planen und stellen keine Überraschung dar. Solche Termine lassen sich problemlos auf ein günstiges Datum legen, ohne dass es zu Produktionsausfällen oder Schließungszeiten kommen muss. Bei einem gut in Schuss gehaltenen Split-System sinkt die Wahrscheinlichkeit eines Ausfalls in der Hochsaison. Mit der Einhaltung aller Inspektions- und Instandhaltungstermine verschwinden die Sorgen um einen Ausfall der Anlage in Zeiten höchsten Bedarfs.

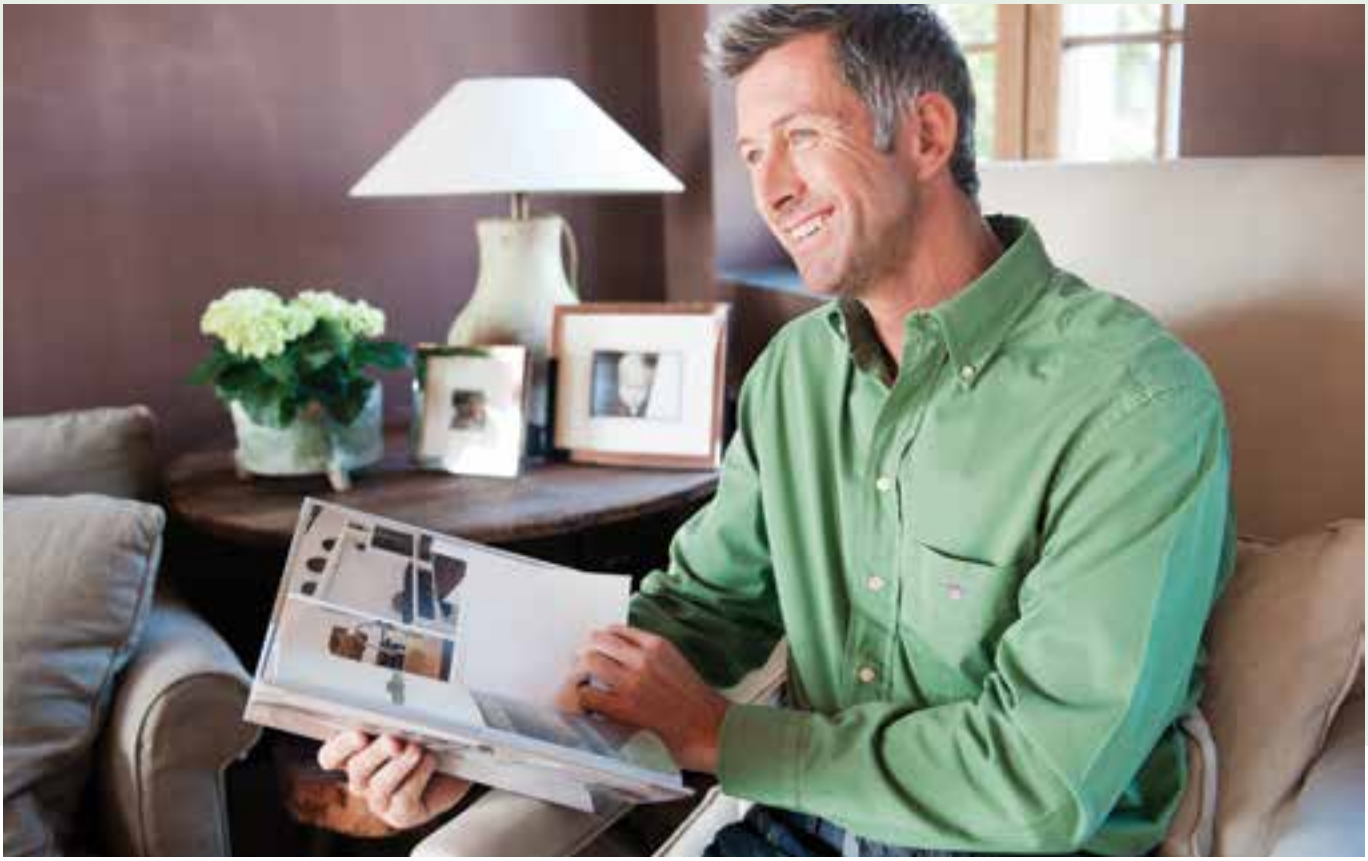

Höhere Effizienz der Systeme

Eine turnusmäßige Instandhaltung von Split-Systemen sorgt dafür, dass Energiekosten und Betriebsverhalten nicht aus dem Ruder laufen, und dass Sicherheitseinrichtungen und Allgemeinzustand des Systems den aktuellsten Gesetzen und Bestimmungen entsprechen und den allgemeinen Erwartungen genügen.

Routinemäßige Wartungsarbeiten wie Inspektionen, Ölwechsel und Wechsel des Fluids, Austausch von Verschleißteilen und kleinere Reparaturen tragen dazu bei, dass sich Ihre Split-Geräte deutlich kostengünstiger betreiben lassen. Im Gegenzug gewinnen Sie bei einem Klimatisierungssystem im Top-Zustand durch Einsparungen bei Brennstoffen und Elektroenergie.

Notrufdienst

Sollte an Ihren Split-Geräten wider Erwarten doch einmal eine Störung auftreten, können Sie auf das in allen Daikin Instandhaltungspaketen inkludierte Hotline-Telefon zurückgreifen. Unsere Pakete zur vorbeugenden und erweiterten Instandhaltung umfassen zudem einen Zugang zur Notfall-Hotline außerhalb der üblichen Geschäftszeiten.

Original- Ersatzteile, Tools und Ausrüstungen

Alle von unseren Daikin Serviceteams und von den Teams unseres Servicepartner-Netzwerks verbauten Ersatzteile sind von Daikin freigegeben. Für Sie bedeutet das ein enorm geringes Risiko von Störungen oder gar Ausfällen, und Sie können sicher sein, dass Ihre Garantieansprüche aufrechterhalten bleiben.
Bei notwendigen Eingriffen, Überholungsarbeiten oder Reparaturen kann Daikin als Originalhersteller natürlich auch mit Original-Tools und Original-Ausrüstung und mit Personal aus eigenem Hause aufwarten. Damit ist sichergestellt, dass sämtliche Reparaturarbeiten nach Vorgaben des Herstellers ausgeführt werden, und dass Ihre Anlagen zuverlässig funktionieren.
Daikin bedient sich bei der Instandhaltung von Daikin Geräten moderner Servicetools. Diese nicht frei im Handel erhältlichen Tools stellen anhand ausgeklügelter Verfahren für Störungssuche und Störungsmeldung eine korrekte Parametrisierung und einen optimalen Betrieb Ihres Split-Systems sicher und überwachen dessen Allgemeinzustand.

Attraktive Lösungen für Modernisierung

Zudem bietet Daikin für eine Reihe älterer Split-Systeme attraktive Lösungen für eine Modernisierung (Umrüstung oder vollständiger Austausch). Im Rahmen einer Umrüstung werden wesentliche Komponenten des Systems durch moderne Technik ersetzt, damit Ihnen Ihr System noch viele Jahre lang treue Dienste leisten kann. Eine von Daikin freigegebene und von Daikin oder einem von Daikin zugelassenen Partner installierte Umrüstungslösung bietet Ihnen zahlreiche Vorteile wie niedrigere Betriebskosten, keine Notwendigkeit einer Sanierung oder Neuinstallation und zudem, bei Ausführung im Rahmen eines Instandhaltungsvertrags, attraktive Garantiebedingungen.

Die neue F-Gase Verordnung und ihre Auswirkungen

Daikin unterstützt die F-Gase-Verordnung als wesentliches Instrument zur Verringerung der Emissionen von F-Gasen. Um die globale Klimakrise zu bewältigen, müssen F-Gase wie HFKWs eingedämmt, ihr Verbrauch schrittweise reduziert und ihre Emissionen soweit und so schnell wie möglich verringert werden.

Mit dem Abschluss der Trilogverhandlungen am 5. Oktober 2023 sowie der Zustimmung durch das Europäische Parlament am 16. Jänner 2024 und des Europäischen Rates am 29. Jänner 2024 wurde der neue Verordnungstext formell angenommen und bereits im EU Amtsblatt veröffentlicht.

Entsprechend der neuen F-Gase-Verordnung wird Daikin Verantwortung übernehmen und sicherstellen, dass unsere Kunden und Partner sich darauf verlassen können, dass wir jederzeit zukunftssichere Lösungen anbieten können.

Vorab - die alten Verbote der Verordnung (EU) Nr. 517/2014 bleiben weiter bestehen. Es gibt neue punktuelle Verbote und Beschränkungen, die speziell für diese definierten Anwendungen einzuhalten sind.

Lassen sie uns nun auf einige für unsere Branche wesentlichen Punkte eingehen.

Verbote für das Inverkehrbringen von neuen Geräten:

Es sei nochmals betont, dass es hier um das Inverkehrbringen der Geräte geht. Geräte die vor dem nachstehend angeführten Datum bereits in Betrieb genommen wurden, dürfen selbstverständlich (mit nachstehend erwähnten Einschränkungen bei Wartung und Service) weiter betrieben werden.

Nachstehende Tabelle gilt für Split/Multisplit, SkyAir sowie VRV

Verbot für das Inverkehrbringen von Produkten			2025	2026	2027	2028	2029	2030	2031	2032	2033	2034	2035	2036
Produktverbot für Split/Multisplit und SkyAir Klimageräte	≤ 12kW	Single Split mit < 3kg Füllmenge	GWP > 750											
		GWP 150 für Split/Multisplit					GWP > 150							
		Totales Verbot von F Gasen											F Gas Verbot	
Produktverbot für Split/Multisplit, SkyAir und VRV Klimageräte	> 12kW	Single Split mit < 3kg Füllmenge	GWP > 750											
							GWP > 750 für alle Geräte > 12 kW							
											GWP > 150			

Für die neuen Produktverbote sind Sicherheitsausnahmen vorgesehen. Das bedeutet, dass im Falle von Sicherheitseinschränkungen weiterhin ein alternatives Kältemittel verwendet werden kann.
Wir möchten noch festhalten, dass sich die Verordnung bei den GWP Grenzen bei den HFKW's / HFC's immer und auf die Dauer der neuen Verordnung auf den 4. Sachstandsbericht der IPCC bezieht (AR4).

Wartung und Service

Die Wartung und das Servicieren bestehender Anlagen mit aktuellen Kältemittel ist während der gesamten Lebensdauer der Produkte möglich, entweder mit neuem oder mit recyceltem oder wiederaufbereitetem Kältemittel.

<table>
<tr><th colspan="2">Serviceverbote
für Kältemittel mit einem GWP größer als</th><th>2025</th><th>2026</th><th>2027</th><th>2028</th><th>2029</th><th>2030</th><th>2031</th><th>2032</th><th>2033</th><th>2034</th><th>2035</th><th>2036</th></tr>
<tr><td rowspan="2">Gewerbekälte Produkte*</td><td>Kältemittel Neuware</td><td colspan="7">GWP2500
Seit 2020 gilt bereits diese Grenze für Anlagen ab 40 Tonnen CO_2 eq (ab 2025 für alle Anlagen)</td><td colspan="5">GWP750
für ortsfeste Kälteanlagen mit der Ausnahme von Kaltwassersätzen</td></tr>
<tr><td>aufbereitetes bzw. recyceltes Kältemittel</td><td colspan="4">Kein Serviceverbot</td><td colspan="8">GWP2500</td></tr>
<tr><td rowspan="2">Klimaalagen und Wärmepumpen</td><td>Kältemittel Neuware</td><td>Kein Service-Verbot</td><td colspan="11">GWP2500</td></tr>
<tr><td>aufbereitetes bzw. recyceltes Kältemittel</td><td colspan="7">Kein Serviceverbot</td><td colspan="5">GWP2500</td></tr>
</table>

*Für Kälteanlagen mit der Ausnahme von Geräten die zur Kühlung von Produkten auf Temperaturen unter -50°C bestimmt sind

Phase-Down

Die Phase-Down Ziele für HFKW's werden angepasst und ab 2025 werden deutlich niedrigere CO_2eq Quoten zur Verfügung stehen, die stufenweise weiter reduziert werden und in einem Phase-Out für HFKW's / HFC's in 2050 enden.

Die neue F-Gase-Verordnung plant folgende Reduktionsschritte für HFKW:

- Es betrifft nur die Neuware an HFKW / HFC's Kältemittel (und deren Gemische).
- Wiederaufbereitete und recycelte Kältemittel sind davon nicht betroffen
- HFO Kältemittel fallen nicht unter diese Phase down Regelung

Für 2024 gelten weiterhin die Quoten aus der aktuellen Verordnung EU 517/2014.

Zuvor ausgenommene Sektoren wie die MDI Gase (medizinische Dosiersprays) sind zukünftig in den Quoten beinhaltet.

Jahre	Maximale HFKW Quote in Tonnen CO_2eq
2025 - 2026	42.874.410
2027 - 2029	21.665.691
2030 - 2032	9.132.097
2033 - 2035	8.445.713
2036 - 2038	6.782.265
2039 - 2041	6.136.732
2042 - 2044	5.491.199
2045 - 2047	4.845.666
2048 - 2049	4.200.133
ab 2050	0

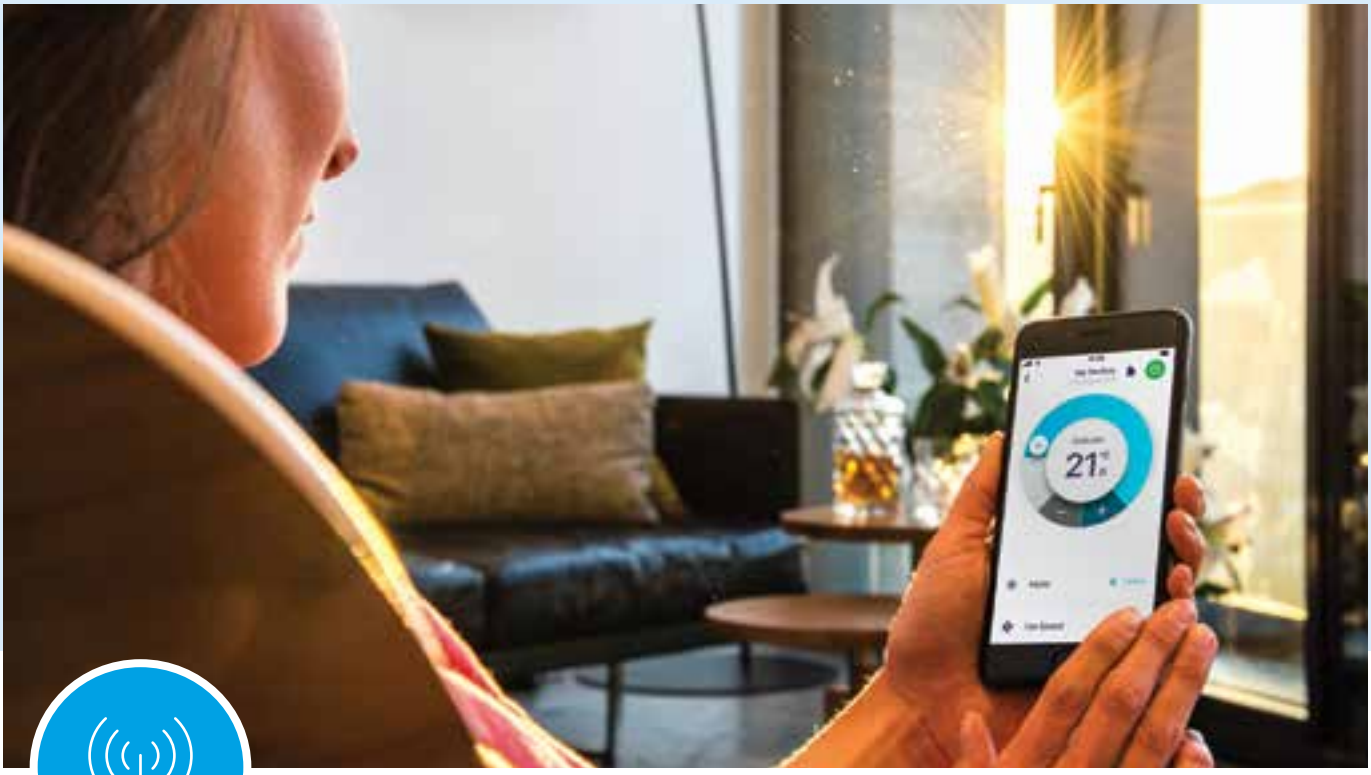

Konnektivität

Mit der Onecta App können bis zu 50 Split Klimaanlagen überwacht und geregelt werden.

Alle „Bluevolution“ Innengeräte können eine Verbindung zu Onecta aufbauen.

Adapter für Onecta

Umstellung der App für alle Innengeräte im Laufe des Jahres.
Hardware Änderungen vorbehalten – technische Klärung mit Ihrem Fachberater.

		Wi-Fi Adapter					
	Innengerät	**BRP069B41**	**BRP069B42**	**BRP069B45**	**BRP069C81**	**BRP069C82**	**BRP069C47**
BLUEVOLUTION SPLIT	Ururu Sarara (FTXZ-N)		•				
	Stylish (C/FTXA-CW/CS/CB)	Wi-Fi Adapter werkseitig montiert					
	Daikin Emura (FTXJ-AW9/AS9/AB9)	Wi-Fi Adapter werkseitig montiert					
	Perfera (C/FTXM-A)	Wi-Fi Adapter werkseitig montiert					
	Comfora (FTXP20-50N9)	Wi-Fi Adapter werkseitig montiert					
	Comfora (FTXP60-71N)	Wi-Fi Adapter wird mitgeliefert					
	Sensira (FTXF20-50F)	Wi-Fi Adapter werkseitig montiert					
	Sensira (FTXF60-71F)	Wi-Fi Adapter wird mitgeliefert					
	Perfera Truhengerät (FVXM-B)	Wi-Fi Adapter werkseitig montiert					
	Stylish opt. für Heizen (FTXTA-CW/CB)	Wi-Fi Adapter werkseitig montiert					
	Emura opt. für Heizen (FTXTJ-AW/AB)	Wi-Fi Adapter werkseitig montiert					
	Perfera opt. für Heizen (FTXTM-A)	Wi-Fi Adapter werkseitig montiert					
	Comfora opt. für Heizen (FTXTP-A)	Wi-Fi Adapter werkseitig montiert					
	Perfera Truhengerät opt. für Heizen (FVXTM-B)	Wi-Fi Adapter werkseitig montiert					
BLUEVOLUTION SKYAIR	Roundflow Kassettengerät (FCAG-B)					•	
	Fully Flat Kassettengerät (FFA-A9)				•		
	FDXM-F9				•		
	FBA-A(9)				•		
	FHA-A(9)				•		
	FNA-A9				•		
	Preis €	**36,-**	**36,-**	**49,-**	**180,-**	**135,-**	**56,-**

Onecta

Die Onecta App kann bis zu 50 Split-Klimaanlagen überwachen und regeln. Alle Bluevolution Geräte können eine Verbindung zur Onecta App aufbauen.

Regeln

Regeln von Betriebsart, Temperatur, Luftreinigung, Ventilatordrehzahl und Luftstromrichtung

Programmieren

Programmieren von Soll-Temperatur, Betriebsart und Ventilatordrehzahl

Überwachen

Überwachen des Energieverbrauchs, Programmieren von Abwesenheit

Prüfen

Überprüfen der Zustände der Räume im Haus

Intuitive Online- und Sprachregelung

Regeln Sie Ihr System, und genießen Sie maximalen Komfort – indem Sie einfach sagen, was Sie möchten. Über Amazon Alexa oder Google Assistant können Sie die wesentlichen Funktionen wie Solltemperatur, Betriebsart, Ventilatordrehzahl und vieles mehr regeln!

Ihre Vorteile

- Zugang zu verschiedenen Funktionen zur Regelung Ihres Raumklimas
- Einstellen von Temperatur, Betriebsart, Luftreinigung und Ventilatoren mit dem interaktiven Thermostat
- Erstellen verschiedener Zeitpläne und Betriebsmodi
- Überwachen des Energieverbrauchs

amazon alexa

works with the Google Assistant

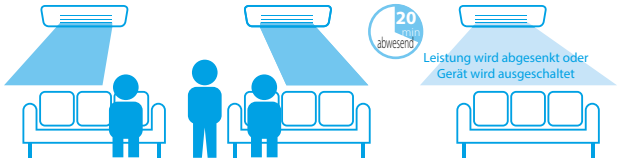

Intelligenter Bewegungssensor für mehrere Bereiche – verhindert Zugluft und spart Energie
Geräte mit dem intelligenten Bewegungssensor haben viele Vorteile. Durch ihn erkennt das Gerät Personen im Raum und kann den Luftstrom von der Person weglenken. Dadurch wird ein unangenehmes Gefühl vermieden, wie es bei einem direkt auf eine Person gerichteten Luftstrom entstehen kann. Der intelligente Bewegungssensor erkennt auch, wenn sich keine Personen mehr im Raum befinden, die Klimaanlage aber im Betrieb ist. Durch diese Funktion kann Energie gespart werden. Sollte nach 20 Minuten keiner in den Raum zurückgekehren, wechselt das Gerät automatisch in den Energiesparmodus.

Boden- und Anwesenheitssensor – ultimativer Komfort im ganzen Raum
Der Anwesenheitssensor leitet bei eingeschalteter Luftstromregelung die Luft von Personen im Raum weg. Der Bodensensor ermittelt die durchschnittliche Temperatur am Boden und sorgt für eine gleichmäßige Temperaturverteilung zwischen Decke und Fußboden.

ECONO Modus – Komfort ohne Überbelastung Ihrer Stromversorgung
Mit dem ECONO Modus können Sie die maximale Leistungsaufnahme der Klimaanlage begrenzen. Dies ist hilfreich, wenn bei gleichzeitigem Betrieb anderer Elektrogeräte (Staubsauger, Mikrowelle usw.) ständig Leitungsschutzschalter ausgelöst werden. Natürlich können Sie mithilfe dieser Funktion auch einfach nur Energie sparen. Die Wahl liegt bei Ihnen, und wenn Sie maximale Kühl- bzw. Heizleistung wünschen, können Sie den ECONO Modus zu jeder Zeit deaktivieren!

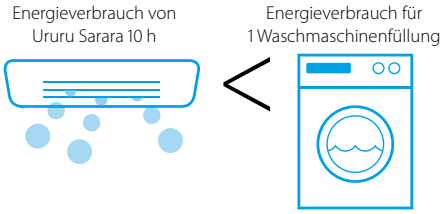

Selbstreinigender Filter – zu jeder Zeit optimaler Komfort und optimale Effizienz
Selbstreinigende Filter sorgen dafür, dass sich kein Staub an den Staubfiltern der Geräte ansammelt. Da der Luftstrom nicht durch angesammelten Staub behindert wird, ist ein möglichst effizienter und komfortabler Betrieb über die gesamte Lebenszeit der Geräte hinweg gegeben. Außerdem gestaltet sich das Entfernen von Staub wesentlich einfacher und bequemer als bei Geräten ohne selbstreinigenden Filter, bei denen die Filter regelmäßig entnommen und ausgewaschen werden müssen.

Komfort Luftstrom – Komfort im Kühlbetrieb und im Heizbetrieb
In diesem Modus wird die Luftstromrichtung automatisch so angepasst, dass eine komfortable Lufttemperaturverteilung im Raum erreicht wird, gleichzeitig wird verhindert, dass der Luftstrom direkt auf Personen gerichtet wird.

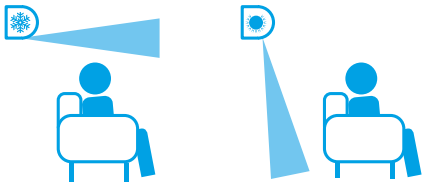

3D-Luftstrom – gleiche Temperatur im gesamten Raum
Geräte mit 3D Luftstrom können den Luftstrom nicht einfach nur nach oben oder nach unten, sondern auch nach links oder nach rechts richten – entweder auf Wunsch des Benutzers oder automatisch. Dadurch wird die perfekte Luftverteilung erreicht oder Sie legen einfach selbst fest, in welche Richtung die Luft ausgeblasen werden soll.

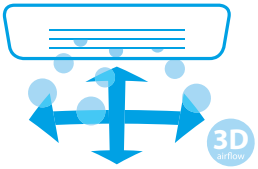

Powermodus – maximale Leistung, Komfortklima in kürzester Zeit
Im Powermodus erreicht das Gerät durch einen einfachen Tastendruck seine Höchstleistung. Auch wenn Sie vergessen sollten, diesen Modus wieder auszuschalten, brauchen Sie sich keine Sorgen um die Energiekosten zu machen. Mit dieser Funktion können Sie den Raum in der kürzest möglichen Zeit aufheizen bzw. herunterkühlen. Nach 20 Minuten wechselt das Gerät automatisch in den Normalbetrieb und vermeidet so Energieverschwendung.

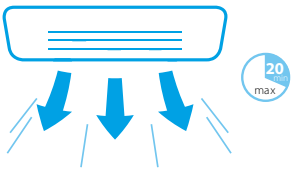

Praktisch nicht zu hören
Praktisch nicht zu hören: Das Gerät läuft so leise, dass Sie fast vergessen werden, dass es da ist.

Multisplit-Anwendung – Komfort im ganzen Haus, mit einem einzigen Außengerät
Dieses Gerät kann an Multisplit-Außengeräte angeschlossen werden. Mit Multisplit-Anwendungen können mehrere Räume durch ein einziges Außengerät klimatisiert werden. Mit derartigen Systemen sind einfachere und elegantere Installationen mit weniger Platzbedarf im Außenbereich realisierbar. Multisplit-Außengeräte sind für den Anschluss von 2 bis 5 Innengeräten verfügbar; und an das Super-Multi-Plus-System können sogar bis zu 9 Innengeräte angeschlossen werden.

Feuerstellen Logik
Bei Installation in der Nähe eines Wärmeerzeugers (z. B. Kamin oder Ofen) bleibt der Ventilator auch nach Erreichen der Solltemperatur weiter in Betrieb und sorgt so für eine gleichmäßige Temperaturverteilung im gesamten Raum.

Coanda-Effekt – Heizen
Durch den Coanda-Effekt wird der Luftstrom im Heizbetrieb optimiert. Durch speziell geformte Lamellen wird der Luftstrom besser fokussiert. Dadurch ist eine günstigere Temperaturverteilung über den gesamten Raum hinweg gegeben.

Coanda-Effekt – Kühlen
Durch den Coanda-Effekt wird der Luftstrom im Kühlbetrieb optimiert. Durch speziell geformte Lamellen wird der Luftstrom besser fokussiert. Dadurch ist eine günstigere Temperaturverteilung über den gesamten Raum hinweg gegeben.

MERKMALE UND FUNKTIONEN

Schnelles Aufheizen
Bei aktivierter Funktion „Schnelles Aufheizen“ heizt diese Klimaanlage Ihr Zuhause nach dem Einschalten blitzschnell auf wohlige Temperaturen. Die Solltemperatur wird im Vergleich zu einer herkömmlichen Klimaanlage (nur Monosplit) in einer um 14 % kürzeren * Zeit erreicht.

Erwärmen des Fußbodens
Bei aktivierter Funktion „Erwärmen des Fußbodens“ wird die Warmluft aus der Unterseite des Geräts ausgeblasen, das heißt, eine optimale Konvektion wird erreicht.

Heizen Plus
Die Funktion „Heizen Plus“ sorgt für wohlige Wärme, indem sie 30 Minuten lang Strahlungswärme simuliert. Danach werden die vorhergehenden Einstellungen wieder aufgenommen.

Onecta App
Regeln und überwachen Sie Ihre Innengeräte mit der Onecta App von einem beliebigen Ort aus über Ihr lokales Netzwerk oder über das Internet. Umstellung der App für alle Innengeräte im Laufe des Jahres. Hardware Änderungen vorbehalten – technische Klärung mit Ihrem Fachberater.

Intelligenter Wärmesensor
Der intelligente Wärmesensor ermittelt die derzeitige Raumtemperatur und verteilt die Luft zunächst gleichmäßig über den Raum hinweg. Anschließend sorgt der Rastersensor für ein Luftstrommuster, bei dem warme bzw. kühle Luft genau an die Stellen im Raum gerichtet wird, an denen eine zu niedrige bzw. zu hohe Lufttemperatur herrscht.

Flüsterbetrieb (Innen- und Außengeräte) – weil Stille goldwert ist!
Einige unserer Innengeräte können außergewöhnlich niedrige Schallpegel von nur 19 dB(A) erreichen; dies ist ein kaum hörbarer Schallpegel von Blätterrascheln; sodass die Geräte auch während der Nachtruhe eingeschaltet bleiben können. Einige Außengeräte können ebenfalls leise arbeiten; das kann in dichtbebauten Wohngebieten oder Wohnblocks sehr nützlich sein, weil so die Nachbarschaft auch nachts nicht gestört wird.

Zeitplanung – freuen Sie sich auf die Rückkehr in ein behagliches Zuhause
Anhand der Wochen-Zeitschaltuhr können Sie den Betrieb der Klimaanlage über eine gesamte Woche hinweg zeitlich planen und brauchen sich nicht um das Ein- und Ausschalten der Klimaanlage zu kümmern. Für jeden Tag der Woche können Sie bis zu 4 Betriebsarten programmieren. Geräte, die nicht mit einer Wochen-Zeitschaltuhr ausgestattet sind, verfügen über eine 24-Stunden-Zeitschaltuhr. Mit dieser Zeitschaltuhr können Sie eine feste Uhrzeit für das Einschalten und eine feste Uhrzeit für das Ausschalten des Geräts programmieren. Diese Uhrzeiten gelten dann für jeden Tag.

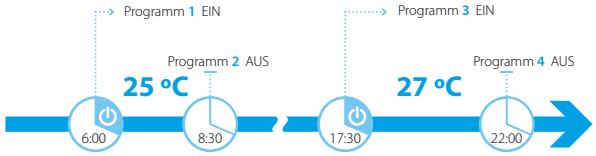

Kommunikationsschnittstellen
Mit dem Zubehör stehen einigen Geräten Optionen für den Anschluss an komplexe Hausautomatisierungs- oder Gebäudeverwaltungssysteme über Modbus- oder KNX-Kommunikationsprotokoll oder an eine Daikin Zentralregelung zur Verfügung. (Mit Daikin DIII-NET sind auch Verbindungen über BACnet oder LON realisierbar.)

Flash Streamer
Erzeugt hochbeschleunigte Elektronen, die Viren, Bakterien, Gerüche und Allergene wirkungsvoll aufbrechen.

Entfernung von Silberallergenen und Luftreinigungsfilter
Erfasst Allergene wie Pollen und Hausstaubmilben.

Geruchsbindender Filter mit Titanapatit
Erfasst Staubpartikel und gesundheitsschädliche organisch-chemische Substanzen, wie Bakterien, Viren und Allergene, und bindet Gerüche, z.B. Tabakrauch.

Besonders breiter Betriebsbereich – garantierte Leistung in Zeiten des dringendsten Bedarfs!
Bei bitterer Kälte draußen gibt es nichts Schöneres als ein gemütlich warmes Wohnzimmer – wir bieten eine Reihe von Geräten an, bei denen der Heizbetrieb auch bei frostigen Außentemperaturen von -20 °C oder sogar -25 °C garantiert ist!

Technische Kühlung - Manche technischen Systeme können jedoch auch bei frostigen Außentemperaturen recht hohe Temperaturen erreichen. Die mit diesem Label gekennzeichneten Geräte können selbst bei kalten Außentemperaturen von bis zu -15 °C zuverlässig kühlen (in Multisplit-Anwendungen nicht realisierbar). **Bitte beachten Sie hierzu die Hinweise auf Seite 155 und auf my.daikin.at.**

Betriebsrotation und Reservebetrieb serienmäßig
Betriebsrotation und Reservebetrieb sind für technische Kühlanwendungen von entscheidender Bedeutung. Üblicherweise werden diese Funktionen über zusätzliche Adapter realisiert. Bei den Außengeräten SkyAir Smart oder SkyAir Alpha sind die Betriebsrotation und der Reservebetrieb in den Regler BRC1H52* integriert.

Vorteile im Überblick

R-32

Split

		Produktpalette „Standard“							Produktpalette Optimiert für Heizen				
		Wandgeräte						Truhengeräte	Wandgeräte				Truhengeräte
				NEUE VERSION	NEUE VERSION	NEUE VERSION	NEUE VERSION	NEUE VERSION			NEUE VERSION	NEUE VERSION	NEUE VERSION
		FTXZ-N	C/FTXA-CW/ CS/CB	FTXJ-AW9/ AS9/AB9	C/FTXM-A	FTXP-N9/N	FTXF-F	C/FVXM-B	FTXTJ-AW/B	FTXTA-CW/ CB	FTXTM-A	FTXTP-A	FVXTM-B
„Wir nehmen Rücksicht“	Betriebsart ECONO	●	●	●	●	●	●	●	●	●	●	●	●
	Sensor zur Bewegungserkennung in 2 Bereichen				●						●		
	Sensor zur Bewegungserkennung in 3 Bereichen	●											
	Energieeinsparung im Standby-Betrieb	●	●	●	●	●	●	●	●	●	●	●	●
	Abwesenheitsmodus												
	Nachteinstellung		●	●	●	●		●	●	●	●	●	●
	Nur Lüften	●	●	●	●	●	●	●	●	●	●	●	●
	Selbstreinigender Filter	●											
Komfort	Komfortmodus	●	●	●	●	●	●		●	●	●	●	
	Powermodus	●	●	●	●	●	●	●	●	●	●	●	●
	Automatische Umschaltung Kühlen/Heizen	●	●	●	●	●	●	●	●	●	●	●	●
	Flüsterleise (bis 19 dB(A))	●	●	●	●	●							
	So gut wie nicht zu hören		●	●	●	●		●	●	●	●		●
	Flüsterbetrieb des Innengeräts	●	●	●	●	●	●	●	●	●	●	●	●
	Schlafkomfort-Modus	●											
	Außengerät mit Flüsterbetrieb	●	●	●	●			●	●	●	●		●
	Feuerstellen-Logik								●	●	●		
	Heiz-Boost		●	●	●			●	●	●	●		●
	Heizen Plus							●					●
	Erwärmen des Fußbodens							●					●
Luftstrom	Witterungsabhängige Kompensationsregelung										●		
	Vertikale Schwenkautomatik	●	●	●	●	●	●	●	●	●	●	●	●
	Horizontale Schwenkautomatik	●	●	●	●	●			●	●	●		
	Ventilatordrehzahl „Automatisch“	●	●	●	●	●	●	●	●	●	●	●	●
	Stufenweise Ventilatordrehzahl	5	5	5	5	5	3	5	5	5	5	5	5
	Intelligenter Wärmesensor		●	●					●	●			
	Coanda-Effekt	● (nur Kühlen)	● (Kühlen und Heizen)	● (Kühlen und Heizen)					●	●			
Feuchtigkeitsregelung	Ururu – Befeuchtung	●											
	Sarara – Entfeuchtung	●											
	Entfeuchtungsprogramm		●	●	●	●	●	●	●	●	●	●	●
Luftbehandlung	Flash Streamer**	●	●	●	●			●	●	●	●		●
	Geruchsfilter mit Titanapatit	●	●	●	●	●		●	●	●	●	●	●
	Filter mit Silber zur Abscheidung von Allergenen und Luftreinigung		●	●	●	●							
	Luftfilter	●	●	●	●	●	●	●	●	●	●	●	●
Fernbedienung und Zeitschaltuhr	Onecta App	●*	●	●	●	●	●*	●	●	●	●	●	●
	Wochen-Zeitschaltuhr		●	●	●			●	●	●	●		●
	24-Std.-Zeitschaltuhr	●				●	●					●	
	Infrarot-Fernbedienung	●	●	●	●	●	●	●	●	●	●	●	●
	Kabel-Fernbedienung		●*	●*	●*			●	●*	●*	●*		●
	Zentralfernbedienung	●	●	●	●			●	●	●	●		●
	Multi-Zonen-Kit												
Sonstige Funktionen	Automatischer Wiederanlauf	●	●	●	●	●	●	●	●	●	●	●	●
	Selbstdiagnose	●	●	●	●	●	●	●	●	●	●	●	●
	Multisplit-Anwendung		●	●	●	● Klassen 20, 25, 35		●					
	Betrieb bis zu -30 °C garantiert								●	●	●	●	●

* Verfügbar als Zubehör; ** Die Flash Streamer-Technologie ist nicht für medizinische Zwecke vorgesehen.

Vorteile im Überblick

R-32

SkyAir

		Kassettengerät		Kanalgerät			Deckengerät	4-Wege-Deckengerät	Wandgerät	Wandgerät Split	Truhengerät	
		FCAG-B FCAHG-H	FFA-A9	FDXM-F9	FBA-A(9)	FDA125A FDA200-250A	FHA-A(9)	FUA-A	FAA-A	FTXM-A/R	FVA-A	FNA-A9
Wir nehmen Rücksicht	Saisonale Effizienz - Intelligente Energienutzung	●	●	●	●	●	●	●	●	●	●	●
	Betrieb bei Abwesenheit	●	●	●	●	●	●	●	●		●	●
	Nur Lüften	●	●	●	●	●	●	●	●	●	●	●
	Selbstreinigender Filter	●		●								
	Anwesenheits- und Fußbodensensor	●	●									
Komfort	Zugluftverhinderung	●	●					●				
	Flüsterbetrieb	●	●		●					●		
	Automatische Umschaltung Kühlen/Heizen	●	●	●	●	●	●	●	●	●	●	●
Luftbehandlung	UV-Streamer-Bausatz	●										
	Luftfilter	●	●	●	●	●	●	●	●	● (inkl.Flash streamer)	●	●
Feuchtigkeits-kontrolle	Entfeuchtungsprogramm	●	●	●	●	●	●	●	●	●	●	●
Luftstrom	Vorbeugung gegen Deckenverschmutzung	●	●									
	Vertikale Schwenkautomatik	●	●				●	●	●	● (inkl. 3D Luftstrom)	●	
	Ventilatordrehzahlstufen	5	3	3	3	3	3	3	3	5	3	3
	Einzelregelung der Lamellen	●	●					●				
Steuerung & Timer	Onecta App	●	●	●	●	●	●	●	●	●	●	●
	Wochentimer	●	●	●	●	●	●	●	●	●	●	●
	Infrarotfernbedienung	optional	optional	optional	optional	optional	optional	optional	optional	standard		optional
	Kabelfernbedienung	optional	optional	optional	optional	optional	optional	optional	optional	optional	optional	optional
	Zentrales Schaltfeld	optional	optional	optional	optional	optional	optional	optional	optional	optional	optional	optional
	Mehrzonen Regelung			●	●							
Zusätzliche Funktionen	Technische Kühlung	●	●	●	●	● nur FDA125A	●	●	●	●	●	●
	Automatischer Wiederanlauf	●	●	●	●	●	●	●	●	●	●	●
	Selbstdiagnose	●	●	●	●	●	●	●	●	●	●	●
	Kondensatpumpe	standard	standard		standard	standard	optional	standard	optional			
	Twin-, Triple-,Doppel-Twin-Anwendung	●	●	●	●	●	●	●	●			●
	Multisplit Anwendung		●	●	●		●			●		●
	VRV für den Wohnbereich		●	●	●		●					●

PRODUKTÜBERSICHT

Kältemittel Typ R-32, GWP 675

		Innengerät	Außengerät	Leistung (kW)		Saisonale Effizienzwerte (laut Norm EN14825)				Schalldruckpegel IG (min-max, dBA)		Betriebsbereich (min~max, °C)		Preis		
						Kühlen		Heizen						Innengerät	Außengerät	Setpreis
				Kühlen (Min/Nom/Max)	Heizen (Min/Nom/Max)	Energie label	SEER	Energie label	SCOP/A	Kühlen	Heizen	Kühlen	Heizen	€	€	€
	Ururu Sarara	FTXZ25N	RXZ25N	0,6/2,5/3,9	0,6/3,6/7,5		9,54		5,9	19-38	19-39			1.214,-	2.265,-	3.479,-
		FTXZ35N	RXZ35N	0,6/3,5/5,3	0,6/5,0/9,0	A+++	9	A+++	5,73	19-42		-10~43	-20~18	1.431,-	2.619,-	4.050,-
		FTXZ50N	RXZ50N	0,6/5,0/5,8	0,6/6,3/9,4		8,6		5,5	23-47	24-44			1.804,-	3.304,-	5.108,-
	Stylish	CTXA15CW	-	Nur Multi-Anschluss						21-39	21-39			900,-	-	-
		CTXA15CB	-											928,-	-	-
		CTXA15CS	-											996,-	-	-
		FTXA20CW	RXA20A8											948,-	1.314,-	2.262,-
		FTXA20CB	RXA20A8	1,3/2,0/2,6	1,3/2,5/3,5		8,75			19-39	19-39			976,-	1.314,-	2.290,-
		FTXA20CS	RXA20A8											1.042,-	1.314,-	2.356,-
		FTXA25CW	RXA25A8											973,-	1.424,-	2.397,-
		FTXA25CB	RXA25A8	1,3/2,5/3,2	1,3/2,8/4,7	A+++	8,74	A+++	5,15	19-40	19-40			1.003,-	1.424,-	2.427,-
		FTXA25CS	RXA25A8											1.067,-	1.424,-	2.491,-
		FTXA35CW	RXA35A8									-10~46	-15~18	1.154,-	1.670,-	2.824,-
		FTXA35CB	RXA35A8	1,4/3,4/4,0	1,4/4,0/5,2		8,73			19-41	19-41			1.189,-	1.670,-	2.859,-
		FTXA35CS	RXA35A8											1.256,-	1.670,-	2.926,-
		FTXA42CW	RXA42B8											1.368,-	1.961,-	3.329,-
		FTXA42CB	RXA42B8	1,7/4,2/5,0	1,7/5,4/6,0		7,50			21-45	21-45			1.407,-	1.961,-	3.368,-
		FTXA42CS	RXA42B8			A++		A++	4,6					1.482,-	1.961,-	3.443,-
		FTXA50CW	RXA50B8											1.437,-	2.252,-	3.689,-
		FTXA50CB	RXA50B8	1,7/5,0/5,3	1,7/5,8/6,5		7,33			24-46	24-46			1.483,-	2.252,-	3.735,-
		FTXA50CS	RXA50B8											1.526,-	2.252,-	3.778,-
Wandgeräte	Emura	FTXJ20AW9	RXJ20A9											948,-	1.381,-	2.329,-
		FTXJ20AS9	RXJ20A9	1,3/2,0/2,6	1,3/2,5/3,5		8,75				19-39			1.042,-	1.381,-	2.423,-
		FTXJ20AB9	RXJ20A9						5	19-39				976,-	1.381,-	2.357,-
		FTXJ25AW9	RXJ25A9											973,-	1.497,-	2.470,-
		FTXJ25AS9	RXJ25A9	1,3/2,5/3,2	1,3/2,8/4,7	A+++	8,74	A+++			19-40			1.067,-	1.497,-	2.564,-
		FTXJ25AB9	RXJ25A9							19-40				1.003,-	1.497,-	2.500,-
		FTXJ35AW9	RXJ35A9											1.154,-	1.753,-	2.907,-
		FTXJ35AS9	RXJ35A9	1,4/3,4/4,0	1,4/4,0/5,2		8,73		4,04	19-41	19-41	-10~50	-20~24	1.256,-	1.753,-	3.009,-
		FTXJ35AB9	RXJ35A9											1.189,-	1.753,-	2.942,-
		FTXJ42AW9	RXJ42A9											1.571,-	2.105,-	3.676,-
		FTXJ42AS9	RXJ42A9	1,7/4,2/5,0	1,7/5,4/6,0		7,5		4,12	21-45	21-45			1.705,-	2.105,-	3.810,-
		FTXJ42AB9	RXJ42A9			A++		A++						1.619,-	2.105,-	3.724,-
		FTXJ50AW9	RXJ50A9											1.654,-	2.364,-	4.018,-
		FTXJ50AS9	RXJ50A9	1,7/5,0/5,3	1,7/5,8/6,5		7,33		4	24-46	24-46			1.756,-	2.364,-	4.120,-
		FTXJ50AB9	RXJ50A9											1.706,-	2.364,-	4.070,-
	Perfera	CTXM15A	-	Nur Multi-Anschluss						Nur Multi-Anschluss				612,-	-	-
		FTXM20A	RXM20A	0,9/2,0/3	0,8/2,5/4,5		9,47			19-41				626,-	1.120,-	1.746,-
		FTXM25A	RXM25A9	0,9/2,5/3,8	0,8/2,8/5	A+++		A+++	5,2		20-39			682,-	1.160,-	1.842,-
		FTXM35A	RXM35A9	0,9/3,5/4,4	0,8/4,0/5,5		9,25			19-45			-20~24	809,-	1.358,-	2.167,-
		FTXM42A	RXM42A	1,5/4,2/5,2	1,5/5,4/6,2		8,11	A++	5	21-45	21-45	-10~50 (1)		939,-	1.566,-	2.505,-
		FTXM50A	RXM50A8	1,7/5,0/5,3	1,7/5,8/6,5	A++	7,8		4,8	27-46	31-46			1.059,-	1.830,-	2.889,-
		FTXM60A	RXM60A	1,7/6,0/7,0	1,7/7,0/8,0		6,9	A+	4,3	30-46	33-45			1.232,-	1.984,-	3.216,-
		FTXM71A	RXM71A	2,3/7,1/8,5	2,3/8,2/10,2		6,2		4,1	32-47	34-46		-15~24	1.346,-	2.299,-	3.645,-
	Comfora	FTXP20N9	RXP20N9	1,3/2,0/2,6	1,3/2,5/3,5		7,2		4,65	19-39	21-39			417,-	825,-	1.242,-
		FTXP25N9	RXP25N9	1,3/2,5/3,0	1,3/3,0/4,0		7,2	A++	4,61	19-40	21-40			460,-	909,-	1.369,-
		FTXP35N9	RXP35N9	1,3/3,5/4,0	1,3/4,0/4,8		7,2		4,64	20-43	21-40	-10~48	-15~24	540,-	1.069,-	1.609,-
		FTXP50N9	RXP50N8	1,7/5,0/6,0	1,7/6,0/7,7	A++	6,72		4,10	27-43	30-42			691,-	1.365,-	2.056,-
		FTXP60N	RXP60N9	1,7/6,0/7,0	1,7/7,0/8,0		6,82	A+	4,10	30-45	32-44			867,-	1.722,-	2.589,-
		FTXP71N	RXP71N9	2,3/7,1/7,3	2,3/8,2/9,0		5,30		3,81	32-46	33-45			1.042,-	2.066,-	3.108,-
	Sensira	FTXF20F	RXF20F	1,3/2,0/2,6	1,3/2,5/3,5					20-39	21-39			327,-	661,-	988,-
		FTXF25F	RXF25F	1,3/2,5/3,0	1,3/2,8/,40		6,22		4,11	20-40	21-40			360,-	727,-	1.087,-
		FTXF35F	RXF35F	1,3/3,3/3,8	1,3/3,5/4,8	A++		A+		20-43	21-40			423,-	856,-	1.279,-
		FTXF42F	RXF42F	1,4/4,2/4,3	1,4/4,6/5,0		6,50		4,30	22-45	22-44	-10~46	-15~18	508,-	1.026,-	1.534,-
		FTXF50F	RXF50F	1,7/5,0/6,0	1,7/6,0/7,7		6,21		4,06	31-43	30-42			551,-	1.095,-	1.646,-
		FTXF60F	RXF60D9	1,7/6,0/7,0	1,7/6,4/8,0		6,15			33-45	32-44			693,-	1.375,-	2.068,-
		FTXF71F	RXF71D9	2,3/7,1/7,3	2,3/8,2/9,0	A	5,15	A	3,82	34-46	33-45			834,-	1.649,-	2.483,-
Truhen	Perfera	CVXM20B	-	Nur Multi-Anschluss						22-38	21-38	nur Multi-Anschluss		1.012,-	-	-
		FVXM25B	RXM25A9	1,3/2,4/3,5	1,3/3,4/4,7	A+++	8,55	A++	4,65	20-38	19-38			1.034,-	1.160,-	2.194,-
		FVXM35B	RXM35A9	1,4/3,4/4,0	1,4/4,5/5,8	A++	8,11		4,63	20-39	19-39	-10~43	-15~18	1.190,-	1.358,-	2.548,-
		FVXM50B	RXM50A8	1,4/5,0/5,8	1,4/5,8/8,1		7,3	A+	4,31	27-44	29-46			1.816,-	1.830,-	3.646,-

(1) -15~50 mit Einstellung auf technische Kühlung

Luft-Luft-Wärmepumpen-**Systeme** für den Wohnbereich nach den Bedürfnissen Ihrer Kunden

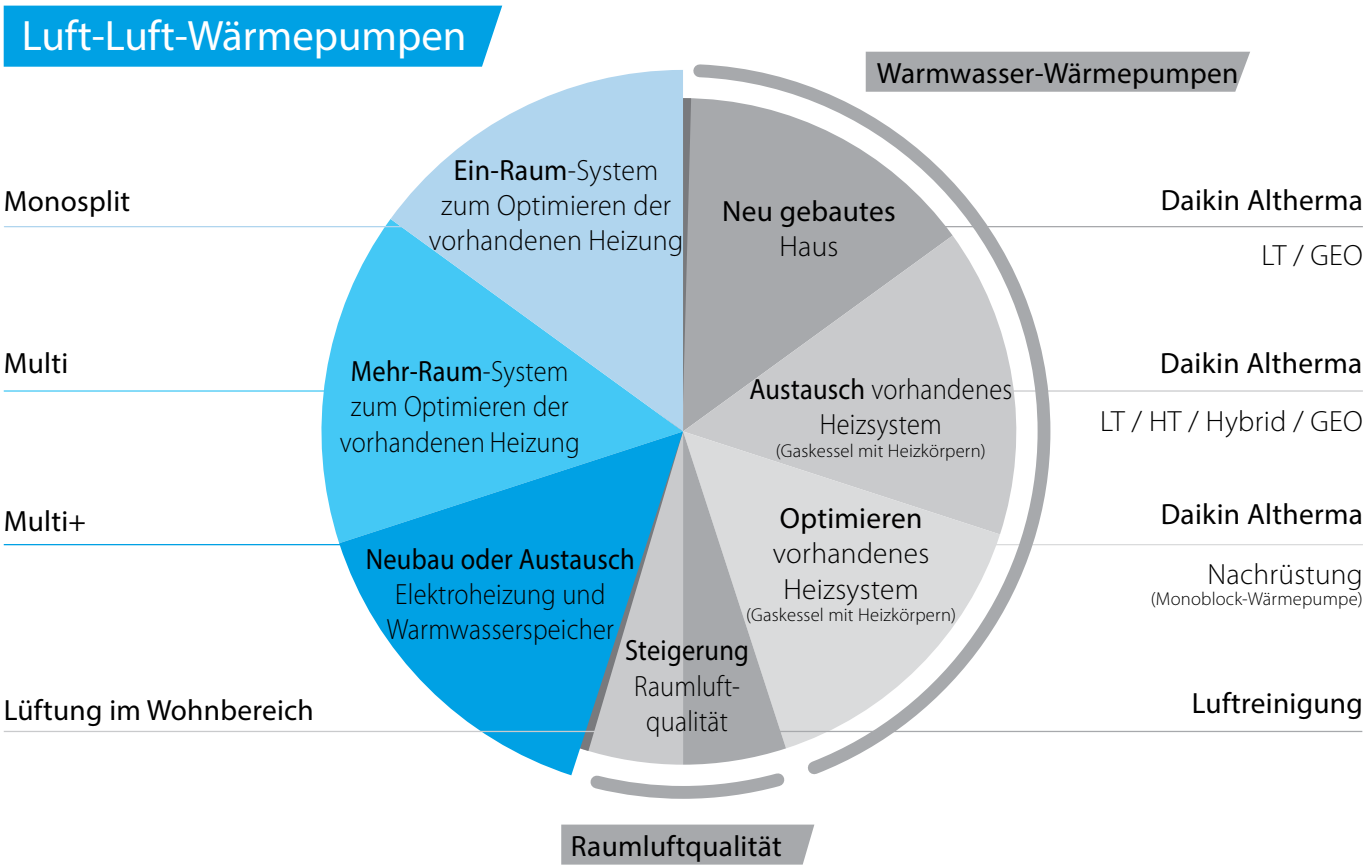

8 Gründe
für eine Entscheidung für ein Daikin (Multi-)Splitsystem

- **Optimales Betriebsverhalten** und **hohe Energieeffizienzen** beim Kühlen und Heizen
- Multisplit-Systeme mit bis zu **5 Anschlüssen**
- Bester Komfort über das gesamte Jahr, dank **intelligenter Sensoren** und **Luftstromtechnologien**
- Höchste Raumluftqualität dank **einzigartiger Filtration**
- Höchste Zuverlässigkeit dank **Technologie und Service der Spitzenklasse**
- **Höchste Qualitätsstandards**: bei Komponenten und Produktionsabläufen
- **Konnektivität**: Fernüberwachung und WLAN verfügbar
- Edles und **preisgekröntes** Design

Warum **Multisplit**?

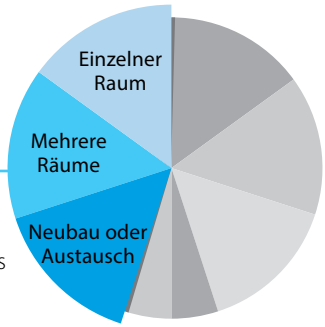

Optimieren des Raumheizens

Bedarf des Kunden
Heizen | Kühlen

Ihr Kunde möchte den **vorhandenen Heizkessel beibehalten, aber den Gasverbrauch senken.** Ihr Kunde möchte ein nachhaltiges Heizsystem und nur die Warmwasserbereitung mit Gas betreiben.

Das Haus Ihres Kunden:

- Bis zu 5 zu beheizende bzw. zu kühlende Räume
- Liegt in einer Region mit warmem oder durchschnittlichem Klima
- Beliebige Anzahl von Bewohnern
- Ein- und Mehrfamilienhäuser

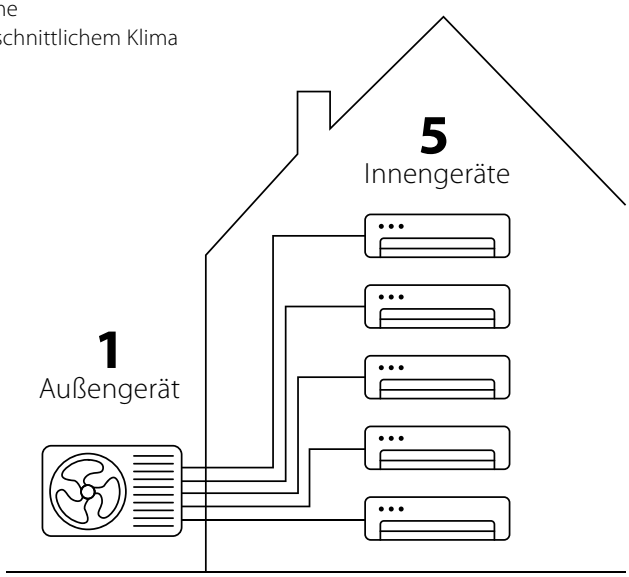

Legende
Kombination aus einem Multisplit-Außengerät und bis zu 5 Innengeräten

1 | Flexibilität

Ein Multisplit-System bietet Ihnen viele Möglichkeiten für die persönliche Gestaltung Ihres Wohnkomforts:

Bis zu 5 Innengeräte an **lediglich einem einzigen** Außengerät

Jedes einzelne Innengerät **individuell regelbar**.

Auswahl aus einer **größeren Vielfalt** von kompatiblen Innengerätetypen aus unseren Split- und Sky Air-Baureihen.

Statten Sie kleinere Räume mit speziellen Innengeräten **kleinerer Leistungsklassen** aus, nur kompatibel mit Multisplit-Systemen.

Möchten Sie später ein weiteres Innengerät installieren? **Entscheiden Sie sich jetzt** einfach für ein Außengerät einer höheren Leistungsklasse, und **schließen Sie das Innengerät einfach irgendwann später an**.

2 | Effizienz

Dank Invertersteuerung arbeiten unsere langlebigen Verdichter sehr effizient. Es wird nur die für die Anzahl der eingeschalteten Innengeräte erforderliche Leistung erbracht. Mit einer Energieeffizienzklasse von bis zu A+++ (*) im Heizbetrieb kann Ihr Kunde die Kosten für Gas drastisch senken und der Gas-Brennwertkessel wird noch für die Warmwasserbereitung genutzt.

(*) Perfera C/FTXM-A in Kombination mit 3MXM52A(9)
Die genauen Kombinationen entnehmen Sie bitte den Multisplit-Spezifikationen auf S. 68

Schnell den Energieverbrauch senken

Ergänzen Sie einen vorhandenen Gaskessel mit einem Multisplit-System und Photovoltaik-Solarkollektoren, und sparen Sie Energiekosten.

Im Frühjahr und Herbst drehen Sie einfach die Heizkörper oder den Raumthermostat herunter. Die Multisplit-Anlage kann den gesamten Bedarf abdecken.

Im Winter öffnen Sie die Heizkörper, und lassen Sie diese ergänzend zu Ihrer Luft-Luft-Wärmepumpe arbeiten, denn sie dienen bei Bedarf als zweite Wärmequelle.

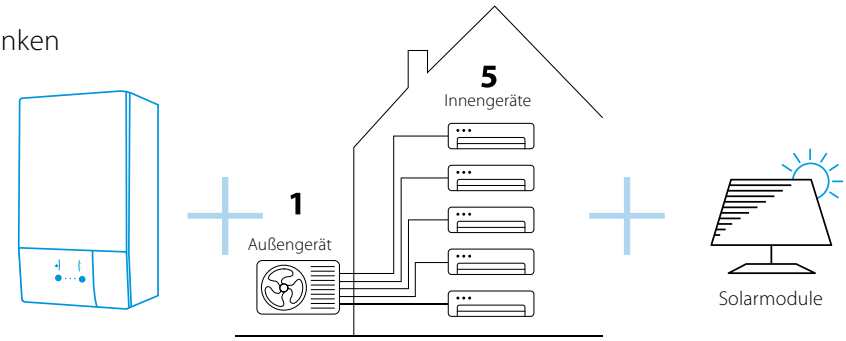

3 | Einfache Installation, Leitungslegung und Verkabelung

Egal an welchem Ort, für jedes Gerät wird das korrekte Montagezubehör benötigt, damit eine solide Befestigung und ein störungsfreier Betrieb gegeben sind. Physische Installation, Verkabelung, Verlegen der Kondensatableitung sowie die Ersteinrichtung eines einzelnen Systems gehen einfach und schnell.

4 | Rundumkomfort durch Heizen UND Kühlen

Die Ergänzung des vorhandenen Gaskessels durch ein Multisplit-System spart Energie und bietet ein hohes Maß an Komfort. Außerdem kann neben dem Heizbedarf auch der Bedarf an Kühlen werden, und das hocheffizient. Bei Bedarf kann das System jedoch mit einer Wärmesperre für den reinen Heizbetrieb gesperrt werden.

5 | Regeln Sie Ihre Geräte, wo immer Sie sind

Alle Innengeräte sind anhand der jeweils mitgelieferten Fernbedienung oder über die Onecta App unabhängig voneinander regelbar.
Mit der Daikin Onecta App können Sie jede Luft-Luft-Wärmepumpe programmieren, bedienen und überwachen – sogar über Sprachsteuerung. Onecta ist kompatibel mit Amazon Alexa und Google Assistant.

6 | Nur wenig Installationsraum, niedriger Schallpegel

Wenig Installationsraum
Das Multisplit-Außengerät ist sehr kompakt und kann sehr verschiedene installiert werden (an der Wand, auf einer Terrasse, im hinteren Teil eines Gartens usw.).

Niedriger Schallpegel
Multisplit-Außengeräte sind standardmäßig sehr leise, mit nur bis zu 46 dB(A), ähnlich wie ein Geschirrspüler. Außerdem senkt der Nachtflüstermodus die Geräuschentwicklung des Außengeräts während der Nacht in Abhängigkeit von Ihrer Programmierung.

Wussten Sie schon, dass für eine Reihe von Außengeräten * eine spezielle Software entwickelt wurde, die jederzeit den Schallpegel senkt, wenn dies gesetzlich vorgeschrieben ist.

* 2MXM40-50A9, 3MXM40-52A9

Multisplit-Anwendung

- Saisonale Effizienzwerte bis A+++ bei Kühlen und A++ bei Heizen dank der modernsten Technologie
- An 1 Multi-Außengerät können bis zu 5 Innengeräte angeschlossen werden; alle Inngeräte können einzeln geregelt und in verschiedenen Räumen installiert werden. Auch eine zeitversetzte Installation ist möglich. Innengeräte werden immer in der gleichen Betriebsart, Kühlen oder Heizen, betrieben
- Verschiedene Typen an Innengeräten können angeschlossen werden: z. B. Wandgeräte, Kassettengerät für Eckmontage, Kanalgeräte
- Außengeräte sind mit einem Swingverdichter ausgestattet, bekannt für seinen leisen und energiesparsamen Betrieb

2MXM40-50A9

2MXM68A9
3MXM40-68A9
4MXM68A9
4MXM80A9
5MXM90A9

Außengerät					**2MXM40A9**	**2MXM50A9**	**2MXM68A9**	**3MXM40A9**	**3MXM52A9**	**3MXM68A9**	**4MXM68A9**	**4MXM80A9**	**5MXM90A9**
Preis				**€**	**1.792,-**	**2.194,-**	**2.818,-**	**2.101,-**	**2.334,-**	**2.874,-**	**3.051,-**	**3.586,-**	**3.948,-**
Kühlleistung	Nom.			kW	4,0	5,0	6,8	4,0	5,2	6,8	6,8	8,0	9,0
Heizleistung	Nom.			kW	4,2	5,6	8,6	4,6	6,8	8,6	8,6	9,6	10,0
Abmessungen	Gerät	Höhe x Breite x Tiefe		mm	552x852x350		734x974x408						
Gewicht	Gerät			kg	36	41	60	57		62	63	67	68
Schallleistungspegel	Kühlen	Nom.		dBA	60		61	59		61			64
	Heizen	Nom.		dBA	62		61	59		61			64
Schalldruckpegel	Kühlen	Nom.		dBA	46	48	48	46		48			52
	Heizen	Nom.		dBA	48	50	48	47		48	49		52
Betriebsbereich	Kühlen	Umgebung	Min.~Max.	°CTK	-10~46								
	Heizen	Umgebung	Min.~Max.	°CFK	-15~18								
Anschließbare Innengeräte					2		2	3			4		5
Max. anschließbare Innengeräteleistung				kW	6,0	8,5	9,5 / 10,2(2)	7,0	9,0	11,0		14,5	15,6
Rohrleitungsanschlüsse	Flüssigkeit	AD		mm	2x 6,35 (1/4")			3x 6,35 (1/4")			4x 6,35 (1/4")		5x 6,35 (1/4")
	Gas	AD		mm	2x 9,5 (3/8")	1x 9,5 (3/8") 1x 12,7 (1/2")		1x 9,5 (3/8") 2x 12,7 (1/2")			2x 9,5 (3/8") 2x 12,7 (1/2")	1x 9,5 (3/8") 1x 12,7 (1/2") 2x 15,9 (5/8")	2x 9,5 (3/8") 1x 12,7 (1/2") 2x 15,9 (5/8")
Gesamtleitungslänge		Max.		m	30		50				60	70	75
Leitungslänge	AG-IG	min./max.		m	3/20 (1)		3/25 (1)						
Niveauunerschied	IG-AG	Max.		m	15								
	IG-IG	Max.		m	7,5								
Vorfgefüllte Kältemittelmenge				kg	0,88	1,15	2,0	1,8	1,8	2,0	2,0	2,4	2,4
Entspricht Leitungslänge				m	20	20	30	30	30	30	30	30	30
Stromversorgung	Phase / Frequenz / Spannung			Hz / V	1~/50/220-240								
Strom – 50 Hz	Max. Amperezahl für Sicherung (MSiA)			A	16							20	

Aktuelle Abmessungszeichnungen entnehmen Sie bitte dem Daikin Partnerportal my.daikin.at

(1) für einen Raum; (2) nur für CTXM-R und FTXM-R Serie

Partnerportal:

Weitere Einzelheiten und endgültige Informationen erhalten Sie nach dem Scannen oder Anklicken des QR-Codes.

Multisplit Außengerät 5MXM-A9

Multisplit Außengerät 4MXM-A9

Multisplit Außengerät 2MXM-A9

MXM-A9 KOMBINATIONSTABELLE MULTISPLIT

Geräte			2MXM40A9	2MXM50A9	2MXM68A9	3MXM40A9	3MXM52A9	3MXM68A9	4MXM68A9	4MXM80A9	5MXM90A9	Preis €
WANDGERÄT	Stylish	CTXA15CW/CS/CB	●	●	●	●	●	●	●	●	●	siehe Seite 32
		FTXA20CW/CS/CB	●	●	●	●	●	●	●	●	●	
		FTXA25CW/CS/CB	●	●	●	●	●	●	●	●	●	
		FTXA35CW/CS/CB	●	●	●	●	●	●	●	●	●	
		FTXA42CW/CS/CB		●	●		●	●	●	●	●	
		FTXA50CW/CS/CB		●	●		●	●	●	●	●	
	Emura	FTXJ20AW9/AS9/AB9	●	●	●	●	●	●	●	●	●	siehe seite 30
		FTXJ25AW9/AS9/AB9	●	●	●	●	●	●	●	●	●	
		FTXJ35AW9/AS9/AB9	●	●	●	●	●	●	●	●	●	
		FTXJ42AW9/AS9/AB9		●	●		●	●	●	●	●	
		FTXJ50AW9/AS9/AB9		●	●		●	●	●	●	●	
	Perfera	CTXM15A	●	●	●	●	●	●	●	●	●	612,-
		FTXM20A	●	●	●	●	●	●	●	●	●	626,-
		FTXM25A	●	●	●	●	●	●	●	●	●	682,-
		FTXM35A	●	●	●	●	●	●	●	●	●	809,-
		FTXM42A		●	●		●	●	●	●	●	939,-
		FTXM50A		●	●		●	●	●	●	●	1.059,-
		FTXM60A			●			●	●	●	●	1.232,-
		FTXM71A								●	●	1.346,-
	Comfora	FTXP20N9	●	●	●	●	●	●	●	●	●	417,-
		FTXP25N9	●	●	●	●	●	●	●	●	●	460,-
		FTXP35N9	●	●	●	●	●	●	●	●	●	540,-
TRUHENGERÄT	Perfera	CVXM20B	●	●	●	●	●	●	●	●	●	1.012,-
		FVXM25B	●	●	●	●	●	●	●	●	●	1.034,-
		FVXM35B	●	●	●	●	●	●	●	●	●	1.190,-
		FVXM50B		●	●		●	●	●	●	●	1.816,-
KANALGERÄT	mittlerer ESP	FDXM25F9	●	●	●	●	●	●	●	●	●	542,-
		FDXM35F9	●	●	●	●	●	●	●	●	●	688,-
		FDXM50F9		●	●		●	●	●	●	●	1.101,-
		FDXM60F9			●			●	●	●	●	1.439,-
		FBA35A9			●	●	●	●	●	●	●	1.389,-
		FBA50A9			●		●	●	●	●	●	1.489,-
		FBA60A9			●			●	●	●	●	1.679,-
KASSETTENGERÄT (ohne Verblendungen)	Roundflow	FCAG35B			●	●	●	●	●	●	●	1.136,-
		FCAG50B			●		●	●	●	●	●	1.176,-
		FCAG60B			●			●	●	●	●	1.232,-
	Euroraster	FFA25A9		●	●	●	●	●	●	●	●	1.103,-
		FFA35A9		●	●	●	●	●	●	●	●	1.172,-
		FFA50A9		●	●		●	●	●	●	●	1.215,-
		FFA60A9			●			●	●	●	●	1.643,-
DECKENGERÄT		FHA35A9			●	●	●	●	●	●	●	1.316,-
		FHA50A9			●		●	●	●	●	●	1.499,-
		FHA60A9			●			●	●	●	●	1.682,-
TRUHENGERÄT	ohne Verkleidung	FNA25A9			●	●	●	●	●	●	●	922,-
		FNA35A9			●	●	●	●	●	●	●	1.139,-
		FNA50A9			●		●	●	●	●	●	1.329,-
		FNA60A9			●			●	●	●	●	1.466,-
Preis		€	1.792,-	2.194,-	2.818,-	2.101,-	2.334,-	2.874,-	3.051,-	3.586,-	3.948,-	-

Warum **Monosplit**?

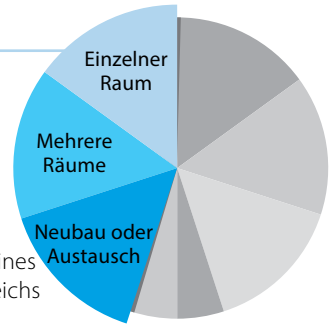

Optimieren eines weiteren Bereichs

Bedarf des Kunden
Heizen | Kühlen

Sie haben bereits eine **Warmwasserheizung in Ihrem Zuhause.** Sie haben Ihren Dachboden, Ihr Gewächshaus oder Ihre Garage als **Heimbüro oder Hobbyraum** eingerichtet. Sie möchten in dieser zusätzlichen Zone nicht ständig heizen, sondern benötigen eine komfortable und effiziente Lösung für das ganze Jahr.

Das Haus Ihres Kunden:
- 1 zusätzlicher Raum zum Heizen oder Kühlen
- Standort in einer beliebigen Region (*)
- Beliebige Anzahl von Bewohnern
- Ein- und Mehrfamilienhäuser

(*) Bei kalten Klimaregionen Produktpalette „Nepura" in Betracht ziehen

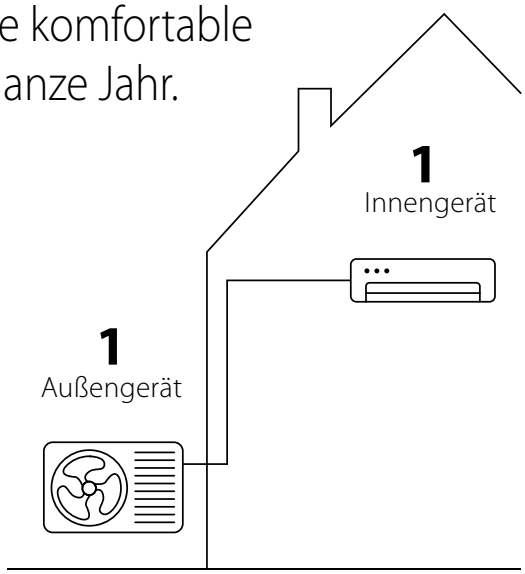

Legende
Kombination aus 1 Außengerät und 1 Innengerät

1 | Flexibilität

Ihr Kunde kann das für seine Installation am besten geeignete Innengerät wählen:

- **Wandgerät:** hoch an der Wand installiert, in vielen Größen und Farben erhältlich, von denen einige für ihr innovatives Aussehen und ihre funktionellen Fähigkeiten mehrfach ausgezeichnet wurden
- **Truhengerät:** kann an eine Wand oder auch verdeckt installiert werden und passt dank seiner geringen Höhe auch unter eine Fensterbank

- **Deckeneinbaugerät:** beeinträchtigt nicht die Raumgestaltung. Aufgrund seiner Kompaktheit passt sich dieses Gerät in jede Innenausstattung ein. Lediglich die Luftgitter sichtbar

reddot design award winner 2013

FTXZ-N

reddot award 2018 winner

FTXA-CW in Weiß

FTXA-CS in Silber

DESIGN AWARD 2018 | GOOD DESIGN

FTXA-CB in Schwarz

reddot award 2022 winner

FTXJ-AW9 in Weiß

FTXJ-AS9 in Silber

DESIGN AWARD 2022 | GOOD DESIGN

FTXJ-AB9 in Schwarz

2 | Effizienz

Eine Monosplit-Installation mit den höchsten Wirkungsgraden auf dem Markt spart Ihnen Energiekosten und bietet das ganze Jahr über Komfort.

Bis zu A+++ im Heizbetrieb

Bis zu A+++ im Kühlbetrieb

3 | Hohe Heizleistung

Unsere Monosplit-Geräte ermöglichen Heizbetrieb bei Außentemperaturen bis zu -20 °C (*)

In Regionen mit noch strengeren Außentemperaturen sorgt die Produktpalette Nepura für ein komfortables Innenraumklima, bei gleichzeitig hervorragenden Energieeffizienzwerten und garantiertem Heizbetrieb selbst **bei Außentemperaturen von bis zu -30 °C und zudem mit zusätzlichen Heizfunktionen.**

(*) Kombinationen FTXJ-A9 / RXJ-A* und FTXM-A / RXM-A

4 | Regeln Sie Ihre Geräte, wo immer Sie sind

Alle Innengeräte sind anhand der jeweils mitgelieferten Fernbedienung oder über die Onecta App unabhängig voneinander regelbar.

Mit der Daikin Onecta App können Sie jede Luft-Luft-Wärmepumpe programmieren, bedienen und überwachen – sogar über Sprachsteuerung. Onecta ist kompatibel mit Amazon Alexa und Google Assistant.

5 | Rundumkomfort durch Heizen UND Kühlen

Ein Split-System spart Energie und bietet ein hohes Maß an Klimakomfort. Außerdem kann neben dem Heizbedarf auch der Bedarf an Kühlen werden, und das hocheffizient. Unsere Innengeräte sind mit intelligenten Sensoren und Luftstromsteuerungen ausgestattet und sorgen so sowohl im Heizbetrieb als auch im Kühlbetrieb für höchsten Komfort.

Intelligenter Wärmesensor

Stylish FTXA und Daikin Emura FTXJ erkennen mithilfe eines intelligenten Wärmesensors die Temperaturverteilung in einem Raum und können so den Luftstrom auf optimale Klimatisierung ausrichten.

3D-Luftstrom

Zirkuliert durch kombinierten Betrieb der vertikalen und der horizontalen Schwenkautomatik warme bzw. kühle Luftstrom bis in alle Ecken, auch in größeren Räumen.

Coanda-Effekt

Durch die spezielle Gestaltung der Lamellen ergeben sich ein stärker gebündelter Luftstrom und daraus wiederum eine günstigere Temperaturverteilung über den gesamten Raum hinweg. (Daikin Emura FTXJ und Stylish FTXA)

Heiz-Boost

Bei aktivierter Funktion „Heiz-Boost" heizt Ihr Wärmepumpensystem Ihr Zuhause nach dem Einschalten blitzschnell auf wohlige Temperaturen. Die Solltemperatur wird im Vergleich zu einer herkömmlichen Luft-Luft-Wärmepumpe in einer um 14 % kürzeren (*) Zeit erreicht (nur Monosplit).

(*) Testbedingung für Heiz-Boost: Gerät Klasse 50, Außentemperatur: 2 °C, Innentemperatur: 10 °C, Einstellung über Fernbedienung: 23 °C

(*) Gilt für Wandgeräte und Truhengeräte Daikin Emura, Stylish und Perfera

Kamin-Logik

Bei Installation in der Nähe eines Wärmeerzeugers (z. B. Kamin oder Ofen) bleibt der Ventilator auch nach Erreichen der Soll-Temperatur weiter in Betrieb und sorgt so für eine gleichmäßige Temperaturverteilung im gesamten Raum (nur für Nepura FTXTJ-AW/B, FTXTM-A und FTXTA-CW/B).

FTXZ-N + RXZ-N

Ururu Sarara

Umfassende Klimatisierung mit Ent- und Befeuchtung, Luftreinigung und Lüftung, mit Spitzeneffizienzwerten für Heizen und Kühlen

- 5 Funktionen in einem Gerät: Befeuchtung, Entfeuchtung, Lüftung, Luftreinigung, Heizung & Kühlung
- Intelligenter Bewegungssensor für 3 Bereiche: verhindert, dass der Luftstrom direkt auf eine Person gerichtet wird. Wird erkannt, dass sich keine Personen im Raum befinden, schaltet das Gerät automatisch auf die Energiespareinstellung um
- Filter müssen nicht gereinigt werden, dank der Selbstreinigungsfunktion
- Saisonale Effizienz: gesamte Baureihe A+++ in Kühlen und Heizen
- Flüsterleiser Betrieb: Das Gerät ist im Betrieb kaum zu hören.
- 3D-Luftstrom damit der warme oder kühle Luftstrom bis in alle Ecken zirkuliert
- Optionen und Zubehör Seite 104

Monosplit-Anwendung

Preis			FTXZ + RXZ	25N + 25N	35N + 35N	50N + 50N
Setpreis (Innengerät + Außengerät + Infrarotfernbedienung)			€	**3.479,-**	**4.050,-**	**5.108,-**
Preis - Innengerät + Infrarotfernbedienung			€	**1.214,-**	**1.431,-**	**1.804,-**
Preis - Außengerät			€	**2.265,-**	**2.619,-**	**3.304,-**

Angaben zur Effizienz			FTXZ + RXZ	25N + 25N	35N + 35N	50N + 50N
Kühlleistung	Min. / Nom. / Max.		kW	0,6/2,5/3,9	0,6/3,5/5,3	0,6/5,0/5,8
Heizleistung	Min. / Nom. / Max.		kW	0,6/3,6/7,5	0,6/5,0/9,0	0,6/6,3/9,4
Leistungsaufnahme	Kühlen	Nom.	kW	0,41	0,66	1,10
	Heizen	Nom.	kW	0,62	1,00	1,41
Saisonale Effizienz (entsprechend EN14825)	Kühlen	Energieeffizienzklasse			A+++	
		Pdesign	kW	2,50	3,50	5,00
		SEER		9,54	9,00	8,60
		Jährlicher Energieverbrauch	kWh	92	136	203
	Heizen (durchschnittl. Klima)	Energieeffizienzklasse			A+++	
		Pdesign	kW	3,50	4,50	5,60
		SCOP/A		5,90	5,73	5,50
		Jährlicher Energieverbrauch	kWh	831	1.100	1.427
Nominale Effizienz	EER			6,10	5,30	4,55
	COP			5,80	5,00	4,47
	Jährlicher Energieverbrauch		kWh	205	330	550
	Energieeffizienzklasse	Kühlen / Heizen			A/A	

Technische Daten – Innengerät			FTXZ	25N	35N	50N
Abmessungen	Gerät	Höhe x Breite x Tiefe	mm		295x798x372	
Gewicht	Gerät		kg		15	
Luftfilter	Typ				Selbstreinigender Filter	
Ventilator – Luftvolumenstrom	Kühlen	Hoch/Nom./ Niedrig / Flüsterbetrieb	m^3/h	642/432/318/240	726/504/336/240	900/552/396/276
	Heizen	Hoch/Nom./ Niedrig / Flüsterbetrieb	m^3/h	702/516/402/288	798/552/414/288	864/642/462/354
Schallleistungspegel	Kühlen		dB(A)	54	57	60
	Heizen		dB(A)	56	57	59
Schalldruckpegel	Kühlen	Hoch / Niedrig / Flüsterbetrieb	dB(A)	38/26/19	42/27/19	47/30/23
	Heizen	Hoch / Niedrig / Flüsterbetrieb	dB(A)	39/28/19	42/29/19	44/31/24
Regelungssysteme	Infrarot-Fernbedienung				ARC477A1	
Stromversorgung	Phase / Frequenz / Spannung		Hz / V		1~ / 50 / 220-240	
Rohrleitungsanschlüsse	Flüssigkeit	AD	mm		6,35 (1/4")	
	Gas	AD	mm		9,5 (3/8")	

Technische Daten – Außengerät			RXZ	25N	35N	50N
Abmessungen	Gerät	Höhe x Breite x Tiefe	mm		693x873x334	
Gewicht	Gerät		kg		50	
Schallleistungspegel	Kühlen		dB(A)	59	61	63
	Heizen		dB(A)	59	61	64
Schalldruckpegel	Kühlen	Hoch	dB(A)	46	48	49
	Heizen	Hoch	dB(A)	46	48	50
Betriebsbereich	Kühlen	Umgebung Min. bis Max.	°C TK		-10~43	
	Heizen	Umgebung Min. bis Max.	°C FK		-20~18	
Kältemittel	Typ / Füllmenge / GWP	Füllmenge: kg / tCO_2-Äq.			R-32/1,34/0,9/675	
Rohrleitungsanschlüsse	Flüssigkeit	AD	mm		6,35 (1/4")	
	Gas	AD	mm		9,5 (3/8")	
	Leitungslänge	AG – IG min./max.	m		1,5/10	
	Niveauunterschied	IG – AG Max.	m		8	
Stromversorgung	Phase / Frequenz / Spannung		Hz / V		1~ / 50 / 220-240	
Strom – 50 Hz	Max. Amperezahl für Sicherung (MSiA)		A		16	

Zubehör für Ururu Sarara Geräte (Regelungszubehör siehe Seite 104 - 105)

Materialname	Beschreibung	Preis €
	Infrarotfernbedienung als Standard enthalten	Standard
BRP069B42	WiFi Controller Schnittstelle	36,-
KPMH974B403	2m Verlängerung für Befeuchtungsschlauch	129,-
KPMH974B43	10m Ersatz für Befeuchtungsschlauch	310,-
	Geruchsfilter (mit Rahmen), 1 Satz (empfohlen alle 3 Jahre)	auf Anfrage

A.E.C. - Jährlicher Energiebedarf
Nominaler EER – Energieeffizienzrate im Kühlen bei 35°CTK Außentemperatur, 27°CTK Innentemperatur, Nennleistung
Nominaler COP – Leistungskoeffizient im Heizen bei 7°CTK Außentemperatur, 20°CTK Innentemperatur, Nennleistung
EER/COP gemäß Eurovent 2012, nur zur Verwendung außerhalb der EU.
MFA wird für Auswahl des Schutzschalters und des FI-Schutzschalters (Fehlerstrom-Schutzschalter) verwendet. Weitere Informationen zu jeder Kombination finden Sie im Datenbuch.

FTXZ-N

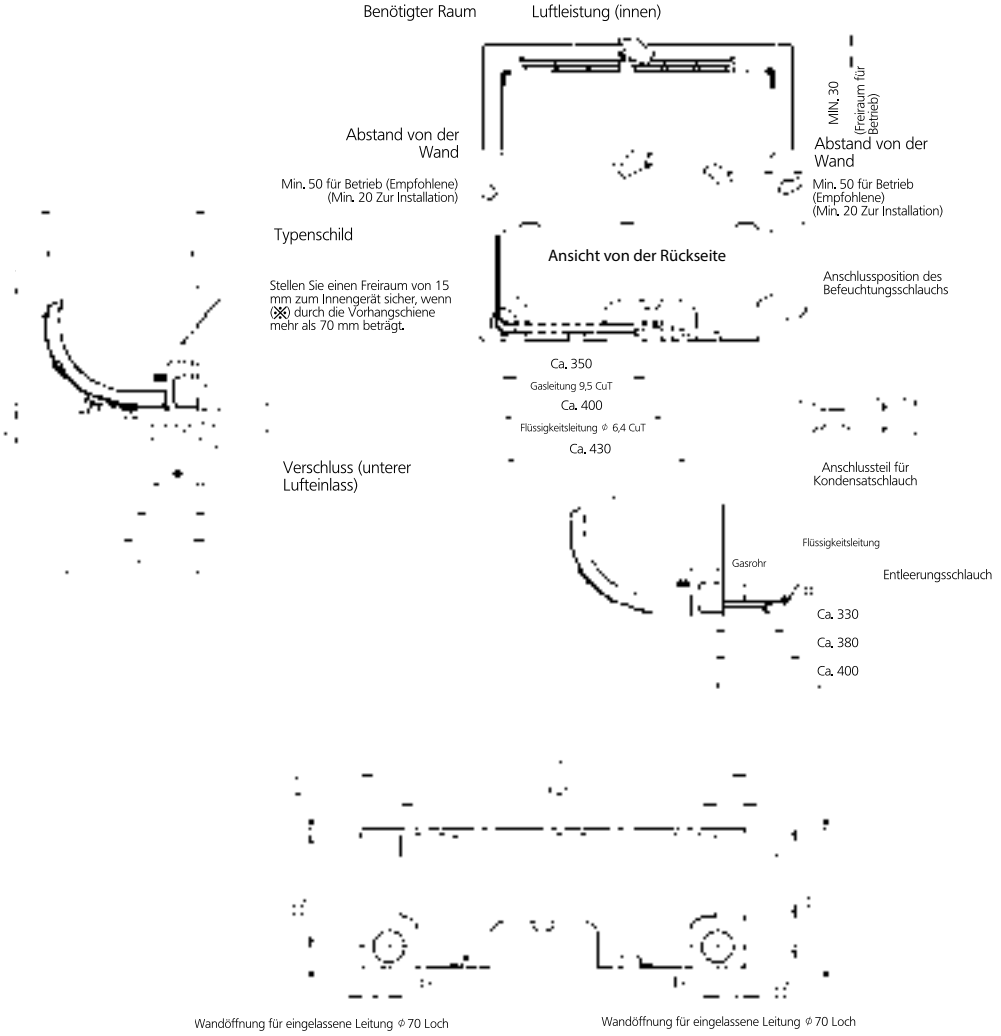

Standardpozition der Mauerlöcher

Partnerportal:

Weitere Einzelheiten und endgültige Informationen erhalten Sie nach dem Scannen oder Anklicken des QR-Codes.

Ururu Sarara
Wandgerät FTXZ-N

Ururu Sarara
Außengerät RXZ-N

Technische Änderung der Zeichnung möglich - aktuelle Daten entnehmen Sie bitte dem Daikin Partnerportal my.daikin.at

FTXJ-AW9/AS9/AB9 + RXJ-A9

DAIKIN emura

reddot winner 2022

Design, das für sich selbst spricht

- Intelligenter Wärmesensor und Coanda-Luftstrom bieten perfekte Temperatur- und Luftverteilung
- Schnelles Aufheizen
- Flash Streamer-Technologie für frische und gesunde Luft
- Onecta App: Regeln Sie Ihr Innengerät mit einer App von einem beliebigen Ort aus über Ihr lokales Netzwerk oder das Internet
- Flüsterleise: nur 19 dB(A) im Flustermodus
- Saisonale Effizienz bis zu A+++ beim Kühlen und Heizen
- Optionen und Zubehör Seite 104

Multisplit-Anwendungen:

- Kombinationstabelle Multisplit Seite 25
- Richtlinien elektrische Verkabelung Seite 111

Vorläufige Daten!

Preis	FTXJ + RXJ	20* + 20A9	25* + 25A9	35* + 35A9	42* + 42A9	50* + 50A9
Setpreis (Innengerät + Außengerät + Infrarotfernbedienung) mit FTXJ-AW9	€	**2.329,-**	**2.470,-**	**2.907,-**	**3.676,-**	**4.018,-**
Setpreis (Innengerät + Außengerät + Infrarotfernbedienung) mit FTXJ-AS9	€	**2.423,-**	**2.564,-**	**3.009,-**	**3.810,-**	**4.120,-**
Setpreis (Innengerät + Außengerät + Infrarotfernbedienung) mit FTXJ-AB9	€	**2.357,-**	**2.500,-**	**2.942,-**	**3.724,-**	**4.070,-**
Preis - Innengerät + Infrarotfernbedienung (FTXJ-AW9)	€	**948,-**	**973,-**	**1.154,-**	**1.571,-**	**1.654,-**
Preis - Innengerät + Infrarotfernbedienung (FTXJ-AS9)	€	**1.042,-**	**1.067,-**	**1.256,-**	**1.705,-**	**1.756,-**
Preis - Innengerät + Infrarotfernbedienung (FTXJ-AB9)	€	**976,-**	**1.003,-**	**1.189,-**	**1.619,-**	**1.706,-**
Preis - Außengerät	€	**1.381,-**	**1.497,-**	**1.753,-**	**2.105,-**	**2.364,-**

Angaben zur Effizienz				FTXJ/RXJ	20AW9/AS9/AB9 + 20A9	25AW9/AS9/AB9 + 25A9	35AW9/AS9/AB9 + 35A9	42AW9/AS9/AB9 + 42A9	50AW9/AS9/AB9 + 50A9
Kühlleistung	Min. / Nom. / Max.			kW	1,3/2,0/2,6	1,3/2,5/3,2	1,4/3,4/4,0	1,7/4,2/5,0	1,7/5,0/5,3
Heizleistung	Min. / Nom. / Max.			kW	1,3/2,5/3,5	1,3/2,8/4,7	1,4/4,0/5,2	1,7/5,4/6,0	1,7/5,8/6,5
Leistungsaufnahme	Kühlen	Nom.		kW	0,43	0,56	0,78	1,05	1,36
	Heizen	Nom.		kW	0,50	0,56	0,99	1,31	1,45
Raumkühlen	Energieverbrauchskennzeichnung					A+		A+	
	Leistung	Pdesign		kW	2	2,5	3,4	4,2	5
	SEER				8,75	8,74	8,73	7,5	7,33
	Jährlicher Energieverbrauch			kWh/a	80	100	136	196	239
Raumheizen (durchschnittliches Klima)	Energieverbrauchskennzeichnung					A+		A+	
	Leistung	Pdesign		kW	2,02	2,07	2,11	3,26	3,44
	SCOP				5,15	5,15	5,15	4,6	4,6
	Jährlicher Energieverbrauch			kWh/a	652	666	680	1.156	1.218
Nominale Effizienz	EER				4,7	4,46	4,37	3,99	3,68
	COP				5	5	4,04	4,12	4
	Jährlicher Energieverbrauch			kWh/a	213	280	389	526	679
	Richtlinie zur Energieverbrauchskennzeichnung	Kühlen / Heizen			A/A				

Innengerät				FTXJ	20AW9/AS9/AB9	25AW9/AS9/AB9	35AW9/AS9/AB9	42AW9/AS9/AB9	50AW9/AS9/AB9
Abmessungen	Gerät	Höhe x Breite x Tiefe		mm	305x900x212				
Gewicht	Gerät			kg	12				
Luftfilter	Typ				Abnehmbar / Waschbar				
Ventilator	Luftvolumenstrom	Kühlen	Flüsterbetrieb / Niedrig / Mittel / Hoch	m^3/min	276/360/504/660	276/360/516/684	276/360/516/708	276/432/570/780	312/456/624/810
		Heizen	Flüsterbetrieb / Niedrig / Mittel / Hoch	m^3/min	276/384/522/666	276/384/540/678	276/384/540/702	312/462/630/864	342/492/666/900
Schallleistungspegel	Kühlen			dB(A)	57	57	60	60	60
	Heizen			dB(A)	-	-	-	-	-
Schalldruckpegel	Kühlen	Flüsterbetrieb / Niedrig / Hoch		dB(A)	19/25/39*	19/25/40*	19/25/41*	21/29/45*	24/31/46*
	Heizen	Flüsterbetrieb / Niedrig / Hoch		dB(A)	19/25/39*	19/25/40*	19/25/41*	21/29/45*	24/33/46*
Regelungssysteme	Infrarot-Fernbedienung				ARC488A1W/S/K				

* + 2 dB(A) in Multisplit-Kombination

Außengerät				RXJ	20A9	25A9	35A9	42A9	50A9
Abmessungen	Gerät	Höhe x Breite x Tiefe		mm	552x840x350			734x954x408	
Gewicht	Gerät			kg	33			49	
Schallleistungspegel	Kühlen	Nom.		dB(A)	59	59	61	62	62
	Heizen	Nom.		dB(A)	59	59	61	62	62
Schalldruckpegel	Kühlen	Nom.		dB(A)	46	46	49	48	48
	Heizen	Nom.		dB(A)	47	47	49	48	49
Betriebsbereich	Kühlen	Umgebung	Min. bis Max.	°C TK	-10~+50				
	Heizen	Umgebung	Min. bis Max.	°C FK	-20~+24				
Kältemittel	Typ / GWP				R-32 / 675,0				
	Füllmenge			kg/tCO_2-Äq.	0,76/0,52			1,10/0,75	
Rohrleitungsanschlüsse	Flüssigkeit / Gas	AD		mm	6,35/9,50			6,35/12,7	
	Leitungslänge	AG – IG	Max.	m	20			30	
	Zusätzliche Kältemittelfüllmenge			kg/m	0,02 (bei Leitungslängen über 10 m)				
	Höhendifferenz	IG – AG	Max.	m	15			20	
Spannungsversorgung	Phase / Frequenz / Spannung			Hz / V	1~/50 /220-240				
Stromstärke – 50 Hz	Max. Amperezahl für Sicherung (MFA)			A	10			13	

Enthält fluorierte Treibhausgase

Zubehör für Daikin Emura Geräte (Regelungszubehör siehe Seite 104 - 105)

Materialname	Beschreibung	Preis €
EKRS21	Kabeladapter (erforderlich für S21 Verbindung) (1)	**18,-**
	Infrarotfernbedienung als Standard enthalten	**Standard**
	Austausch-Geruchsfilter mit Titanapatit (ohne Rahmen), 1 Satz (empfohlen alle 3 Jahre)	**auf Anfrage**
	Antibakterieller Partikelfilter mit Silber (mit Rahmen), 2 Sätze (empfohlen alle 3 Jahre)	**auf Anfrage**

(1) Bei Verwendung der S21 Verbindung, muss die WiFi Schnittstelle deaktiviert werden.

FTXJ-AW9/AS9/AB9

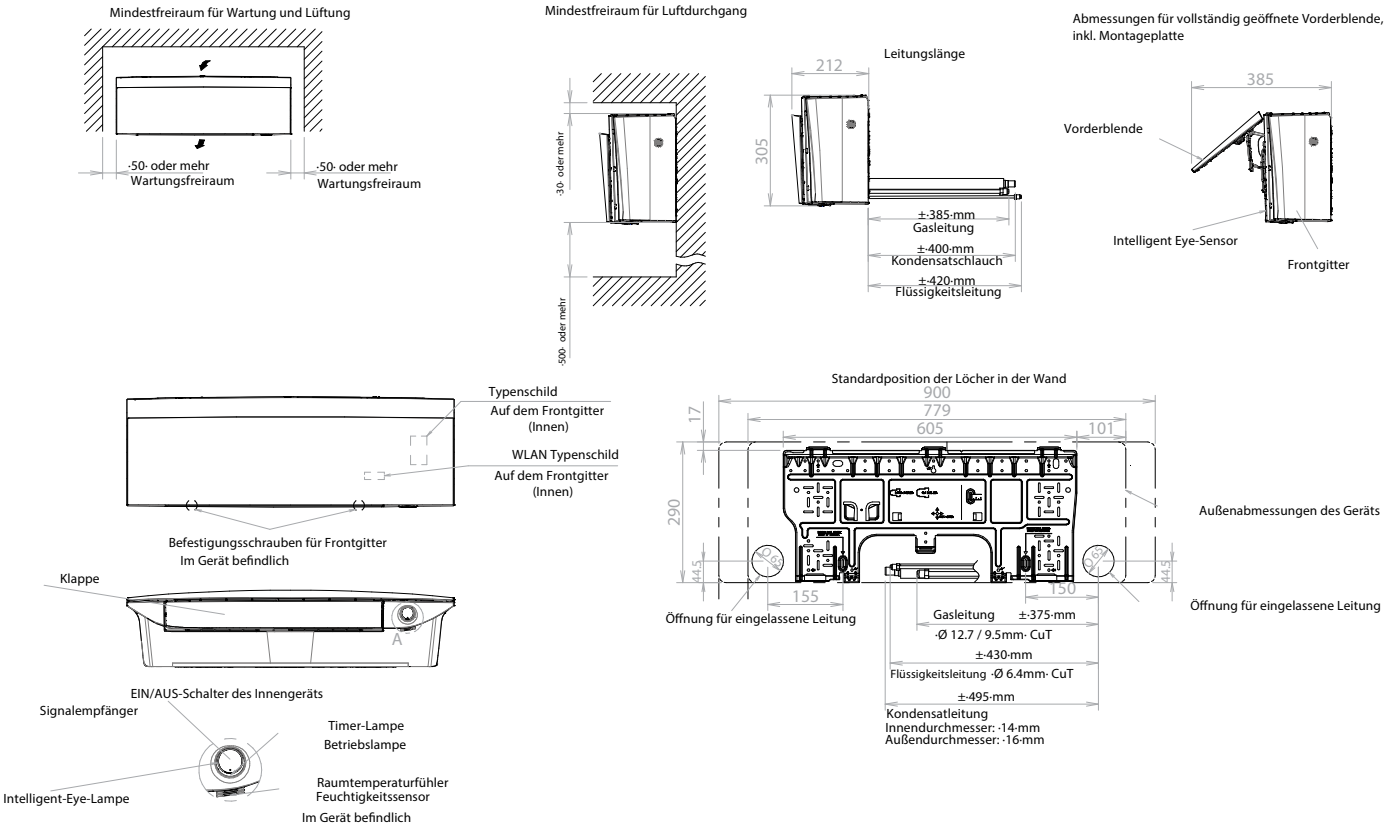

Partnerportal:

Weitere Einzelheiten und endgültige Informationen erhalten Sie nach dem Scannen oder Anklicken des QR-Codes.

Daikin Emura Innengerät FTXJ-AW9	Daikin Emura Innengerät FTXJ-AS9	Daikin Emura Innengerät FTXJ-AB9	Daikin Emura Außengerät RXJ-A9

Technische Änderung der Zeichnung möglich - aktuelle Daten entnehmen Sie bitte dem Daikin Partnerportal my.daikin.at

FTXA-CW/CS/CB

stylish

Elegantes Äußeres, Intelligenz im Inneren

GOOD DESIGN

DESIGN AWARD 2018

reddot award 2018 winner

- Kompaktes und funktionales Design, passend zu jedem Interieur
- 3 elegante Farben: Weiß, Silber und Mattschwarz
- Bis Klasse A+++ für Heizen und Kühlen
- Luftreinigung durch Filter mit Titanapatit
- Flash Streamer-Technologie für frische und gesunde Luft
- Neu gestalteter Ventilator sorgt für praktisch geräuschlosen Betrieb
- Intelligente Wärmesensor und Coanda-Luftstrom bieten perfekte Temperatur- und Luftverteilung
- Große Vielzahl an Leistungsklassen von 1,5 kW bis 5,0 kW
- Optionen und Zubehör Seite 104

Multisplit-Anwendungen:

- Kombinationstabelle Multisplit Seite 25
- Richtlinien elektrische Verkabelung Seite 111

Monosplit-Anwendung

Multisplit-Anwendung Seite 25

Vorläufige Daten!

Preis	FTXA + RXA	CTXA15*	20* + 20A8	25* + 25A8	35* + 35A8	42* + 42B8	50* + 50B8
Setpreis (Innengerät + Außengerät + Infrarotfernbedienung) mit FTXA-CW	€	-	2.262,-	2.397,-	2.824,-	3.329,-	3.689,-
Setpreis (Innengerät + Außengerät + Infrarotfernbedienung) mit FTXA-CS	€	-	2.356,-	2.491,-	2.926,-	3.443,-	3.778,-
Setpreis (Innengerät + Außengerät + Infrarotfernbedienung) mit FTXA-CB	€	-	2.290,-	2.427,-	2.859,-	3.368,-	3.735,-
Preis - Innengerät + Infrarotfernbedienung (C/FTXA-CW)	€	900,-	948,-	973,-	1.154,-	1.368,-	1.437,-
Preis - Innengerät + Infrarotfernbedienung (C/FTXA-CS)	€	996,-	1.042,-	1.067,-	1.256,-	1.482,-	1.526,-
Preis - Innengerät + Infrarotfernbedienung (C/FTXA-CB)	€	928,-	976,-	1.003,-	1.189,-	1.407,-	1.483,-
Preis - Außengerät	€	-	1.314,-	1.424,-	1.670,-	1.961,-	2.252,-

Angaben zur Effizienz			FTXA + RXA	CTXA15CW/CS/CB	20CW/CS/CB + 20A8	25CW/CS/CB + 25A8	35CW/CS/CB + 35A8	42CW/CS/CB + 42B8	50CW/CS/CB + 50B8
Kühlleistung	Min./Nom./Max		kW	Anschließbar ausschließlich an Multisplit-Außengeräte	1,3/2,0/2,6	1,3/2,5/3,2	1,4/3,4/4,0	1,7/4,2/5,0	1,7/5,0/5,3
Heizleistung	Min./Nom./Max		kW		1,3/2,5/3,5	1,3/2,8/4,7	1,4/4,0/5,2	1,7/5,4/6,0	1,7/5,8/6,5
Leistungsaufnahme	Kühlung	Nom.	kW		0,43	0,56	0,78	1,05	1,36
	Heizen	Nom.	kW		0,5	0,56	0,99	1,31	1,45
Saisonale Effizienz (gemäß EN 14825)	Kühlen	Energieeffizienzklasse				A++		A+++	
		Pdesign	kW		2,00	2,50	3,40	4,20	5,00
		SEER			8,75	8,74	8,73	7,50	7,33
		Jährlicher Energieverbrauch	kWh		80	100	136	196	239
	Heizen (durchschnittl. Klima)	Energieeffizienzklasse				A+		A+	
		Pdesign	kW		2,40	2,45	2,50	3,80	4,00
		SCOP/A				5,15		4,60	
		Jährlicher Energieverbrauch	kWh		653	666	680	1.150	1.217
Nominale Effizienz	EER				4,70	4,46	4,37	3,99	3,68
	COP				5,00		4,04	4,12	4,00

Innengerät			FTXA	CTXA15CW/CS/CB	20CW/CS/CB	25CW/CS/CB	35CW/CS/CB	42CW/CS/CB	50CW/CS/CB
Abmessungen	Gerät	Höhe x Breite x Tiefe	mm	295x798x189					
Gewicht	Gerät		kg	12					
Luftfilter	Typ			Abnehmbar / Waschbar					
Ventilator – Luftvolumenstrom	Kühlen	Hoch / Nom. / Niedrig / Flüsterbetrieb	m^3/h	660/480/366/276	660/492/366/276	690/516/366/276	714/516/366/276	786/588/432/276	810/624/456/312
	Heizen	Hoch / Nom. / Niedrig / Flüsterbetrieb	m^3/h	654/522/384/270		666/540/384/270	690/540/384/270	876/630/462/312	906/666/492/342
Schallleistungspegel	Kühlen		dB(A)	57			60		
Schalldruckpegel	Kühlen	Hoch / Niedrig / Flüsterbetrieb		39/25/21	39/25/19	40/25/19	41/25/19	45/29/21	46/31/24
	Heizen	Hoch / Niedrig / Flüsterbetrieb		39/25/21	39/25/19	40/25/19	41/25/19	45/29/21	46/33/24
Regelungssysteme	Infrarot-Fernbedienung			ARC466A58					
Stromversorgung	Phase / Frequenz / Spannung		Hz / V	1~/50/220-240					
Rohrleitungsanschlüsse	Flüssigkeit	AD	mm	6,35 (1/4")					
	Gas	AD	mm	9,5 (3/8")				9,5 (3/8")	12,7 (1/2")

Außengerät				RXA		20A8	25A8	35A8	42B8	50B8
Abmessungen	Gerät	Höhe x Breite x Tiefe		mm	Anschließbar ausschließlich an Multisplit-Außengeräte	552x840x350			734x954x373	
Gewicht	Gerät			kg		32			50	
Schallleistungspegel	Kühlen / Heizen			dB(A)		59		61	62	
Schalldruckpegel	Kühlen	Nom.		dB(A)		46		49	48	
	Heizen	Nom.		dB(A)		47		49	48	
Betriebsbereich	Kühlen	Umgebung	Min. bis Max.	°C TK		-10 ~ 46				
	Heizen	Umgebung	Min. bis Max.	°C FK		-15 ~ 24				
Kältemittel	Typ / Füllmenge / GWP			kg/tCO_2-Äq.		R-32/0,76/675/0,52			R-32/1,1/675/0,75	
Rohrleitungsanschlüsse	Flüssigkeit	AD		mm		6,35 (1/4")				
	Gas	AD		mm		9,5 (3/8")				12,7 (1/2")
Leitungslänge	AG – IG	min./max.		m		1,5/20			3/30	
	System	Vorbefüllt		m		10				
	Zusätzliche Kältemittelfüllmenge			kg/m		0,02 (bei Leitungslängen über 10 m)				
	Niveauunterschied	IG – AG	Max.	m		15			20	
Stromversorgung	Phase / Frequenz / Spannung			Hz / V		1~/50/220-240				
Strom – 50 Hz	Max. Amperezahl für Sicherung (MSiA)			A		10	13			

(1) Nicht zeitgleich mit der WiFi Controller Schnittstelle einsetzbar. Zusätzlich ist der Kabeladapter EKRS21 notwendig, und die WiFi Schnittstelle muss deaktiviert werden.

FTXA-CW/CS/CB + RXA-A8/B8

Zubehör für Stylish Geräte (Regelungszubehör siehe Seite 104 - 105)

Materialname	Beschreibung	Preis €
EKRS21	Kabeladapter (erforderlich für S21 Verbindung) (1)	**18,-**
	Infrarotfernbedienung als Standard enthalten	**Standard**
	Austausch-Geruchsfilter mit Titanapatit (ohne Rahmen), 1 Satz (empfohlen alle 3 Jahre)	**auf Anfrage**
	Antibakterieller Partikelfilter mit Silber (mit Rahmen), 2 Sätze (empfohlen alle 3 Jahre)	**auf Anfrage**

(1) Bei Verwendung der S21 Verbindung, muss die WiFi Schnittstelle deaktiviert werden.

CTXA-CW/CS/CB
FTXA-CW/CS/CB

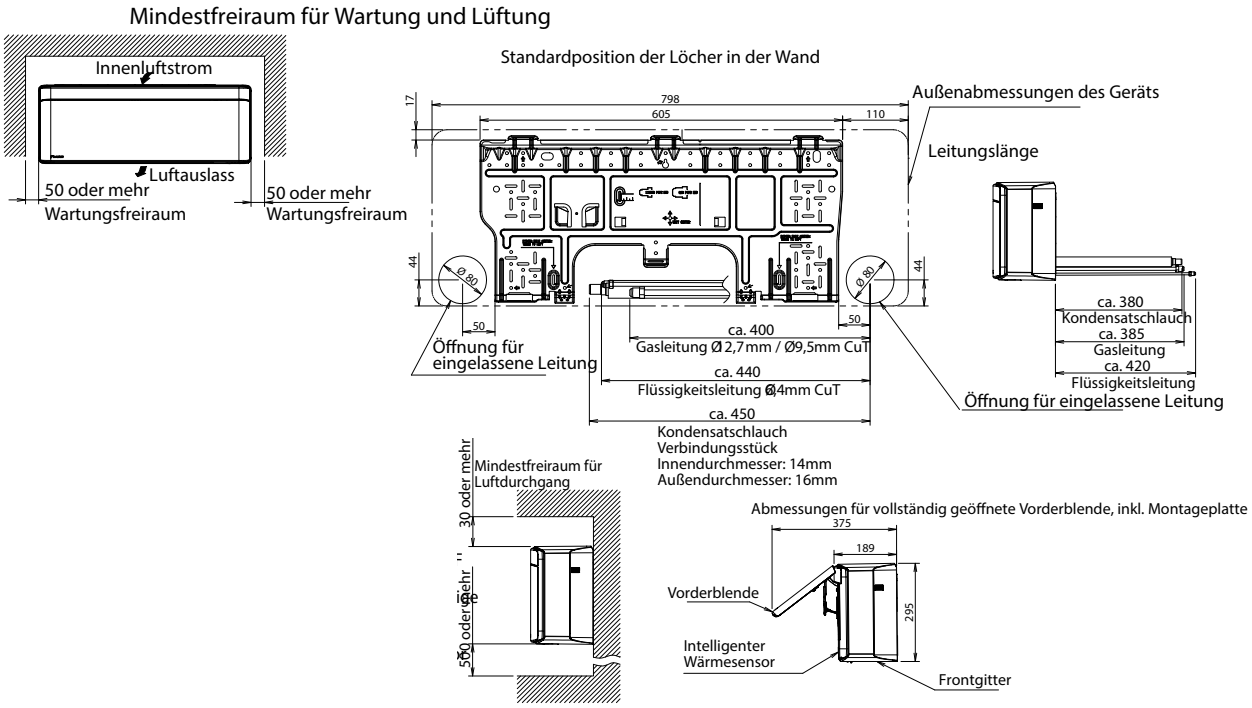

Partnerportal:

Weitere Einzelheiten und endgültige Informationen erhalten Sie nach dem Scannen oder Anklicken des QR-Codes.

Stylish Wandgerät Weiß FTXA-CW

Stylish Wandgerät Silber FTXA-CS

Stylish Wandgerät Mattschwarz FTXA-CB

Außengerät RXA-A8

Außengerät RXA42B9

Außengerät RXA50B

Technische Änderung der Zeichnung möglich - aktuelle Daten entnehmen Sie bitte dem Daikin Partnerportal my.daikin.at

Monosplit-Anwendung

Multisplit-Anwendung Seite 25

-20°

Technische Kühlung

perfera

Perfera für optimalen Komfort und hohe Energieeffizienz

- Komfort+: perfekter Komfort mit gleichmäßiger Temperaturverteilung im ganzen Raum. Die Doppellamellen leiten die Luft im Heizbetrieb zur Decke und zur Wand
- Sensor zur Bewegungserkennung in 2 Bereichen: verhindert, dass der Luftstrom direkt auf eine Person gerichtet wird
- Bei aktivierter Funktion „Schnelles Aufheizen" heizt diese Klimaanlage Ihr Zuhause nach dem Einschalten blitzschnell auf wohlige Temperaturen
- Der Allergen- und Luftreinigungsfilter mit Silber entfernt Allergene wie Pollen aus der Luft und gewährleistet so eine dauerhafte Zuleitung sauberer Luft
- Integrierter WiFi Controller zur Fernsteuerung mit der Onecta App
- Optionen und Zubehör Seite 104

FTXM20-42A

So gut wie nicht zu hören

Heiz-Boost

Filter mit Silber zur Abscheidung von Allergenen und Luftreinigung

RXM-A/R

ARC466A33

Integriert

Vorläufige Daten!

Multisplit-Anwendungen:

- Kombinationstabelle Multisplit Seite 25
- Richtlinien elektrische Verkabelung Seite 111

Preis	C/FTXM + RXM	CTXM15A	20A+ 20A	25A + 25A9	35A + 35A9	42A + 42A	50A + 50A8	60A + 60A	71A + 71A
Setpreis (Innengerät + Außengerät + Infrarotfernbedienung)	€	-	1.746,-	1.842,-	2.167,-	2.505,-	2.889,-	3.216,-	3.645,-
Preis - Innengerät + Infrarotfernbedienung	€	612,-	626,-	682,-	809,-	939,-	1.059,-	1.232,-	1.346,-
Preis - Außengerät	€	-	1.120,-	1.160,-	1.358,-	1.566,-	1.830,-	1.984,-	2.299,-

Angaben zur Effizienz			C/FTXM + RXM	CTXM15A	20A+ 20A	25A + 25A9	35A + 35A9	42A + 42A	50A + 50A8	60A + 60A	71A + 71A
Kühlleistung	Min. / Nom. / Max.		kW	Nur verfügbar in Multisplit-Anwendung	0,9/2,0/3	0,9/2,5/3,8	0,9/3,5/4,4	1,5/4,2/5,2	1,7/5/5,3	1,7/6,0/7,0	2,3/7,1/8,5
Heizleistung	Min. / Nom. / Max.		kW		0,8/2,5/4,5	0,8/2,8/5	0,8/4,0/5,5	1,5/5,4/6,2	1,7/5,8/6,5	1,7/7,0/8,0	2,3/8,2/10,2
Leistungsaufnahme	Kühlen	Nom.	kW		0,37	0,48	0,76	1,00	1,36	1,77	2,34
	Heizen	Nom.	kW		0,50	0,56	0,88	1,29	1,4	1,94	2,57
Saisonale Effizienz (entsprechend EN14825)	Kühlen	Energieeffizienzklasse				A+			A+		
		Pdesign	kW		2,00	2,50	3,50	4,20	5,00	6,00	7,10
		SEER			9,47		9,25	8,11	7,55	6,9	6,2
		Jährlicher Energieverbrauch	kWh		74	92	132	181	232	304	407
	Heizen (durchschnittl. Klima)	Energieeffizienzklasse				A+			A+	A+	
		Pdesign	kW		2,30	2,40	2,50	4,00	4,50	4,8	6,20
		SCOP/A				5,20		5,00	4,8	4,30	3,81
		Jährlicher Energieverbrauch	kWh		619	647	673	1.120	1.326	1.562	2.276
Nominale Effizienz	EER				5,35	5,2	4,63	4,20	3,55	3,39	3,03
	COP				5,00		4,55	4,19	4,00	3,61	3,19
	Jährlicher Energieverbrauch		kWh		187	240	378	500	679	885	1.170
	Energieeffizienzklasse	Kühlen / Heizen			A/A						B/D

Technische Daten – Innengerät			C/FTXM	CTXM15A	20A	25A	35A	42A	50A	60A	71A
Abmessungen	Gerät	Höhe x Breite x Tiefe	mm	298x804x252						299x998x292	
Gewicht	Gerät		kg	11,5					14,5		
Luftfilter	Typ			Abnehmbar / Waschbar / Schimmelabweisend							
Ventilator – Luftvolumenstrom	Kühlen	Hoch/Nom./ Niedrig / Flüsterbetrieb	m^3/h	714/534/378/276			792/564/426/276	798/588/432/300	762/624/468/354	1.026/876/720/546	1.056/900/750/606
	Heizen	Hoch/Nom. /Niedrig / Flüsterbetrieb	m^3/h	684/552/414/294			666/564/414/306	840/600/426/318	870/690/516/414	1.062/936/738/672	1.104/972/780/714
Schallleistungspegel	Kühlen		dB(A)	54			58	60			
	Heizen		dB(A)	53				60		59	61
Schalldruckpegel	Kühlen	Hoch / Niedrig / Flüsterbetrieb	dB(A)	41/25/19			45/29/19	45/30/21	46/33/27	46/37/30	47/38/32
	Heizen	Hoch / Niedrig / Flüsterbetrieb	dB(A)	39/26/20		39/27/20	39/28/20	45/29/21	46/34/31	45/36/33	46/37/34
Regelungssysteme	Infrarot-Fernbedienung			ARC466A86							
Stromversorgung	Phase / Frequenz / Spannung		Hz / V	1~ / 50 / 220-240							
Rohrleitungsanschlüsse	Flüssigkeit	AD	mm	6,35 (1/4")							
	Gas	AD	mm	9,5 (3/8")					12,7 (1/2")		15,9 (5/8")

Technische Daten – Außengerät				RXM		20A	25A9	35A9	42A	50A8	60A	71A
Abmessungen	Gerät	Höhe x Breite x Tiefe		mm	Nur verfügbar in Multisplit-Anwendung	610x923x367					734x954x401	
Gewicht	Gerät			kg		36			40		49	55
Schallleistungspegel	Kühlen			dB(A)		58			61		63	66
	Heizen			dB(A)		58		60	61	62	63	67
Schalldruckpegel	Kühlen	Nom.		dB(A)		46		47	48			47
	Heizen	Nom.		dB(A)		47		49	49	49		48
Betriebsbereich	Kühlen	Umgebung	Min. bis Max.	°C TK		-10~50 (-15~50 mit Einstellung auf technische Kühlung)(3)						-10~46
	Heizen	Umgebung	Min. bis Max.	°C FK		-20~24						-15~24
Kältemittel	Typ / Füllmenge / GWP		Füllmenge: kg / tCO_2-Äq.			R-32/0,95/675/ 0,65			R-32/0,95/675/ 0,65	R-32/0,95/675/0,65	R-32/1,15/675/0,78	
Rohrleitungsanschlüsse	Flüssigkeit	AD		mm		6,35 (1/4")						
	Gas	AD		mm		9,5 (3/8")				12,7 (1/2")		15,9 (5/8")
	Leitungslänge	AG – IG	min./max.	m		3/20			3/30			
		System	Vorbefüllt	m		10						
	Zusätzliche Kältemittelfüllmenge			kg/m		0,02 (bei Leitungslängen über 10 m)						
	Niveauunterschied	IG – AG	Max.	m		15			20			
Stromversorgung	Phase / Frequenz / Spannung			Hz / V		1~ / 50 / 220-240						
Strom – 50 Hz	Max. Amperezahl für Sicherung (MSiA)			A		10	13				16	20

Zubehör für Perfera Geräte (Regelungszubehör siehe Seite 104 - 105)

Materialname	Beschreibung	Preis €
EKRS21	Kabeladapter (erforderlich für S21 Verbindung) (1)	**18,-**
	Infrarotfernbedienung als Standard enthalten	**Standard**
	Austausch-Geruchsfilter mit Titanapatit (ohne Rahmen), 1 Satz (empfohlen alle 3 Jahre)	**auf Anfrage**
	Antibakterieller Partikelfilter mit Silber (mit Rahmen), 2 Sätze (empfohlen alle 3 Jahre)	**auf Anfrage**

(1) Bei Verwendung der S21 Verbindung, muss die WiFi Schnittstelle deaktiviert werden.

FTXM20-50A

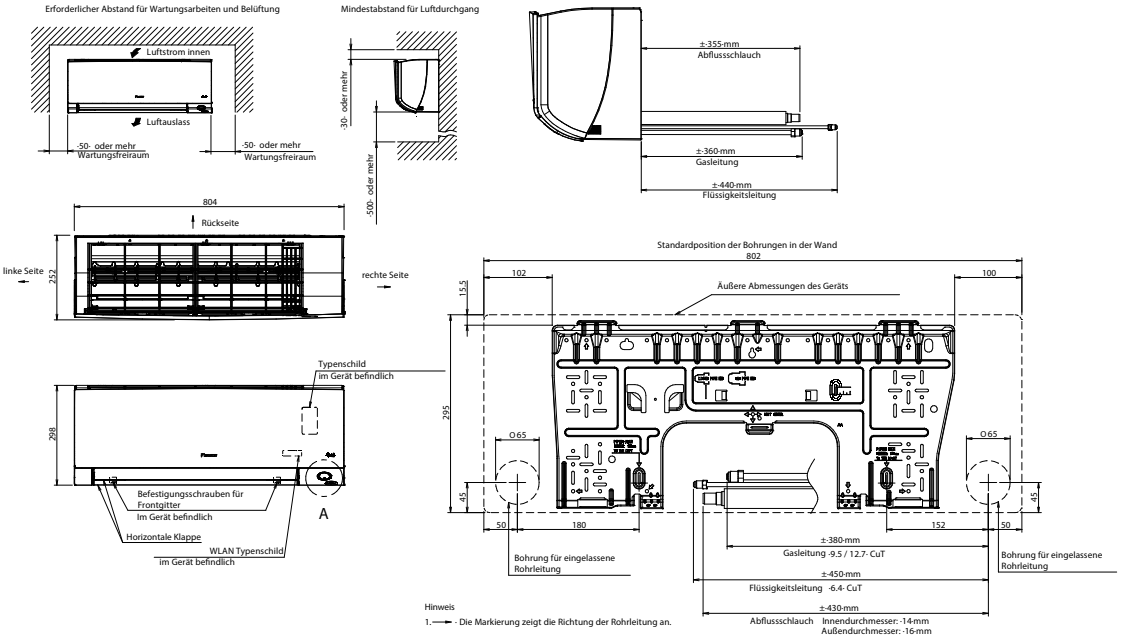

FTXM60-71A

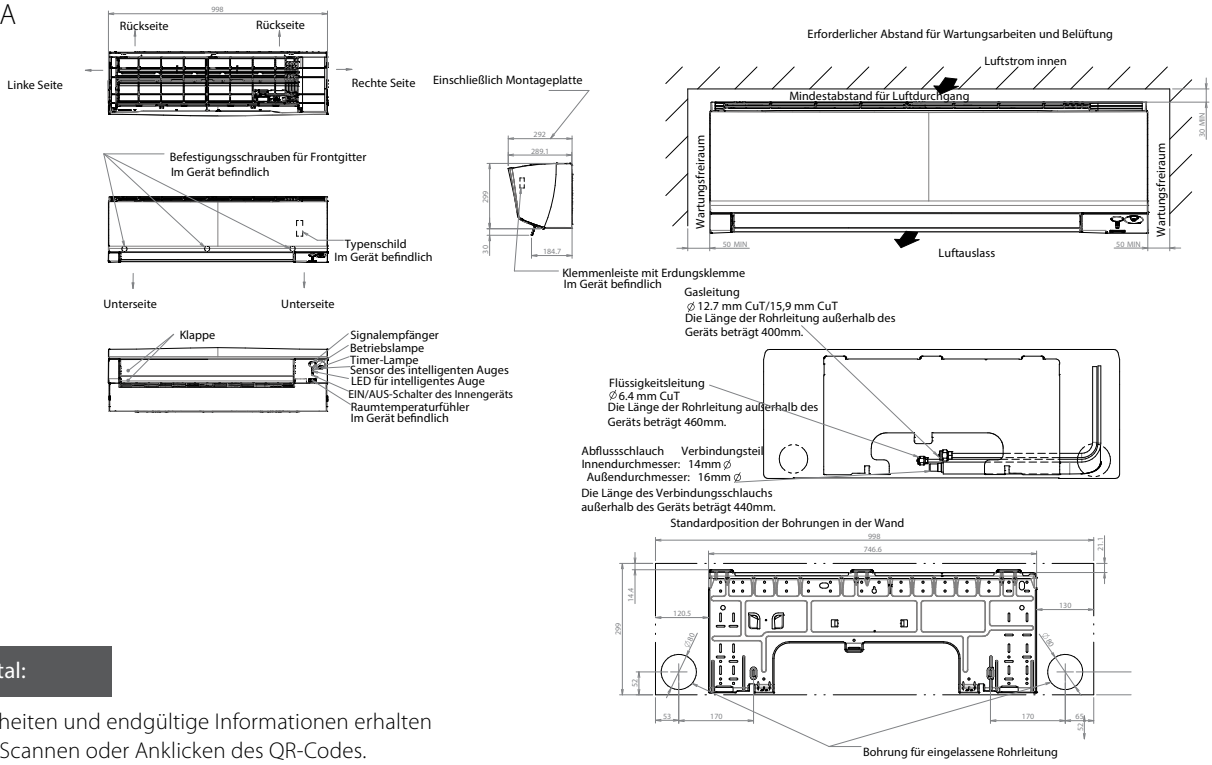

Partnerportal:

Weitere Einzelheiten und endgültige Informationen erhalten Sie nach dem Scannen oder Anklicken des QR-Codes.

Innengerät FTXM20-50A	Innengerät FTXM60-71R	Außengerät RXM20-50A	Außengerät RXM60A-71R

Technische Änderung der Zeichnung möglich - aktuelle Daten entnehmen Sie bitte dem Daikin Partnerportal my.daikin.at

Monosplit-Anwendung

Multisplit-Anwendung Seite 25

comfora

Diskretes Wandgerät mit hoher Leistung für optimales Wohlfühlklima

- Leistungsklassen 20-35 sind nun auch kompatibel mit 4er und 5er Multisplitaußegeräten
- Flüsterleiser Betrieb, bis zu lediglich 19 dB(A)
- WiFi Controller Schnittstelle: Regeln Sie Ihr Innengerät mit einer App von einem beliebigen Ort über Ihr lokales Netzwerk oder über das Internet; behalten Sie den Energieverbrauch im Auge
- Durch seine kompakten Abmessungen eignet sich das Gerät ideal für Modernisierungsprojekte, insbesondere für die Montage über einer Tür
- Platzsparendes, zeitgemäßes Design für Wandmontage
- Entfernen von Allergenen und Reinigen der Luft durch antibakteriellen Partikelfilter mit Silber: erfasst Allergene wie Pollen und Hausstaubmilben
- 3D-Luftstrom kombiniert vertikale und horizontale Schwenkautomatik, damit der warme oder kühle Luftstrom bis in alle Ecken zirkuliert, auch in größeren Räumen
- Optionen und Zubehör Seite 104

* Bei Klassen 20–25–35-50 integriert. Bei Klassen 60–71 serienmäßig

Multisplit-Anwendungen:

- Kombinationstabelle Multisplit Seite 25
- Richtlinien elektrische Verkabelung Seite 111

Preis	FTXP + RXP	20N9 + 20N9	25N9 + 25N9	35N9 + 35N9	50N9 + 50N8	60N + 60N9	71N + 71N9
Setpreis (Innengerät + Außengerät + Infrarotfernbedienung)	€	**1.242,-**	**1.369,-**	**1.609,-**	**2.056,-**	**2.589,-**	**3.108,-**
Preis - Innengerät + Infrarotfernbedienung	€	**417,-**	**460,-**	**540,-**	**691,-**	**867,-**	**1.042,-**
Preis - Außengerät	€	**825,-**	**909,-**	**1.069,-**	**1.365,-**	**1.722,-**	**2.066,-**

Angaben zur Effizienz			FTXP + RXP	20N9 + 20N9	25N9 + 25N9	35N9 + 35N9	50N9 + 50N8	60N + 60N9	71N + 71N9
Kühlleistung	Min./Nom./Max.		kW	1,3/2,00/2,6	1,3/2,50/3,0	1,3/3,50/4,0	1,7/5,0/5,3	1,7/6,0/7,0	2,3/7,1/7,3
Heizleistung	Min./Nom./Max.		kW	1,30/2,50/3,50	1,30/3,00/4,00	1,30/4,00/4,80	1,7/5,6/6,5	1,7/7,0/8,0	2,3/8,2/9,0
Leistungsaufnahme	Kühlen	Nom.	kW	0,53	0,66	1,01	1,39	1,82	2,69
	Heizen	Nom.	kW	0,52	0,69	0,99	1,58	1,93	2,57
Saisonale Effizienz (entsprechend EN14825)	Kühlen	Energieeffizienzklasse							
		Pdesign	kW	2,00	2,50	3,50	5,0	6,0	7,1
		SEER			7,20		7,30	6,82	6,20
		Jährlicher Energieverbrauch	kWh	97	121	170	240	308	401
	Heizen (durchschnittl. Klima)	Energieeffizienzklasse							
		Pdesign	kW	2,20	2,40	2,80	4,60	4,80	6,20
		SCOP/A		4,65	4,61	4,64	4,40	4,10	4,01
		Jährlicher Energieverbrauch	kWh	663	728	845	1.463	1.638	2.166
Nominale Effizienz	EER				3,75	3,26	3,3	3,29	2,64
	COP			4,77	4,36	4,02	3,71	3,63	3,19
	Jährlicher Energieverbrauch		kWh	270	335	540	693	912	1.345
	Energieeffizienzklasse	Kühlen / Heizen		A/A	A/A	A/A	A/A	A/A	A/A

Technische Daten – Innengerät			FTXP	20N9	25N9	35N9	50N9	60N	71N
Abmessungen	Gerät	Höhe x Breite x Tiefe	mm	286x770x225				295x990x263	
Gewicht	Gerät		kg	9,00			13,5		
Luftfilter	Typ			Abnehmbar / Waschbar					
Ventilator – Luftvolumenstrom	Kühlen	Flüsterbetrieb/ Niedrig/Nom. /Hoch	m^3/h	265 / 336 / 450 / 576	264 / 348 / 450 / 594	270 / 378 / 498 / 690	498 / 690 / 840 /978	552 / 708 / 864 /1.008	606 / 708 / 864 /1.008
	Heizen	Flüsterbetrieb/ Niedrig/Nom. /Hoch	m^3/h	300 / 396 / 516 / 636	300 / 396 / 516 / 636	306 / 420 / 540 / 690	624 / 708 / 864 / 1.038	660 / 744 / 918 / 1.074	660 / 744 / 918 / 1.074
Schallleistungspegel	Kühlen		dBA	55		58	59	60	62
	Heizen		dBA	55		58	61	62	
Schalldruckpegel	Kühlen	Hoch / Niedrig / Flüsterbetrieb	dBA	39/25/19	40/26/19	43/27/20	46/34/27	45/36/30	46/37/32
	Heizen	Hoch / Niedrig / Flüsterbetrieb	dBA	39/28/21	40/28/21	40/29/21	42/33/30	44/35/32	45/36/33
Regelungssysteme	Infrarot-Fernbedienung			ARC480A78			ARC480A53		

Technische Daten – Außengerät			RXP	20N9	25N9	35N9	50N8	60N9	71N9
Abmessungen	Gerät	Höhe x Breite x Tiefe	mm	556x740x343			610x923x367	734x954x401	
Gewicht	Gerät		kg	24			40,0	50,0	
Schallleistungspegel	Kühlen			60		62	61	63	66
Schalldruckpegel	Kühlen	Nom.	dBA	46		48	48	49	52
	Heating	Nom.	dBA	47		48	49		52
Betriebsbereich	Kühlen	Umgebung Min. bis Max.	°C TK	-10~48					
	Heating	Umgebung Min. bis Max.	°C FK	-15~24					
Kältemittel	Typ / Füllmenge / GWP			R-32 / 0,55 / 675		R-32 / 0,70/ 675	R-32 / 0,95/ 675	R-32 / 1,15/ 675	
Rohrleitungsanschlüsse	Flüssigkeit	AD	mm	6,35 (1/4")					
	Gas	AD	mm	9,5 (3/8")			12,7 (1/2")		
	Leitungslänge	AG - IG Max.	m	20			30		
	Zusätzliche Kältemittelfüllmenge		kg/m	0,02 (bei Leitungslängen über 10 m)					
	Niveauunterschied	IG – AG Max.	m	12			20		
Stromversorgung	Phase / Frequenz / Spannung		Hz/V	1~/50 /220-240					
Strom – 50 Hz	Max, Amperezahl für Sicherung (MSiA)		A	16			20		

Zubehör für Comfora Geräte (Regelungszubehör siehe Seite 104 - 105)

Materialname	Beschreibung	Preis €
KRP980A1	Zusatzplatine (erforderlich für S21 Verbindung. Für FTXP-N9 Geräte (1)	**172,-**
BRP069C47 (Für FTXP-N9 Geräte)	WiFi Controller Schnittstelle	**Standard**
BRP069B45 (Für FTXP-N Geräte)	WiFi Controller Schnittstelle	**49,-**
	Infrarotfernbedienung als Standard enthalten	**Standard**
	Austausch-Geruchsfilter mit Titanapatit (ohne Rahmen), 1 Satz (empfohlen alle 3 Jahre)	**auf Anfrage**
	Antibakterieller Partikelfilter mit Silber (mit Rahmen), 2 Satze (empfohlen alle 3 Jahre)	**auf Anfrage**

1) Bei Verwendung der S21 Verbindung, muss die WiFi Schnittstelle deaktiviert werden.

FTXP20-35N9

Die Markierung „→“ gibt die Leitungsrichtung an.

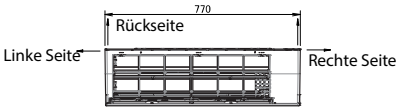

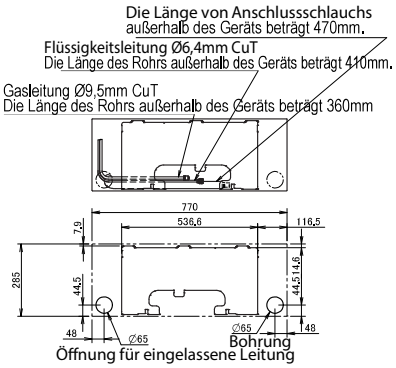

Standardposition der Löcher in der Wand

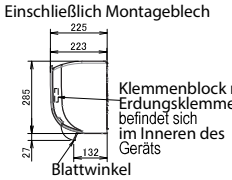

Mindestfreiraum für Wartung und Lüftung

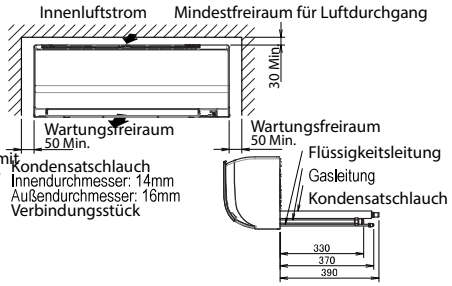

FTXP50N9/FTXP60-71N

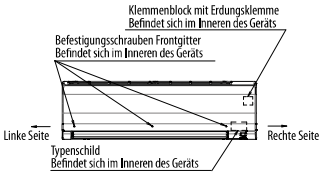

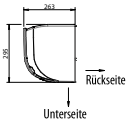

HINWEISE

Die Markierung → gibt die Leitungsrichtung an.

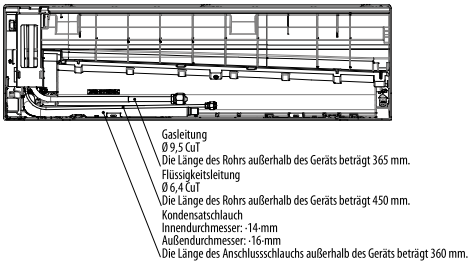

Standardposition der Löcher in der Wand

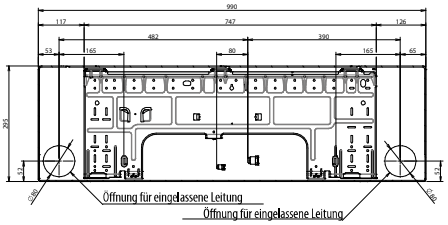

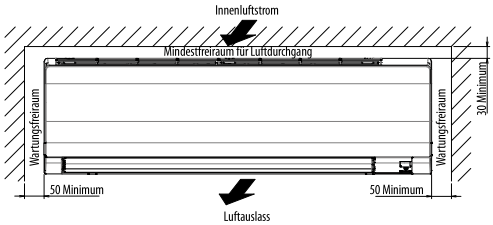

Partnerportal:

Weitere Einzelheiten und endgültige Informationen erhalten Sie nach dem Scannen oder Anklicken des QR-Codes.

Comfora Innengerat FTXP-N9	Comfora Innengerät FTXP-N	Comfora Außengerät RXP-N	Comfora Außengerät RXP-N9

Technische Änderung der Zeichnung möglich - aktuelle Daten entnehmen Sie bitte dem Daikin Partnerportal my.daikin.at

Monosplit-Anwendung

sensira

Wandgerät mit gutem Preis-Leistungs-Verhältnis

- Saisonale Effizienzwerte bis zu A++ in Kühlen und Heizen
- WiFi Controller Schnittstelle (optional): Regeln Sie Ihr Innengerät mit einer App von einem beliebigen Ort aus über Ihr lokales Netzwerk oder über das Internet; behalten Sie den Energieverbrauch im Auge
- Leiser Betrieb, lediglich bis zu nur 20 dB(A)
- Optionen und Zubehör Seite 104

Vorläufige Daten!

(1) Kompatibilität mit iOS und Android Version vorausgesetzt
* Bei Klassen 20–50 integriert, bei Klassen 60–71 serienmäßig

Preis	FTXF + RXF	20F + 20F	25F + 25F	35F + 35F	42F + 42F	50F + 50F	60F + 60D9	71F + 71D9
Setpreis (Innengerät + Außengerät + Infrarotfernbedienung)	€	988,-	1.087,-	1.279,-	1.534,-	1.646,-	2.068,-	2.483,-
Preis - Innengerät + Infrarotfernbedienung	€	327,-	360,-	423,-	508,-	551,-	693,-	834,-
Preis - Außengerät	€	661,-	727,-	856,-	1.026,-	1.095,-	1.375,-	1.649,-

Angaben zur Effizienz			FTXF + RXF	20F + 20F	25F + 25F	35F + 35F	42F + 42F	50F + 50F	60F + 60D9	71F + 71D9
Kühlleistung	Min./Nom./Max.		kW	1,3/2,00/2,4	1,3/2,50/2,8	1,3/3,30/3,8	1,4/4,20/4,3	1,70/5,00/6,00	1,70/6,00/7,00	2,30/7,10/7,30
Heizleistung	Min./Nom./Max.		kW	1,30/2,40/3,30	1,30/2,80/3,70	1,30/3,50/4,40	1,40/4,60/5,00	1,70/6,00/7,70	1,70/6,40/8,00	2,30/8,20/9,00
Leistungsaufnahme	Kühlen	Min./Nom./Max.	kW	0,31/0,592/0,72	0,31/0,772/1,05	0,31/1,00/1,40	0,31/1,27/1,50	-/1,53/-	-/1,85/-	-/2,77/-
	Heizen	Min./Nom./Max.	kW	0,25/0,640/0,95	0,25/0,750/1,11	0,25/0,940/1,50	0,25/1,24/1,40	-/1,46/-	-/1,63/-	-/2,21/-
Saisonale Effizienz (entsprechend EN14825)	Kühlen	Energieeffizienzklasse		A++						A+
		Pdesign	kW	2,00	2,50	3,50	4,20	5,00	6,00	7,10
		SEER		6,50				6,21	6,15	5,15
		Jährlicher Energieverbrauch	kWh	108	135	188	226	282	342	483
	Heizen (durchschnittl. Klima)	Energieeffizienzklasse		A+						A+
		Pdesign	kW	2,20	2,40	2,60	3,30	4,60	4,80	6,20
		SCOP/A		4,20			4,30	4,06		3,81
		Jährlicher Energieverbrauch	kWh	733	801	867	1.075	1.585	1.654	2.275
Nominale Effizienz	EER			3,38	3,24	3,3	3,3	3,33	3,25	2,56
	COP			3,75	3,73	3,72	3,71	3,71	3,93	3,15
	Energieeffizienzklasse	Kühlen / Heizen		A/A	A/A	A/A	A/A	A/A	A/A	-

Innengerät			FTXF	20F	25F	35F	42F	50F	60F	71F
Abmessungen	Gerät	Höhe x Breite x Tiefe	mm	286x770x225					295x990x263	
Gewicht	Gerät		kg	8,00		8,50	9,00	13,5		
Luftfilter	Typ			Abnehmbar / Waschbar						
Ventilator – Luftvolumenstrom	Kühlen	Flüsterbetrieb/ Niedrig/Nom. /Hoch	m^3/min	258 / 360 / 480 / 588	258 / 360 / 480 / 600	264 / 384 / 480 / 690	294 / 414 / 540 / 756	630 / 714 / 864 / 1.008	642 / 732 / 888 / 1.038	
	Heizen	Flüsterbetrieb/ Niedrig/Nom. /Hoch	m^3/min	318 / 372 / 498 / 624	318 / 372 / 498 / 624	318 / 390 / 516 / 714	312 / 402 / 528 / 768	642 / 732 / 888 / 1.038	678 / 768 / 948 / 1.074	
Schallleistungspegel	Kühlen		dBA	53,0	54,0		59,0	59	60	62
	Heizen		dBA	55,0		56,0	59,0	61	62	
Schalldruckpegel	Kühlen	Hoch / Niedrig / Flüsterbetrieb	dBA	39/25/20	40/26/20	43/27/20	45/30/22	43/34/31	45/36/33	46/37/34
	Heizen	Hoch / Niedrig / Flüsterbetrieb	dBA	39/28/21	40/28/21	40/29/21	44/28/22	42/33/30	44/35/32	45/36/33
Regelungssysteme	Infrarot-Fernbedienung			ARC470A1						
Stromversorgung	Phase / Frequenz / Spannung		Hz / V	1~ / 50 / 220-240						
Rohrleitungsanschlüsse	Flüssigkeit	AD	mm	6,35 (1/4")						
	Gas	AD	mm	9,5 (3/8")				12,7 (1/2")		

Außengerät			RXF	20F	25F	35F	42F	50F	60D9	71D9
Abmessungen	Gerät	Höhe x Breite x Tiefe	mm	556x740x343				610x923x367	734x870x373	
Gewicht	Gerät		kg	24,0			28,0	40,0	50,0	
Schallleistungspegel	Kühlen			60		61		61	63	66
Schalldruckpegel	Kühlen	Hoch / Niedrig / Flüsterbetrieb	dBA	46,0/-/-		48,0/-/-		-/47/-	-/49/-	-/52/-
	Heizen	Hoch / Niedrig / Flüsterbetrieb	dBA	47,0/-/-		48,0/-/-		-/49/-		-/52/-
Betriebsbereich	Kühlen	Umgebung Min. bis Max.	°C TK	-10 ~48						
	Heizen	Umgebung Min. bis Max.	°C FK	-15 ~18						
Kältemittel	Typ / Füllmenge / GWP		kg/tCO_2-Äq.	R-32/0,420/675		R-32/0,550/675	R-32/0,750/675	R-32/0,80/675	R-32/1,15/675	
Rohrleitungsanschlüsse	Leitungslange	AG – IG Max.	m	20				30		
	Niveauunterschied	IG – AG Max.	m	12				20		
Stromversorgung	Phase / Frequenz / Spannung		Hz/V	1~/50 /220-240						
Strom – 50 Hz	Max. Amperezahl für Sicherung (MSiA)		A	16					20	

Zubehör für Sensira Geräte (Regelungszubehör siehe Seite 104 - 105)

Materialname	Beschreibung	Preis €
	Infrarotfernbedienung als Standard enthalten	Standard

1) Bei Verwendung der S21 Verbindung, muss die WiFi Schnittstelle deaktiviert werden.

FTXF20-35F

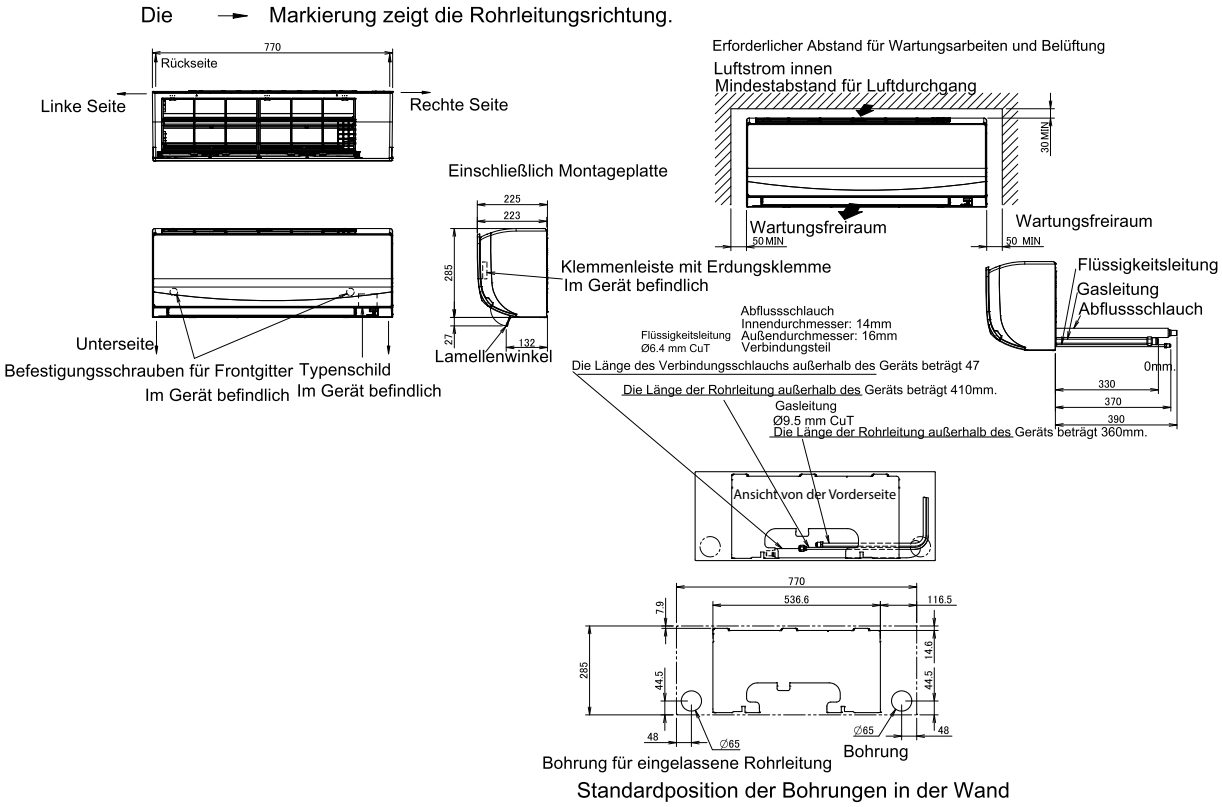

FTXF50-71F

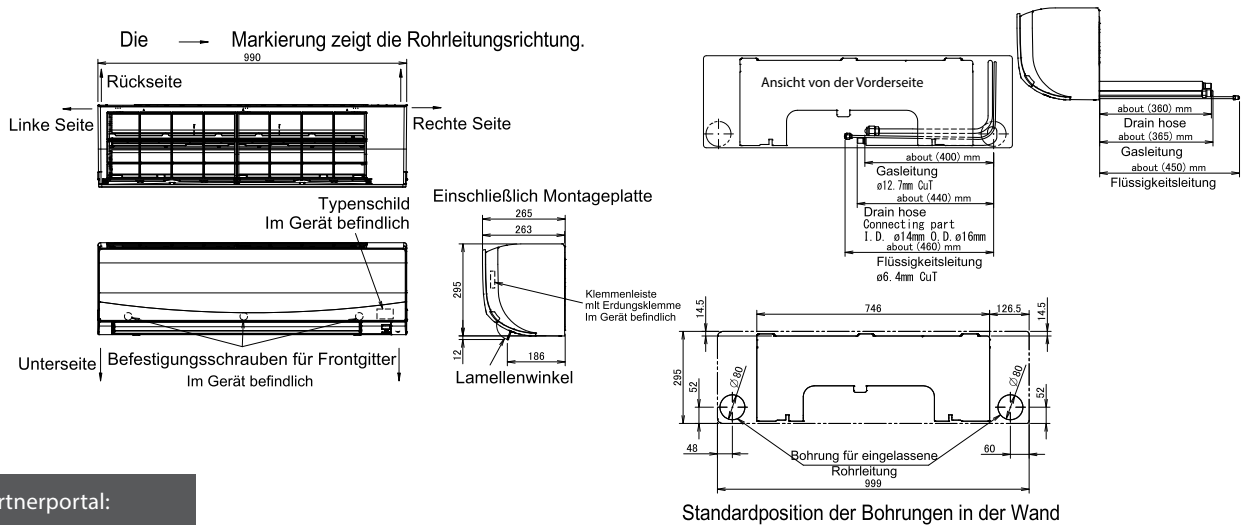

Partnerportal:

Weitere Einzelheiten und endgültige Informationen erhalten Sie nach dem Scannen oder Anklicken des QR-Codes.

Sensira Wandgerät FTXF-D	Sensira Wandgerät FTXF-E	Sensira Außengerät RXF-D	Sensira Außengerät RXF-E

Technische Änderung der Zeichnung möglich - aktuelle Daten entnehmen Sie bitte dem Daikin Partnerportal my.daikin.at

Perfera Truhengerät

Das Beste aus zwei Welten

- Ansprechendes und modernes Design
- Im Heizbetrieb bis zu A++ und im Kühlbetrieb bis zu A+++
- **3 einzigartige Heizfunktionen: Schnelles Aufheizen, Erwärmen des Fußbodens, Heizen Plus**
- Dualer Luftstrom für eine bessere Luftverteilung
- Der Flash-Streamer garantiert eine gute Raumluftqualität
- Die integrierte WiFi Controller Schnittstelle ermöglicht Ihnen, auf Ihr Gerät von überall, zu jederzeit, und einfach über Ihr Smartphone oder Tablet mit dem Onecta zuzugreifen.
- Sprachsteuerung wesentlicher Funktionen wie Solltemperatur, Betriebsart, Ventilatordrehzahl usw. über Amazon Alexa oder Google Assistant (1)
- Flüsterleise: nur 19 dB(A) im Flüstermodus
- Optionen und Zubehör Seite 104

Multisplit-Anwendungen:

- Kombinationstabelle Multisplit Seite 25
- Richtlinien elektrische Verkabelung Seite 111

Vorläufige Daten!

(1) Kompatibilität mit iOS und Android Version vorausgesetzt; (3) +2 dB(A) im Flüsterbetrieb für Multisplit-Kombination

Preis		CVXM20B	FVXM25B + RXM25A9	FVXM35B + RXM35A9	FVXM50B + RXM50A8
Setpreis (Innengerät + Außengerät + Infrarotfernbedienung)	€	-	**2.194,-**	**2.548,-**	**3.646,-**
Preis - Innengerät + Infrarotfernbedienung	€	**1.012,-**	**1.034,-**	**1.190,-**	**1.816,-**
Preis - Außengerät	€	-	**1.160,-**	**1.358,-**	**1.830,-**

Effizienzdaten				CVXM20B	FVXM25B + RXM25A9	FVXM35B + RXM35A9	FVXM50A9 + RXM50A8
Kühlleistung	Min./Nom./Max.		kW	Ausschließlich an Multisplit-Außengeräte anschließbar	1,30/2,40/3,50	1,40/3,40/4,00	1,40/5,00/5,4
Heizleistung	Min./Nom./Max.		kW		1,30/3,40/4,70	1,40/4,50/5,80	1,40/5,80/6,2
Saisonale Effizienz (gemäß EN 14825)	Kühlen	Energieeffizienzklasse	kW		A++	A++	A++
		Pdesign	kW		2,40	3,40	5,00
		SEER	kW		8,55	8,11	7,2
	Heizen (durchschnittliches Klima)	Energieeffizienzklasse	kW		A+	A+	A+
		Pdesign			2,30	2,80	4,10
		SCOP/A			4,65	4,63	4,31

Innengerät				CVXM20B	FVXM25B	FVXM35B	FVXM50B
Abmessungen	Gerät	Höhe x Breite x Tiefe	mm	600x750x238			
Gewicht	Gerät		kg	17			
Luftfilter	Typ			Entnehmbar / waschbar			
Schallleistungspegel	Kühlen/ Heizen		dB(A)	52/52	52/52	53/53	61/62
Schalldruckpegel	Kühlen	Flüsterbetrieb/Niedrig/Nom./Hoch	dB(A)	22(3)/25/32/38	20/25/32/38	20/25/32/39	27/31/38/44
	Heizen	Flüsterbetrieb/Niedrig/Nom./Hoch	dB(A)	21(3)/25/32/38	19/25/32/38	19/25/32/39	29/35/40/46
Rohrleitungsanschlüsse	Flüssigkeit	AD	mm	6,35 (1/4")			
	Gas	AD	mm	9,5 (3/8")			12,7 (1/2")

Außengerät					RXM25A9	RXM35A9	RXM50A8
Abmessungen	Gerät	Höhe x Breite x Tiefe		mm	Ausschließlich an Multisplit-Außengeräte anschließbar	610x923x367		610x923x367
Gewicht	Gerät			kg		36		40
Schallleistungspegel	Kühlen			dB(A)		58	58	61
	Heizen			dB(A)		58	60	62
Schalldruckpegel	Kühlen	Nom.		dB(A)		46	47	48
	Heizen	Nom.		dB(A)		47	49	49
Betriebsbereich	Kühlen	Umgebung	Min. bis Max.	°C TK		-10~50		
	Heizen	Umgebung	Min. bis Max.	°C FK		-15~24		
Kältemittel	Typ					R-32		
	GWP					675		
	Füllmenge			kg/tCO_2-Äq.		0,95/0,65		0,95/0,65
Rohrleitungsanschlüsse	Flüssigkeit	AD		mm		6,35 (1/4")		
	Gas	AD		mm		9,5 (3/8")		12,7 (1/2")
	Leitungslänge	AG – IG	min./max.	m		3/20		3/30
		System	Unbefüllt	m		10		
	Zusätzliche Kältemittel-Füllmenge			kg/m		0,02 (bei Leitungslängen über 10 m)		
	Höhendifferenz	IG – AG	Max.	m		15		20
Spannungsversorgung	Phase / Frequenz / Spannung			Hz / V		1~/50/220-240		
Stromstärke – 50 Hz	Wert Schutzschalter			A		13		

Zubehör für Perfera Truhengeräte (Regelungszubehör siehe Seite 104 - 105)

Materialname	Beschreibung	Preis €
EKRS21	Kabeladapter (erforderlich für S21 Verbindung) (1)	**18,-**
	Infrarotfernbedienung als Standard enthalten	**Standard**
	Austausch-Geruchsfilter mit Titanapatit (ohne Rahmen), 1 Satz (empfohlen alle 3 Jahre)	**auf Anfrage**

(1) Bei Verwendung der S21 Verbindung, muss die WiFi Schnittstelle deaktiviert werden.

FVXM-B
CVXM-B

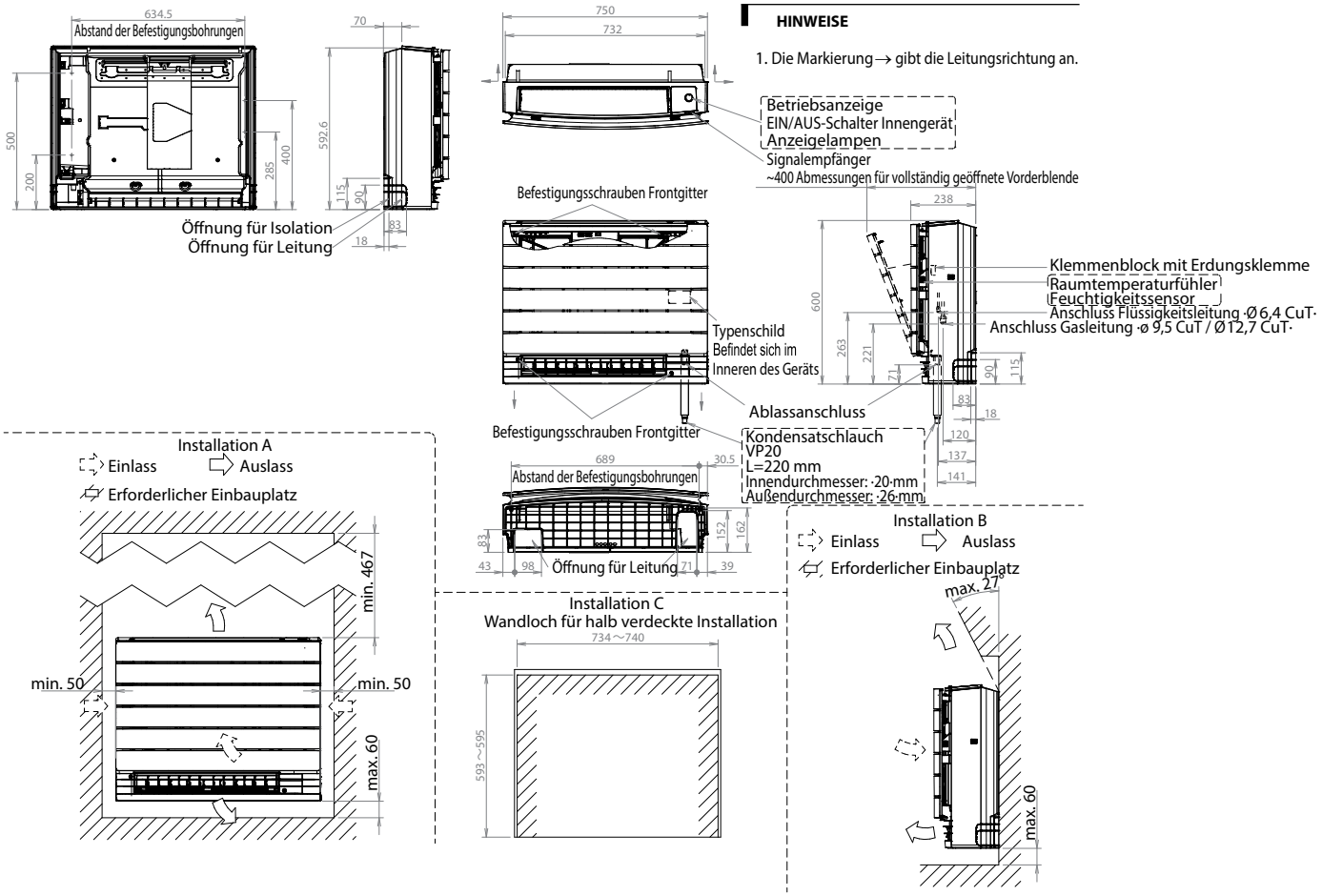

Partnerportal:

Weitere Einzelheiten und endgültige Informationen erhalten Sie nach dem Scannen oder Anklicken des QR-Codes.

Perfera
Truhengerät FVXM-A9

Technische Änderung der Zeichnung möglich - aktuelle Daten entnehmen Sie bitte dem Daikin Partnerportal my.daikin.at

7 gute Gründe für den hervorragenden Stand von Sky Air auf dem Markt

1 | Umfassende Baureihe Sky Air für R-32 sorgt für hervorragende zukunftssichere Klimatisierung

SkyAir A-series BLUEVOLUTION

Modell	Produkt-name	35	50	60	71	100	125	140	200	250
		3,5 kW	5,0 kW	6,0 kW	6,8 kW	9,5 kW	12,1 kW	13,4 kW	21,5 kW	23,6 kW
SkyAir Alpha-series ▪ Branchenweit führende Technologie für gewerbliche Anwendungen ▪ Spezielle Lösung für Technikraumkühlung ▪ Variable Kältemitteltemperatur (Baureihe RZAG71-100-125-140) ▪ Maximale Rohrleitungslänge bis zu 85 m (50 m für RZAG35-50-60) ▪ Austausch-Technologie ▪ Erweiterter Betriebsbereich bis zu -20 °C sowohl für Heiz- als auch Kühlbetrieb ▪ Monosplit-, Twin-, Triple- und Doppel-Twin-Anwendung (Baureihe RZAG71-100-125-140) R-32	RZAG-B RZAG-NV1/NY1									
SkyAir Advance-series ▪ Technologie und Komfort kombiniert für gewerbliche Anwendungen ▪ Sehr kompakter Aufbau und problemlose Installation der Außengeräte ▪ Maximale Rohrleitungslängen bis zu 50 m (bei RZA-D bis zu 100 m) ▪ Austausch-Technologie ▪ Betriebsbereich bis zu -15 °C sowohl im Kühlbetrieb als auch im Heizbetrieb (RZA-D bis zu -20 °C) ▪ Monosplit-, Twin-, Triple- und Doppel-Twin-Anwendung R-32	RZASG-MV(1)/MY(1)									
	RZA-D									

Umfassende Palette an Innengeräten

(mehr als 45 verschiedene Modelle)

2 | Hohe Energieeffizienz

- **Saisonale Spitzeneffizienz**
  - SEER bis zu 8,02 und Energieeffizienzklasse A++ bei Kühlen und Heizen
  - VRT-Technik passt die Kältemitteltemperatur automatisch an die Last an
- Roundflow- und Deckeneinbaugeräte mit **selbstreinigendem Filter**

3 | Ausgezeichneter Komfort

- **Variable Kältemitteltemperatur (VRT)** verhindert kalte Zugluft
- Innen- und Außengeräte besonders **geräuscharm**
- Ein **Bewegungssensor** richtet den Luftstrom von Personen weg und ein **Infrarotsensor** sorgt für eine gleichmäßige Temperaturverteilung
- Im Wärmepumpenbetrieb reicht Betriebsbereich bei **Heizen und Kühlen bis zu -20 °C Außentemperatur**
- **UV-Streamer-Bausatz** reinigt die Luft von Schadstoffen wie Viren, Bakterien, Feinstaub (PM1), Geruchsstoffen, Allergenen usw.
- Frischluftanschluss in Innengerät integriert

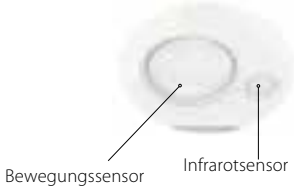

4 | Herausragende Zuverlässigkeit

- Für **Technikraumkühlung**
  - Einzigartige Innengerätesysteme mit höherer Leistung
  - Redundanzregelung
- **Durch Kältemittel gekühlte Elektronikplatine**
- Wärmetauscher und Kondensatablässe werden durch neu gestaltete Kältemitteldurchläufe stets frei gehalten
- Neugeräte werden vor Auslieferung **strengsten Tests unterzogen**
- **Umfangreiches Support-Netzwerk** und hochpräsenter Aftersales-Kundendienst
- Alle Ersatzteile europaweit verfügbar

Kältemittel durchläuft Bodenplatte

5 | Regelungssysteme auf dem Markt führend

- **Fernbedienbar dank Vernetzung**
  - **Intuitive App**-Regelung
  - **Daikin Cloud Plus** bietet Online-Regelung, Überwachung und Vergleich des Energieverbrauchs für mehrere Standorte
- **Anwenderfreundliche Kabel-Fernbedienung im Premiumdesign**
  - Intuitive Regelung über Touch-Bedienflächen
  - 3 Farbversionen
  - Erweiterte Einstellungen können problemlos über ein Smartphone vorgenommen werden
- **Zugeschnittene Regelungslösungen**
  - Für Einzelhandelsanwendungen
  - Für Technikraumkühlung

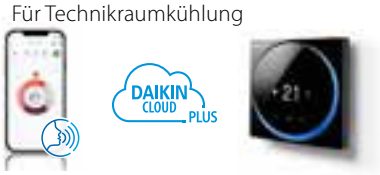

6 | Ansprechende Optik

- Design des **Euroraster-Zwischendeckengeräts** passt sich völlig nahtlos in die Zwischendecke ein
- **Selbstreinigende Geräte** mit hochwirksamen Filtern für normale oder höher staubbelastete Räume sorgen für saubere Raumdecken
- Einzigartige große Auswahl an Geräteblenden für Zwischendeckengeräte überhaupt
  - Verfügbar **in Weiß und in Schwarz**
  - Portfolio an ansprechenden **Designer-Blenden**

7 | Einzigartige Vorteile bei der Installation

- **Deckengerät 4-seitig ausblasend** (FUA) für Räume ohne Zwischendecke
- Daikin Plug-&-Play-Lüftungsgerät mit ERQ-Verflüssigungssätzen
- Dank der neuen Hepta-Filterung beim Austausch von Systemen von Daikin oder Drittanbietern keine Reinigung der Leitungen notwendig
- Spezielles schallgedämpftes Gehäuse, das die Schallleistung auf bis zu -10 dB(A) reduziert
- Bis zu 4 Innengeräte an ein einziges Außengerät anschließbar, ideal für lange oder unregelmäßig geschnittene Räume

Monosplit-Anwendung

Multisplit-Anwendung Seite 25

-20° Technische Kühlung (in Kombination mit RZAG-N)

FAA-B

SkyAir Serie Wandgerät

- Für Räume ohne Zwischendecken oder ohne freien Platz auf dem Boden
- Niedrigerer Energieverbrauch dank des speziell entwickelte DC-Ventilatormotors
- Flexibilität bei der Installation: das Gehäuse weist ein Gewicht von gerade mal 18 kg auf, und die Rohrleitungsanschlüsse können an der Unterseite, der linken Seite oder der rechten Seite des Geräts ausgeführt werden können

FAA-B & FTXM-A/R Split Kombinationen

Innengerät	Außengerät	Kühl-leistung	Heiz-leistung	Saisonale Effizienzwerte (laut Norm EN14825) Kühlen Energie-label	Kühlen Pdesign	Kühlen SEER	Kühlen A.E.C.	Heizen (Durchschnittsklima) Energie-label	Heizen Pdesign	Heizen SCOP	Heizen A.E.C.	Preis Innengerät (exkl. Zubehör)	Preis Außengerät	Preis Setpreis (inkl. Zubehör)
		kW	kW		kW		kWh		kW		kWh	€	€	€
Mini SkyAir Alpha Serie Kombinationen (Technische Daten RZAG-B siehe Seite 77)														
FTXM35A	RZAG35B	3,5	4,0	A++	3,5	7,70	159	A++	2,6	4,60	790	**809,-**	**1.852,-**	**2.661,-**
FTXM50A	RZAG50B	5,0	6,0	A++	5,0	7,41	236	A++	4,5	4,60	1.369	**1.059,-**	**2.498,-**	**3.557,-**
FTXM60A	RZAG60B	6,0	7,0	A++	6,0	6,90	304	A+	4,6	4,35	1.480	**1.232,-**	**2.527,-**	**3.759,-**

Information: technische Informationen zum Innengerät sind auf Seite 34 zu finden

SkyAir Alpha Serie Kombinationen (Technische Daten RZAG-N siehe Seite 78)

SkyAir Alpha-series

	Innengerät	Außengerät	Kühl-leistung	Heiz-leistung	Energie-label	Pdesign	SEER	A.E.C.	Energie-label	Pdesign	SCOP	A.E.C.	Innengerät (exkl. Zubehör)	Außengerät	Setpreis (inkl. Zubehör)
1-phasig (230V)	FAA71B [1]	RZAG71NV1	6,8	7,5	A++	6,8	6,58	362	A+	4,7	4,02	1.637	**1.067,-**	**3.265,-**	**4.554,-** [2]
1-phasig (230V)	FAA100B [1]	RZAG100NV1	9,5	10,8	A++	9,5	6,42	518	A+	7,8	4,01	2.723	**1.101,-**	**4.306,-**	**5.629,-** [2]
3-phasig (400V)	FAA71B [1]	RZAG71NY1	6,8	7,5	A++	6,8	7,03	362	A+	4,7	4,02	1.637	**1.067,-**	**3.719,-**	**5.008,-** [2]
3-phasig (400V)	FAA100B [1]	RZAG100NY1	9,5	10,8	A++	9,5	6,42	518	A+	7,8	4,01	2.723	**1.101,-**	**4.701,-**	**6.024,-** [2]

SkyAir Advance Serie Kombinationen (Technische Daten RZASG-M siehe Seite 79)

SkyAir Advance-series

	Innengerät	Außengerät	Kühl-leistung	Heiz-leistung	Energie-label	Pdesign	SEER	A.E.C.	Energie-label	Pdesign	SCOP	A.E.C.	Innengerät (exkl. Zubehör)	Außengerät	Setpreis (inkl. Zubehör)
1-phasig (230V)	FAA71B [1]	RZASG71MV1	6,8	7,5	A++	6,8	6,41	371	A	4,5	3,9	1.615	**1.067,-**	**2.594,-**	**3.883,-** [2]
1-phasig (230V)	FAA100B [1]	RZASG100MV	9,5	10,8	A+	9,5	5,83	570	A+	6,0	3,85	2.182	**1.101,-**	**3.257,-**	**4.580,-** [2]
3-phasig (400V)	FAA100B [1]	RZASG100MY	9,5	10,8	A+	9,5	5,83	570	A+	6,0	3,85	2.182	**1.101,-**	**3.353,-**	**4.676,-** [2]

[1] **Fernbedienung ist nicht beim Innengerät enthalten und muss separat bestellt werden.**

[2] **Setpreis beinhaltet Innengerät, Außengerät sowie Madoka Kabelfernbedienung BRC1H52W.**

Diese gekennzeichneten Produkte sind der Rabattgruppe SPLIT zugeordnet.

Innengerät			FAA-B	FAA 71B	FAA 100B
Abmessungen	Gerät	Höhe x Breite x Tiefe	mm	290x1.050x269	340x1.200x262
Gewicht	Gerät		kg	14	18
Ventilator - Luftvolumenstrom	Kühlen	Hoch/Nom./Niedrig/Flüsterbetrieb	m^3/h	972/804/726/-	1.122/1.266/1.380/-
	Heizen	Hoch/Nom./Niedrig/Flüsterbetrieb	m^3/h	762/852/1.014/-	1.122/1.254/1.380/-
Schallleistungspegel	Kühlen		dBA	61	65
	Heizen		dBA	61	65
Schalldruckpegel	Kühlen	Hoch/Nom./Niedrig/Flusterbetrieb	dBA	45/42/40/-	49/45/41/-
	Heizen	Hoch/Nom./Niedrig/Flusterbetrieb	dBA	45/42/40/-	49/45/41/-
Kältemittel	Typ			R-32 / R-410A	
Rohrleitungsanschlüsse (Flüssig/Gas)			mm	9,52/15,9	
Stromversorgung	Phase / Frequenz / Spannung		Hz / V	1~ / 50 / 220-240	

Zubehör für FAA-B Geräte (Regelungszubehör siehe Seite 106 - 107)

Materialname	Beschreibung	Preis €
BRC7EA631/632	Infrarotfernbedienung (FAA71B/FAA100B)	**322,-**
⚠ **BRC1H52W/S/K**	Madoka Kabelfernbedienung in Weiß/Silber/Schwarz	**216,-**
BRP069C81	SkyAir WLAN-Adapter für WiFi App-Regelung (nur in Kombination mit Kabelfernbedienung möglich)	**180,-**
KRP4A51	Zusatzplatine für Betriebs- und Störmeldung	**275,-**

Gekennzeichnete Produkte sind der Rabattgruppe SPLIT, VRV oder Applied Systems zugeordnet.

FAA71B

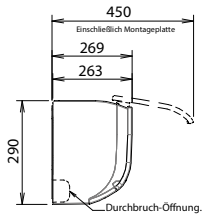

FAA100B

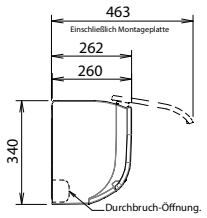

Standardposition der Bohrungen in der Wand

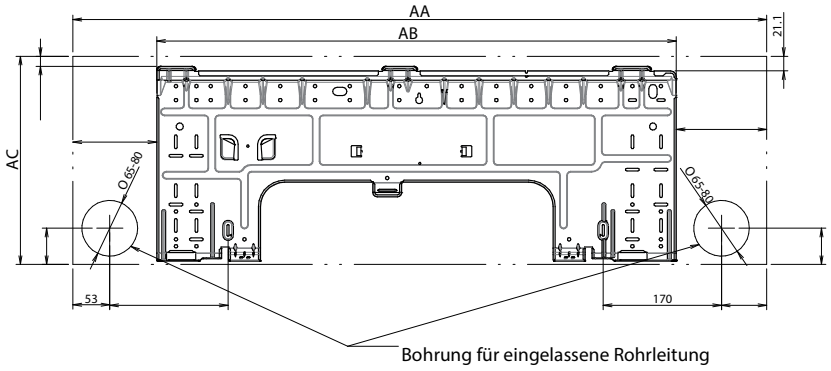

Erforderlicher Abstand für Wartungsarbeiten und Belüftung

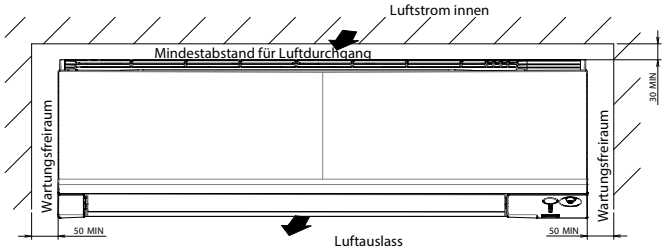

Modell	AA	AB	AC
FAA71B	1.050	894	290
FAA100B	1.200	1.085	340

Weitere Einzelheiten und endgültige Informationen erhalten
Sie nach dem Scannen oder Anklicken des QR-Codes.

Es sind nicht alle Abmessungen enthalten. Genauere Informationen sind dem Datenbuch zu entnehmen

Monosplit-Anwendung

Multisplit-Anwendung Seite 25

-20° Technische Kühlung (in Kombination mit RZAG-N)

FHA-A(9)

SkyAir Serie Deckengerät

- Ideal für komfortablen Luftstrom in großen Räumen, dank des Coanda-Effekts: Austrittswinkel bis zu 100°
- Sogar Räume mit Decken bis zu 3,8 m können ganz einfach ohne Leistungsverluste beheizt oder gekühlt werden!
- 5 auswählbare Ventilatordrehzahlen sorgen für höchsten Komfort

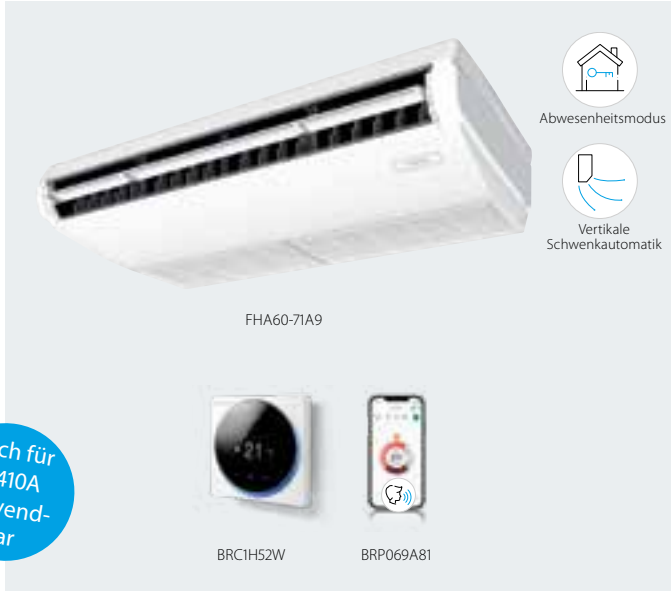

FHA-A(9) Einzelsplit Kombinationen

Innengerät	Außengerät	Kühl-leistung	Heiz-leistung	Saisonale Effizienzwerte (laut Norm EN14825) Kühlen: Energie-label	Kühlen: Pdesign	Kühlen: SEER	Kühlen: A.E.C.	Heizen (Durchschnittsklima): Energie-label	Heizen: Pdesign	Heizen: SCOP	Heizen: A.E.C.	Preis: Innengerät (exkl. Zubehör)	Preis: Außengerät	Preis: Setpreis (inkl. Zubehör) [2]
		kW	kW		kW		kWh		kW		kWh	€	€	€
Split Kombinationen (Technische Daten RXM-A(9) siehe Seite 73)														
FHA35A9 [1]	RXM35A9	3,4	4	A++	3,4	6,24	191	A+	3,1	4,43	979	**1.316,-**	**1.358,-**	**2.896,-** [2]
FHA50A9 [1]	RXM50A8	5	6	A+	5,0	5,92	295	A	4,35	3,86	1.577	**1.499,-**	**1.830,-**	**3.551,-** [2]
FHA60A9 [1]	RXM60A	5,7	7,2	A+	5,7	6,08	328	A	4,71	3,87	1.704	**1.682,-**	**1.984,-**	**3.888,-** [2]
Mini SkyAir Alpha Serie Kombinationen (Technische Daten RZAG-B siehe Seite 77)														
FHA35A9 [1]	RZAG35B	3,5	4,0	A++	3,5	6,4	191	A+	3,1	4,1	1.058	**1.316,-**	**1.852,-**	**3.390,-** [2]
FHA50A9 [1]	RZAG50B	5,0	5,0	A++	5	6,8	257	A+	4	4,3	1.302	**1.499,-**	**2.498,-**	**4.219,-** [2]
FHA60A9 [1]	RZAG60B	6,0	6,0	A++	6	6,6	318	A+	4,6	4,2	1.633	**1.682,-**	**2.527,-**	**4.431,-** [2]
SkyAir Alpha Serie Kombinationen (Technische Daten RZAG-N siehe Seite 78)														
1-phasig (230V) FHA71A9 [1]	RZAG71NV1	6,8	7,5	A++	6,8	7,11	335	A+	4,7	4,32	1.523	**1.849,-**	**3.265,-**	**5.336,-** [2]
FHA100A [1]	RZAG100NV1	9,5	10,8	A++	9,5	6,42	518	A++	7,8	4,61	2.369	**1.969,-**	**4.306,-**	**6.497,-** [2]
FHA125A [1]	RZAG125NV1	12,1	13,5	-	12,1	8,22	883	-	9,52	4,09	3.259	**2.203,-**	**4.815,-**	**7.240,-** [2]
FHA140A [1]	RZAG140NV1	13,4	15,5	-	13,4	6,42	1.252	-	9,52	4,3	3.100	**2.464,-**	**5.441,-**	**8.127,-** [2]
3-phasig (400V) FHA71A9 [1]	RZAG71NY1	6,8	7,5	A++	6,8	7,51	335	A+	4,7	4,32	1.523	**1.849,-**	**3.719,-**	**5.790,-** [2]
FHA100A [1]	RZAG100NY1	9,5	10,8	A++	9,5	6,42	518	A++	7,8	4,61	2.369	**1.969,-**	**4.701,-**	**6.892,-** [2]
FHA125A [1]	RZAG125NY1	12,1	13,5	-	12,1	8,22	883	-	9,52	4,09	3.259	**2.203,-**	**5.039,-**	**7.464,-** [2]
FHA140A [1]	RZAG140NY1	13,4	15,5	-	13,4	6,42	1.252	-	9,52	4,3	3.100	**2.464,-**	**5.689,-**	**8.375,-** [2]
SkyAir Advance Serie Kombinationen (Technische Daten RZASG-M siehe Seite 79)														
1-phasig (230V) FHA71A9 [1]	RZASG71MV1	6,8	7,5	A+	6,8	5,95	400	A	4,5	3,9	1.616	**1.849,-**	**2.594,-**	**4.665,-** [2]
FHA100A [1]	RZASG100MV	9,5	10,8	A+	9,5	5,83	570	A	6,0	3,91	2.148	**1.969,-**	**3.257,-**	**5.448,-** [2]
FHA125A [1]	RZASG125MV	12,1	13,5	-	12,1	5,6	1.297	-	6,0	3,83	2.193	**2.203,-**	**3.523,-**	**5.948,-** [2]
FHA140A [1]	RZASG140MV	13,4	15,5	-	13,4	5,88	1.368	-	7,8	3,81	2.866	**2.464,-**	**3.873,-**	**6.559,-** [2]
3-phasig (400V) FHA100A [1]	RZASG100MY	9,5	10,8	A+	9,5	5,83	570	A	6,0	3,91	2.148	**1.969,-**	**3.353,-**	**5.544,-** [2]
FHA125A [1]	RZASG125MY	12,1	13,5	-	12,1	5,6	1.297	-	6,0	3,83	2.193	**2.203,-**	**3.631,-**	**6.056,-** [2]
FHA140A [1]	RZASG140MY	13,4	15,5	-	13,4	5,88	1.368	-	7,8	3,81	2.866	**2.464,-**	**3.988,-**	**6.674,-** [2]

[1] **Fernbedienung ist nicht im Innengerät enthalten und muss separat bestellt werden.**

[2] **Setpreis beinhaltet Innengerät, Außengerät sowie Madoka Kabelfernbedienung BRC1H52W.**

Diese gekennzeichneten Produkte sind der Rabattgruppe SPLIT zugeordnet.

Innengerät			**FHA**	**35A9**	**50A9**	**60A9**	**71A9**	**100A**	**125A**	**140A**
Abmessungen	Gerät	Höhe x Breite x Tiefe	mm	235x960x690		235x1.270x690		235x1.590x690		
Gewicht	Gerät		kg	24	25	31	32	38		
Luftfilter	Typ			Harznetz mit Schimmelbeständigkeit						
Ventilator - Luftvolumenstrom	Kühlen	Hoch/Niedrig	m^3/h	840/600	900/600	1.170/690	1.230/840	1.680/1.200	1.860/1.380	2.040/1.440
	Heizen	Hoch/Niedrig	m^3/h	840/600	900/600	1.170/690	1.230/840	1.680/1.200	1.860/1.380	2.040/1.440
Schallleistungspegel	Kühlen/Heizen		dBA	53	54		55	60	62	64
Schalldruckpegel	Kühlen/Heizen	Hoch/Niedrig	dBA	36/31	37/32	37/33	38/34	42/34	44/37	46/38
Kältemittel	Typ			R-32 / R-410A						
Rohrleitungsanschlüsse (Flüssig/Gas)			mm	6,4/9,5	6,4/12,7		9,5/15,9			
Stromversorgung	Phase / Frequenz / Spannung		Hz / V	1~ / 50 / 220-240						

Zubehör für FHA-A(9) Geräte (Regelungszubehör siehe Seite 106 - 107)

Materialname	Beschreibung	Preis €
BRC7GA53-9	Infrarotfernbedienung	**586,-**
⚠ **BRC1H52W/S/K**	Madoka Kabelfernbedienung in Weiß/Silber/Schwarz	**216,-**
BRP069C81	Sky Air WLAN-Adapter für WiFi App-Regelung (nur in Kombination mit Kabelfernbedienung möglich)	**180,-**
KRP4A52	Zusatzplatine für Betriebs- und Störmeldung	**275,-**

FHA-A9

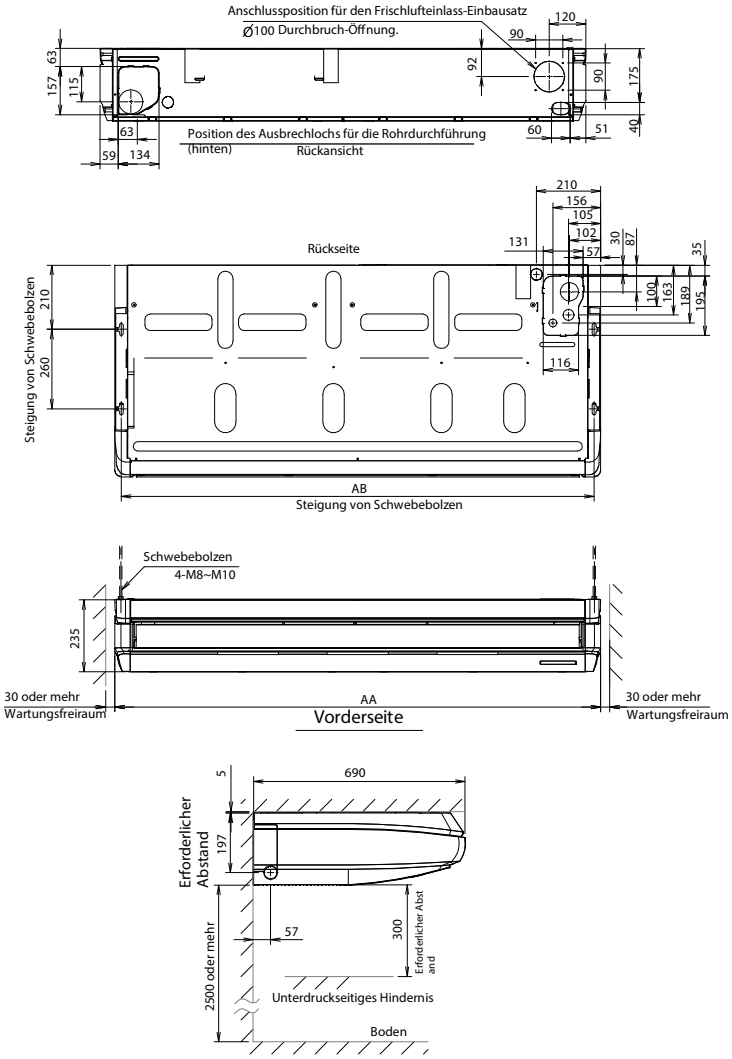

Modell	AA	AB
FHA35-50A9	960	920
FHA60-71A9	1.270	1.230
FHA100-140A	1.590	1.550

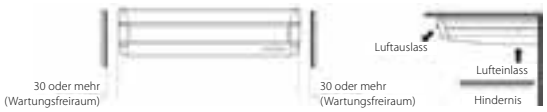

Weitere Einzelheiten und endgültige Informationen erhalten Sie nach dem Scannen oder Anklicken des QR-Codes.

Es sind nicht alle Abmessungen enthalten. Genauere Informationen sind dem Datenbuch zu entnehmen

Monosplit-Anwendung

-20° Technische Kühlung (in Kombination mit RZAG-N)

FUA-A

SkyAir Serie 4-Wege-Deckengerät

- Einfacher Einbau sowohl in Neubauten als auch in Modernisierungsprojekte
- Einzelregelung der Lamellen: Flexibilität zur Anpassung an jede Raumgestaltung ohne Veränderung des Gerätestandortes!
- Über die Fernbedienung sind 5 verschiedene Austrittswinkel zwischen 0° und 60° programmierbar

Auch für R-410A verwend-bar

FUA-A / SkyAir Alpha Serie Kombinationen

	Innengerät	Außengerät	Kühl-leistung	Heiz-leistung	Saisonale Effizienzwerte (laut Norm EN14825) Kühlen Energie-label	Kühlen Pdesign	Kühlen SEER	Kühlen A.E.C.	Heizen (Durchschnittsklima) Energie-label	Heizen Pdesign	Heizen SCOP	Heizen A.E.C.	Preis Innengerät (exkl. Zubehör)	Preis Außengerät	Preis Setpreis (inkl. Zubehör) [2]
			kW	kW		kW		kWh		kW		kWh	€	€	€
SkyAir Alpha Serie Kombinationen (Technische Daten RZAG-N siehe Seite 78)															
1-phasig (230V)	FUA71A [1]	RZAG71NV1	6,8	7,5	A++	6,8	7,02	339	A+	4,7	4,2	1.567	**1.895,-**	**3.265,-**	**5.382,-** [2]
1-phasig (230V)	FUA100A [1]	RZAG100NV1	9,5	10,8	A++	9,5	6,42	518	A+	7,8	4,5	2.427	**2.459,-**	**4.306,-**	**6.987,-** [2]
1-phasig (230V)	FUA125A [1]	RZAG125NV1	12,1	13,5	-	12,1	6,39	1.136	-	9,52	4,26	3.129	**2.671,-**	**4.815,-**	**7.708,-** [2]
3-phasig (400V)	FUA71A [1]	RZAG71NY1	6,8	7,5	A++	6,8	7,02	339	A+	4,7	4,2	1.567	**1.895,-**	**3.719,-**	**5.836,-** [2]
3-phasig (400V)	FUA100A [1]	RZAG100NY1	9,5	10,8	A++	9,5	6,42	518	A+	7,8	4,5	2.427	**2.459,-**	**4.701,-**	**7.382,-** [2]
3-phasig (400V)	FUA125A [1]	RZAG125NY1	12,1	13,5	-	12,1	6,39	1.136	-	9,52	4,26	3.129	**2.671,-**	**5.039,-**	**7.932,-** [2]

SkyAir Advanced Serie Kombinationen (Technische Daten RZASG-M siehe Seite 79)

	Innengerät	Außengerät	Kühl-leistung	Heiz-leistung	Saisonale Effizienzwerte (laut Norm EN14825) Kühlen Energie-label	Kühlen Pdesign	Kühlen SEER	Kühlen A.E.C.	Heizen (Durchschnittsklima) Energie-label	Heizen Pdesign	Heizen SCOP	Heizen A.E.C.	Preis Innengerät	Preis Außengerät	Preis Setpreis
			kW	kW	label	kW		kWh	label	kW		kWh	€	€	€
1-phasig (230V)	FUA71A [1]	RZASG71MV1	6,8	7,5	A++	6,8	6,16	386	A	4,5	3,9	1.615	**1.895,-**	**2.594,-**	**4.711,-** [2]
1-phasig (230V)	FUA100A [1]	RZASG100MV	9,5	10,8	A+	9,5	5,83	570	A+	6,0	4,01	2.095	**2.459,-**	**3.257,-**	**5.938,-** [2]
1-phasig (230V)	FUA125A [1]	RZASG125MV	12,1	13,5	-	12,1	5,27	1.378	-	6,0	3,84	2.188	**2.671,-**	**3.523,-**	**6.416,-** [2]
3-phasig (400V)	FUA100A [1]	RZASG100MY	9,5	10,8	A+	9,5	5,83	570	A+	6,0	4,01	2.095	**2.459,-**	**3.353,-**	**6.034,-** [2]
3-phasig (400V)	FUA125A [1]	RZASG125MY	12,1	13,5	-	12,1	5,27	1.378	-	6,0	3,84	2.188	**2.671,-**	**3.631,-**	**6.524,-** [2]

[1] **Fernbedienung ist nicht im Innengerät enthalten und muss separat bestellt werden.**
[2] **Setpreis beinhaltet Innengerät, Außengerät sowie Madoka Kabelfernbedienung BRC1H52W.**

Innengerät			**FUA**	**71A**	**100A**	**125A**
Abmessungen	Gerät	Höhe x Breite x Tiefe	mm	198x950x950		
Gewicht	Gerät		kg	25	26	
Luftfilter	Typ			Harznetz mit Schimmelbeständigkeit		
Ventilator - Luftvolumenstrom	Kühlen	Hoch/Niedrig	m^3/h	1.380/960	1.860/1.200	1.950/1.230
	Heizen	Hoch/Niedrig	m^3/h	1.380/960	1.860/1.200	1.950/1.230
Schallleistungspegel	Kühlen		dBA	59	64	65
	Heizen		dBA	59	64	65
Schalldruckpegel	Kühlen	Hoch/Niedrig	dBA	41/35	46/39	47/40
	Heizen	Hoch/Niedrig	dBA	41/35	46/39	47/40
Kältemittel	Typ			R-32 / R-410A		
Rohrleitungsanschlüsse			mm	9,52/15,9		
Stromversorgung	Phase / Frequenz / Spannung		Hz / V	1~ / 50/60 / 220-240/220		

Zubehör für FUA-A Geräte (Regelungszubehör siehe Seite 106 - 107)

Materialname	Beschreibung	Preis €
BRC7C58	Infrarotfernbedienung - Hinweis: Keine individuelle Klappensteuerung möglich	**368,-**
⚠ **BRC1H52W/S/K**	Madoka Kabelfernbedienung in Weiß/Silber/Schwarz	**216,-**
BRP069C81	Sky Air WLAN-Adapter für WiFi App-Regelung (nur in Kombination mit Kabelfernbedienung möglich)	**180,-**
KRP4A53	Zusatzplatine für Betriebs- und Störmeldung	**275,-**

FUA-A

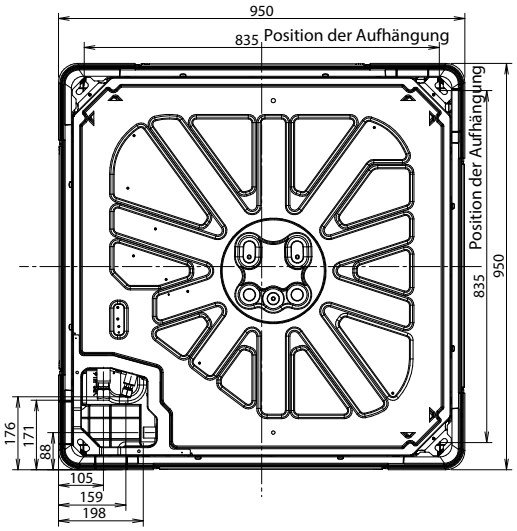

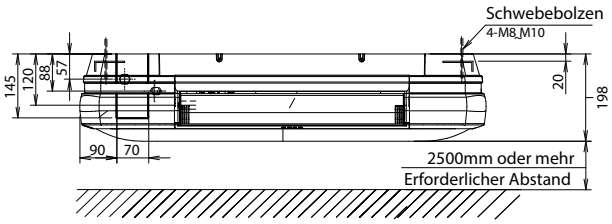

Weitere Einzelheiten und endgültige Informationen erhalten Sie nach dem Scannen oder Anklicken des QR-Codes.

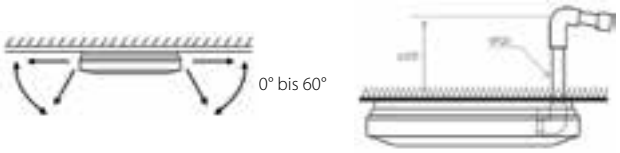

Monosplit-Anwendung

Multisplit-Anwendung Seite 25

Technische Kühlung (in Kombination mit RZAG-N) -20°

FCAG-B

SkyAir Serie Roundflow Kassettengerät

- Markführendes Modell mit einzigartiger 360° Luftverteilung und unübertrefflichen Funktionen und Optionen
- Niedrigste Installationshöhe auf dem Markt: 214 mm für Klassen 20 bis 63
- 5 auswählbare Ventilatordrehzahlen sorgen für höchsten Komfort
- NEU UV-Streamer-Bausatz reinigt die Luft von Schadstoffen wie Viren, Bakterien, Feinstaub (PM1.0), Geruchsstoffen, Allergenen usw. und sorgt so für ein gesundes und hygienisches Raumklima

FCAG-B

Infrarot- und Bewegungssensor

Abwesenheitsmodus

Selbstreinigender Filter

Zugluftverhinderung

Einzelregelung der Lamellen

Auch für R-410A verwend-bar

BRC1H52W

BRP069C82

FCAG-B Einzelsplit Kombinationen

Innengerät	Außengerät	Kühl-leistung	Heiz-leistung	Saisonale Effizienzwerte (laut Norm EN14825) Kühlen: Energie-label	Pdesign	SEER	A.E.C.	Heizen (Durchschnittsklima): Energie-label	Pdesign	SCOP	A.E.C.	Preis: Innengerät (exkl. Zubehör) [1]	Außengerät	Setpreis (inkl. Zubehör) [2]
		kW	kW		kW		kWh		kW		kWh	€	€	€
Split Kombinationen (Technische Daten RXM-A(9) siehe Seite 73)														
FCAG35B [1]	RXM35A9	3,4	4,2	A++	3,5	6,35	193	A++	3,32	4,9	948	**1.136,-**	**1.358,-**	**3.146,-** [2]
FCAG50B [1]	RXM50A8	5	6	A++	5,0	6,54	268	A+	4,36	4,3	1.418	**1.176,-**	**1.830,-**	**3.658,-** [2]
FCAG60B [1]	RXM60A	5,7	7	A+	5,7	6,40	312	A+	4,71	4,2	1.569	**1.232,-**	**1.984,-**	**3.868,-** [2]
Mini SkyAir Alpha Serie Kombinationen (Technische Daten RZAG-B siehe Seite 77)														
FCAG35B [1]	RZAG35B	3,5	4,0	A++	3,5	7,3	168	A+	3,3	4,3	1.074	**1.136,-**	**1.852,-**	**3.640,-** [2]
FCAG50B [1]	RZAG50B	5,0	5,0	A++	5	6,8	257	A+	4,3	4,3	1.398	**1.176,-**	**2.498,-**	**4.326,-** [2]
FCAG60B [1]	RZAG60B	6,0	6,0	A++	6	6,8	318	A+	4,6	4,25	1.515	**1.232,-**	**2.527,-**	**4.411,-** [2]
SkyAir Alpha Serie Kombinationen (Technische Daten RZAG-N siehe Seite 78)														
1-phasig (230V) FCAG71B [1]	RZAG71NV1	6,8	7,5	A++	6,8	6,86	347	A+	4,7	4,41	1.492	**1.384,-**	**3.265,-**	**5.301,-** [2]
1-phasig (230V) FCAG100B [1]	RZAG100NV1	9,5	10,8	A++	9,5	7,14	466	A++	7,8	4,61	2.369	**1.889,-**	**4.306,-**	**6.847,-** [2]
1-phasig (230V) FCAG125B [1]	RZAG125NV1	12,1	13,5	-	12,1	7,8	931	-	9,52	4,34	3.071	**2.093,-**	**4.815,-**	**7.560,-** [2]
1-phasig (230V) FCAG140B [1]	RZAG140NV1	13,4	15,5	-	13,4	7,17	1.121	-	9,52	4,34	3.071	**2.313,-**	**5.441,-**	**8.406,-** [2]
3-phasig (400V) FCAG71B [1]	RZAG71NY1	6,8	7,5	A++	6,8	6,86	347	A+	4,7	4,41	1.492	**1.384,-**	**3.719,-**	**5.755,-** [2]
3-phasig (400V) FCAG100B [1]	RZAG100NY1	9,5	10,8	A++	9,5	7,14	466	A++	7,8	4,61	2.369	**1.889,-**	**4.701,-**	**7.242,-** [2]
3-phasig (400V) FCAG125B [1]	RZAG125NY1	12,1	13,5	-	12,1	7,8	931	-	9,52	4,34	3.071	**2.093,-**	**5.039,-**	**7.784,-** [2]
3-phasig (400V) FCAG140B [1]	RZAG140NY1	13,4	15,5	-	13,4	7,17	1.121	-	9,52	4,34	3.071	**2.313,-**	**5.689,-**	**8.654,-** [2]
SkyAir Advance Serie Kombinationen (Technische Daten RZASG-M siehe Seite 79)														
1-phasig (230V) FCAG71B [1]	RZASG71MV1	6,8	7,5	A++	6,8	6,47	368	A+	4,5	4,0	1.575	**1.384,-**	**2.594,-**	**4.630,-** [2]
1-phasig (230V) FCAG100B [1]	RZASG100MV	9,5	10,8	A++	9,5	6,55	507	A+	6,0	4,17	2.016	**1.889,-**	**3.257,-**	**5.798,-** [2]
1-phasig (230V) FCAG125B [1]	RZASG125MV	12,1	13,5	-	12,1	5,76	1.261	-	6,0	4,05	2.074	**2.093,-**	**3.523,-**	**6.268,-** [2]
1-phasig (230V) FCAG140B [1]	RZASG140MV	13,4	15,5	-	13,4	6,53	1.231	-	7,8	4,31	2.534	**2.313,-**	**3.873,-**	**6.838,-** [2]
3-phasig (400V) FCAG100B [1]	RZASG100MY	9,5	10,8	A++	9,5	6,55	507	A+	6,0	4,17	2.016	**1.889,-**	**3.353,-**	**5.894,-** [2]
3-phasig (400V) FCAG125B [1]	RZASG125MY	12,1	13,5	-	12,1	5,76	1.261	-	6,0	4,05	2.074	**2.093,-**	**3.631,-**	**6.376,-** [2]
3-phasig (400V) FCAG140B [1]	RZASG140MY	13,4	15,5	-	13,4	6,54	1.231	-	7,8	4,31	2.534	**2.313,-**	**3.988,-**	**6.953,-** [2]

[1] Bitte beachten Sie, dass der Innengerätepreis keine Zierblende oder Fernbedienung enthält. Diese müssen separat bestellt werden.

[2] Der Setpreis beinhaltet Innengerät, Standardzierblende (BYCQ140E), Kabelfernbedienung Madoka BRC1H52W und Außengerät.

Diese gekennzeichneten Produkte sind der Rabattgruppe SPLIT zugeordnet.

Innengerät			FCAG	35B	50B	60B	71B	100B	125B	140B
Abmessungen	Gerät	Höhe x Breite x Tiefe	mm	204x840x840				246x840x840		
Gewicht	Gerät		kg	18	19		21	23		
Zierblende	Model			BYCQ140EW - 65x950x950 BYCQ140EP - 106x950x950 BYCQ140EGF - 148x950x950						
Luftfilter	Type			Harznetz mit Schimmelbeständigkeit						
Ventilator -	Kühlen	Hoch/Niedrig	m^3/h	774/528	876/564	894/576	906/648	1.362/780	1.632/786	
Luftvolumenstrom	Heizen	Hoch/Niedrig	m^3/h	846/564	876/564	894/576	906/648	1.380/792	1.620/780	
Schallleistungspegel	Kühlen		dBA	49		51		54	58	
	Heizen		dBA	49		51		54	58	
Schalldruckpegel	Kühlen	Hoch/Niedrig	dBA	31/27		33/28	35/28	37/29	41/29	
	Heizen	Hoch/Niedrig	dBA	31/27		33/28	33/28	37/29	41/29	
Kältemittel	Type			R-32 / R-410A						
Rohrleitungsanschlüsse (Flüssig/Gas)			mm	6,35/9,52	6,35/12,7		9,52/15,9			
Stromversorgung	Phase / Frequenz / Spannung		Hz / V	1~ / 50 / 220-240						

BYCQ140E Standard Zierblende | BYCQ140EP Design Zierblende weiß | BYCQ140EB Standard Zierblende schwarz | BYCQ140EPB Design Zierblende Schwarz

Zierblenden für FCAG-B Geräte

Materialname	Beschreibung	Preis €
BYCQ140E	Standard Zierblende Weiß (RAL9010 mit grauen Lamellen)	**417,-**
BYCQ140EW	Standard Zierblende Reinweiß (RAL9010)	**469,-**
BYCQ140EB	Standard Zierblende Schwarz (RAL 9005)	**570,-**
BYCQ140EGF	Selbstreinigende Zierblende Weiß mit feinmaschigen Filter; nur mit BRC1H*	**613,-**
BYCQ140EGFB	Selbstreinigende Zierblende Schwarz (RAL9005) mit feinmaschigen Filter; nur mit BRC1H*	**764,-**
BYCQ140EP	Design Zierblende Weiß (RAL9010)	**622,-**
BYCQ140EPB	Design Zierblende Schwarz (RAL9005)	**930,-**

Zubehör für FCAG-B Geräte (Regelungszubehör siehe Seite 106 - 107)

Materialname	Beschreibung	Preis €
BRC7FA532F	Infrarotfernbedienung für Standard Zierblende BYCQ140E, BYCQ140EW– Hinweis: Nicht kompatibel mit Anwesenheits- & Bodensensor, keine individuelle Steuerung der Schwingklappen möglich	**272,-**
BRC7FA532FB	Infrarotfernbedienung für schwarze Zierblende BYCQ140EB – Hinweis: Nicht kompatibel mit Anwesenheits- & Bodensensor, keine individuelle Steuerung der Schwingklappen möglich	**272,-**
BRC7FB532F	Infrarotfernbedienung für weiße Design Blende BYCQ140EP – Hinweis: Nicht kompatibel mit Anwesenheits- & Bodensensor, keine individuelle Steuerung der Schwingklappen möglich	**276,-**
BRC7FB532FB	Infrarotfernbedienung für schwarze Design Blende BYCQ140EPB – Hinweis: Nicht kompatibel mit Anwesenheits- & Bodensensor, keine individuelle Steuerung der Schwingklappen möglich	**276,-**
⚠ **BRC1H52W/S/K**	Madoka Premium Kabelfernbedienung in weiß/silber/schwarz - ersetzt BRC1E53A	**216,-**
BRYQ140B	Anwesenheits & Bodensensor für Zierblenden BYCQ140E, BYCQ140EGF, BYCQ140EW	**215,-**
BRYQ140BB	Anwesenheits & Bodensensor für Zierblenden BYCQ140EB, BYCQ140EGFB	**215,-**
BRYQ140C	Anwesenheits & Bodensensor für Zierblenden BYCQ140EP	**215,-**
BRYQ140CB	Anwesenheits & Bodensensor für Zierblenden BYCQ140EPB	**224,-**
KRP4A53	Zusatzplatine für Betriebs- und Störmeldung	**275,-**
BRP069C82	SkyAir WLAN-Adapter für WiFi App-Regelung (nur in Kombination mit Infrarot- oder Kabelfernbedienung moglich) (1)	**135,-**
EWHAR1	Kabelverlängerung, wird benötigt beim Einsatz von WLAN-Adapter bei selbstreinigender Zierblende	**29,-**
BAEF125AWB	UV-Streamer-Kit	**auf Anfrage**
1x KDDP55C160-1	Frischluftkit für max 20% Frischluftanteil (bestehend aus 2 Teilen) (2)	**494,-**
1x KDDP55D160-2		**312,-**
KDBHQ55B140	Abdichtsatz für Ausblaslamellen	**163,-**

(1) nicht moglich mit BRC1D52; (2) nicht möglich mit BYCQ140EGF und BYCQ140EGFB

FCAG-B

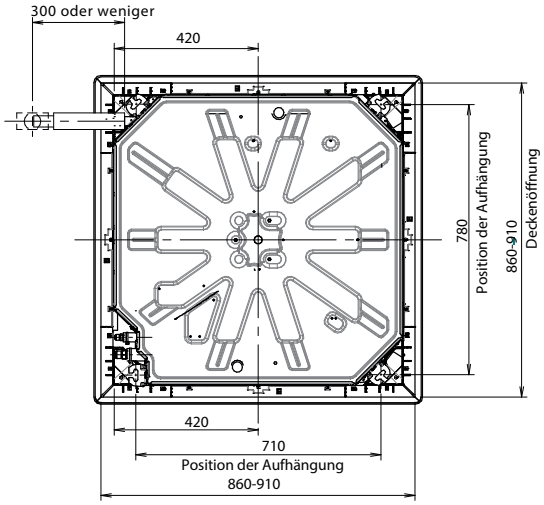

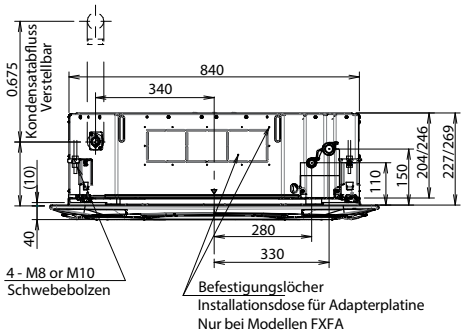

Hinweis: Einbauhöhe ist abhängig von der genutzten Zierblende und ähnlichen Zubehör.
Es sind nicht alle Abmessungen enthalten. Genauere Informationen sind dem Datenbuch zu entnehmen

Weitere Einzelheiten und endgültige Informationen erhalten
Sie nach dem Scannen oder Anklicken des QR-Codes.

Monosplit-Anwendung

-20° Technische Kühlung (in Kombination mit RZAG-N)

FCAHG-H

SkyAir Serie hoher COP, Roundflow Kassettengerät

- Marktführendes Modell mit einzigartiger 360° Luftverteilung und unübertrefflichen Funktionen und Optionen
- 5 auswählbare Ventilatordrehzahlen sorgen für höchsten Komfort
- NEU UV-Streamer-Bausatz reinigt die Luft von Schadstoffen wie Viren, Bakterien, Feinstaub (PM1.0), Geruchsstoffen, Allergenen usw. und sorgt so für ein gesundes und hygienisches Raumklima

FCAHG-H

Auch für R-410A verwend-bar

BRC1H52W

BRP069C82

Infrarot- und Bewegungssensor

Abwesenheitsmodus

Selbstreinigender Filter

Zugluftverhinderung

Einzelregelung der Lamellen

FCAHG-H Einzelsplit Kombinationen

	Innengerät	Außengerät	Kühl-leistung	Heiz-leistung	Saisonale Effizienzwerte (laut Norm EN14825) Kühlen Energie-label	Kühlen Pdesign	Kühlen SEER	Kühlen A.E.C.	Heizen (Durchschnittsklima) Energie-label	Heizen Pdesign	Heizen SCOP	Heizen A.E.C.	Preis Innengerät (exkl. Zubehör) ⚠1	Preis Außengerät	Preis Setpreis (inkl. Zubehör) ⚠2
			kW	kW		kW		kWh		kW		kWh	€	€	€
	SkyAir Alpha Serie Kombinationen (Technische Daten RZAG-N siehe Seite 78)														
1-phasig (230V)	FCAHG71H ⚠1	RZAG71NV1	6,8	7,5	A++	6,8	7,72	308	A++	4,7	4,61	1.427	**1.536,-**	**3.265,-**	**5.453,-** ⚠2
1-phasig (230V)	FCAHG100H ⚠1	RZAG100NV1	9,5	10,8	A++	9,5	7,35	452	A++	9,52	4,81	2.771	**1.960,-**	**4.306,-**	**6.918,-** ⚠2
1-phasig (230V)	FCAHG125H ⚠1	RZAG125NV1	12,1	13,5	-	12,1	8,02	905	-	9,52	4,53	2.942	**2.503,-**	**4.815,-**	**7.970,-** ⚠2
1-phasig (230V)	FCAHG140H ⚠1	RZAG140NV1	13,4	15,5	-	13,4	7,93	1.014	-	9,52	4,44	3.002	**2.742,-**	**5.441,-**	**8.835,-** ⚠2
3-phasig (400V)	FCAHG71H ⚠1	RZAG71NY1	6,8	7,5	A++	6,8	7,72	308	A++	4,7	4,61	1.427	**1.536,-**	**3.719,-**	**5.907,-** ⚠2
3-phasig (400V)	FCAHG100H ⚠1	RZAG100NY1	9,5	10,8	A++	9,5	7,35	452	A++	9,52	4,81	2.771	**1.960,-**	**4.701,-**	**7.313,-** ⚠2
3-phasig (400V)	FCAHG125H ⚠1	RZAG125NY1	12,1	13,5	-	12,1	8,02	905	-	9,52	4,53	2.942	**2.503,-**	**5.039,-**	**8.194,-** ⚠2
3-phasig (400V)	FCAHG140H ⚠1	RZAG140NY1	13,4	15,5	-	13,4	7,93	1.014	-	9,52	4,44	3.002	**2.742,-**	**5.689,-**	**9.083,-** ⚠2

⚠1 **Bitte beachten Sie, dass der Innengerätepreis keine Zierblende oder Fernbedienung enthält. Diese müssen separat bestellt werden.**

⚠2 **Der Setpreis beinhaltet Innengerät, Standardzierblende (BYCQ140E), Kabelfernbedienung Madoka BRC1H52W und Außengerät.**

Innengerät			**FCAHG**	**71H**	**100H**	**125H**	**140H**
Abmessungen	Gerät	Höhe x Breite x Tiefe	mm	288x840x840			
Gewicht	Gerät		kg	25			
Zierblende	Model			BYCQ140EW - 65x950x950 BYCQ140EP - 106x950x950 BYCQ140EGF - 148x950x950			
Luftfilter	Typ			Harznetz mit Schimmelbeständigkeit			
Ventilator - Luftvolumenstrom	Kühlen	Hoch/Niedrig	m^3/h	1.416/822	1.932/1.146	2.064/1.272	
	Heizen	Hoch/Niedrig	m^3/h	1.416/822	1.848/1.098	1.926/1.182	
Schallleistungspegel	Kühlen		dBA	53	61		
	Heizen		dBA	53	61		
Schalldruckpegel	Kühlen	Hoch/Niedrig	dBA	36/29	44/33	45/35	45/37
	Heizen	Hoch/Niedrig	dBA	36/29	44/33	45/35	45/37
Kältemittel	Typ			R-32 / R-410A			
Rohrleitungsanschlüsse (Flüssig/Gas)			mm	9,52/15,9			
Stromversorgung	Phase / Frequenz / Spannung		Hz / V	1~ / 50 / 220-240			

BYCQ140E Standard Zierblende | BYCQ140EP Design Zierblende weiß | BYCQ140EB Standard Zierblende schwarz | BYCQ140EPB Design Zierblende Schwarz

Zierblenden für FCAHG-H Geräte

Materialname	Beschreibung	Preis €
BYCQ140E	Standard Zierblende Weiß (RAL9010 mit grauen Lamellen)	**417,-**
BYCQ140EW	Standard Zierblende Reinweiß (RAL9010)	**469,-**
BYCQ140EB	Standard Zierblende Schwarz (RAL 9005)	**570,-**
BYCQ140EGF	Selbstreinigende Zierblende Weiß mit feinmaschigen Filter; nur mit BRC1H*	**613,-**
BYCQ140EGFB	Selbstreinigende Zierblende Schwarz (RAL9005) mit feinmaschigen Filter; nur mit BRC1H*	**764,-**
BYCQ140EP	Design Zierblende Weiß (RAL9010)	**622,-**
BYCQ140EPB	Design Zierblende Schwarz (RAL9005)	**930,-**

Zubehör für FCAHG-H Geräte (Regelungszubehör siehe Seite 106 - 107)

Materialname	Beschreibung	Preis €
BRC7FA532F	Infrarotfernbedienung für Standard Zierblende BYCQ140E, BYCQ140EW– Hinweis: Nicht kompatibel mit Anwesenheits- & Bodensensor, keine individuelle Steuerung der Schwingklappen möglich	**272,-**
BRC7FA532FB	Infrarotfernbedienung für schwarze Zierblende BYCQ140EB – Hinweis: Nicht kompatibel mit Anwesenheits- & Bodensensor, keine individuelle Steuerung der Schwingklappen möglich	**272,-**
BRC7FB532F	Infrarotfernbedienung für weiße Design Blende BYCQ140EP – Hinweis: Nicht kompatibel mit Anwesenheits- & Bodensensor, keine individuelle Steuerung der Schwingklappen möglich	**276,-**
BRC7FB532FB	Infrarotfernbedienung für schwarze Design Blende BYCQ140EPB – Hinweis: Nicht kompatibel mit Anwesenheits- & Bodensensor, keine individuelle Steuerung der Schwingklappen möglich	**276,-**
⚠ **BRC1H52W/S/K**	Madoka Premium Kabelfernbedienung in weiß/silber/schwarz - ersetzt BRC1E53A	**216,-**
BRYQ140B	Anwesenheits & Bodensensor für Zierblenden BYCQ140E, BYCQ140EGF, BYCQ140EW	**215,-**
BRYQ140BB	Anwesenheits & Bodensensor für Zierblenden BYCQ140EB, BYCQ140EGFB	**215,-**
BRYQ140C	Anwesenheits & Bodensensor für Zierblenden BYCQ140EP	**215,-**
BRYQ140CB	Anwesenheits & Bodensensor für Zierblenden BYCQ140EPB	**224,-**
KRP4A53	Zusatzplatine für Betriebs- und Störmeldung	**275,-**
BRP069C82	SkyAir WLAN-Adapter für WiFi App-Regelung (nur in Kombination mit Infrarot- oder Kabelfernbedienung moglich) (1)	**135,-**
EWHAR1	Kabelverlängerung, wird benötigt beim Einsatz von WLAN-Adapter bei selbstreinigender Zierblende	**29,-**
BAEF125AWB	UV-Streamer-Kit	**auf Anfrage**
1x KDDP55C160-1	Frischluftkit für max 20% Frischluftanteil (bestehend aus 2 Teilen) (2)	**494,-**
1x KDDP55D160-2		**312,-**
KDBHQ55B140	Abdichtsatz für Ausblaslamellen	**163,-**

(1) nicht möglich mit BRC1D52
(2) nicht möglich mit BYCQ140EGF und BYCQ140EGFB

FCAHG-H

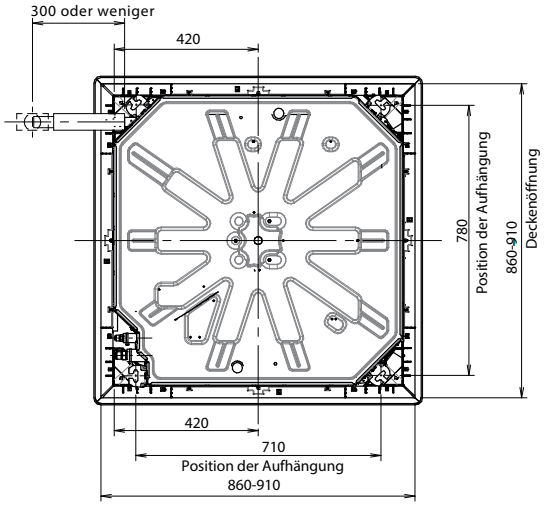

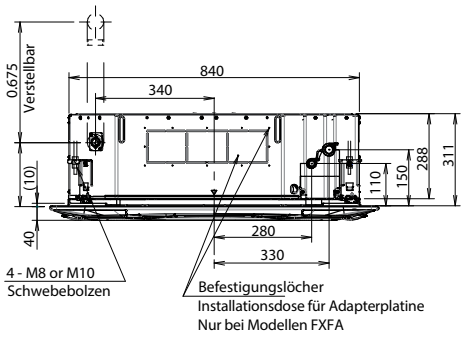

Hinweis: Einbauhöhe ist abhängig von der genutzten Zierblende und ähnlichen Zubehör.

Es sind nicht alle Abmessungen enthalten. Genauere Informationen sind dem Datenbuch zu entnehmen

Weitere Einzelheiten und endgültige Informationen erhalten
Sie nach dem Scannen oder Anklicken des QR-Codes.

Monosplit-Anwendung

Multisplit-Anwendung Seite 25

-20° Technische Kühlung (in Kombination mit RZAG-N)

FFA-A9

SkyAir Serie Fully Flat Kassettengerät

- Fügt sich nahtlos in Euroraster 600x600 mm Deckenöffnungen ein – keine Überlappung mit Deckenmodulen
- Zwei optionale intelligente Sensoren erhöhen Energieeffizienz und Komfort
- Optionaler Frischluftanschluss

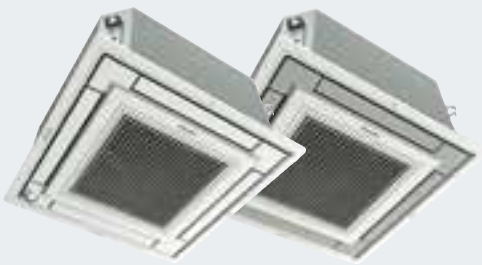

FFA-A9

Infrarot- und Bewegungssensor

Abwesenheitsmodus

Zugluftverhinderung

Einzelregelung der Lamellen

BRC1H52W BRP069C82

Auch für R-410A verwend-bar

FFA-A9 / RXM-R Einzelsplit Kombinationen (Technische Daten RXM-A(9) siehe Seite 73)

Innengerät	Außengerät	Kühl-leistung	Heiz-leistung	Saisonale Effizienzwerte (laut Norm EN14825) Kühlen Energie-label	Kühlen Pdesign	Kühlen SEER	Kühlen A.E.C.	Heizen (Durchschnittsklima) Energie-label	Heizen Pdesign	Heizen SCOP	Heizen A.E.C.	Preis Innengerät (exkl. Zubehör) [1]	Preis Außengerät	Preis Setpreis (inkl. Zubehör) [2]
		kW	kW		kW		kWh		kW		kWh	€	€	€
Split Kombinationen (Technische Daten RXM-A(9) siehe Seite 73)														
FFA25A9 [1]	RXM25A9	2,5	3,2	A++	2,5	6,17	142	A+	2,31	4,24	762	**1.103,-**	**1.160,-**	**2.872,-** [2]
FFA35A9 [1]	RXM35A9	3,4	4,2	A++	3,4	6,38	186	A+	3,1	4,1	1.058	**1.172,-**	**1.358,-**	**3.139,-** [2]
FFA50A9 [1]	RXM50A8	5	5,8	A+	5,0	5,98	293	A	3,84	3,92	1.378	**1.215,-**	**1.830,-**	**3.654,-** [2]
FFA60A9 [1]	RXM60A	5,7	7	A+	5,7	5,76	347	A+	4,04	4,04	1.372	**1.643,-**	**1.984,-**	**4.236,-** [2]

Mini SkyAir Alpha Serie Kombinationen (Technische Daten RZAG-B siehe Seite 77)

SkyAir Alpha-series

FFA35A9 [1]	RZAG35B	3,5	4,0	A++	3,5	6,4	191	A+	4,2	3,8	1.546	**1.172,-**	**1.852,-**	**3.633,-** [2]
FFA50A9 [1]	RZAG50B	5,0	5,0	A++	5	6,3	278	A+	4,3	4,01	1.501	**1.215,-**	**2.498,-**	**4.322,-** [2]
FFA60A9 [1]	RZAG60B	6,0	6,0	A++	6	5,8	362	A+	4,5	4,04	1.558	**1.643,-**	**2.527,-**	**4.779,-** [2]

[1] **Bitte beachten Sie, dass der Innengerätepreis keine Zierblende oder Fernbedienung enthält. Diese müssen separat bestellt werden.**

[2] **Der Setpreis beinhaltet Innengerät, Standardzierblende (BYFQ60CW), Kabelfernbedienung Madoka BRC1H52W und Außengerät.**

Diese gekennzeichneten Produkte sind der Rabattgruppe SPLIT zugeordnet.

Innengerät			FFA	25A9	35A9	50A9	60A9
Abmessungen	Gerät	Höhe x Breite x Tiefe	mm	260x575x575			
Gewicht	Gerät		kg	16		17,5	
Zierblende	Model			BYFQ60CW/CS - 46x620x620 / BYFQ60B3 - 55x700x700			
	Abmessungen	Höhe x Breite x Tiefe	mm	46x620x620 / 46x620x620 55x700x700			
Luftfilter	Type			Harznetz mit Schimmelbeständigkeit			
Ventilator - Luftvolumenstrom	Kühlen	Hoch/Niedrig	m^3/h	540/390	600/390	762/516	870/570
	Heizen	Hoch/Niedrig	m^3/h	540/390	600/390	762/516	870/570
Schallleistungspegel	Kühlen		dBA	48	51	56	60
Schalldruckpegel	Kühlen	Hoch/Niedrig	dBA	31/25	34/25	39/27	43/32
	Heizen	Hoch/Niedrig	dBA	31/25	34/25	39/27	43/32
Kältemittel	Type			R-32 / R-410A			
Rohleitungsanschlüsse (Flüssig/Gas)			mm	6,35/9,52		6,35/12,7	
Stromversorgung	Phase / Frequenz / Spannung		Hz / V	1~ / 50 / 220-240			

BYFQ60B3
Zierblende 4-seitige
Luftausblasung

BYFQ60CS
silberne Designblende

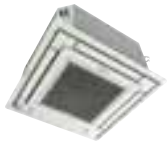

BYFQ60CW
weiße Designblende

Zierblenden für FFA-A9

Materialname	Beschreibung	Preis €
⚠ **BYFQ60CW**	Fully Flat Zierblende – vollständig weißes Design – im oben angeführten Setpreis inkludiert	**387,-**
⚠ **BYFQ60CS**	Fully Flat Zierblende – silber/weißes Design	**427,-**
⚠ **BYFQ60B3**	Vorgängermodell Euroraster Zierblende – Anmerkung: keine individuelle Steuerung der Schwingklappen möglich	**399,-**

Zubehör für FFA-A9 Geräte (Regelungszubehör siehe Seite 106 - 107)

Materialname	Beschreibung	Preis €
BRC7F530W	Infrarotfernbedienung für Zierblenden BYFQ60CW – Hinweis: Keine individuelle Klappensteuerung möglich	**274,-**
BRC7F530S	Infrarotfernbedienung für Zierblenden BYFQ60CS – Hinweis: Keine individuelle Klappensteuerung möglich	**274,-**
BRC7EB530W	Infrarotfernbedienung für Zierblenden BYFQ60B3	**320,-**
⚠ **BRC1H52W/S/K**	Madoka Kabelfernbedienung in Weiß/Silber/Schwarz	**216,-**
BRYQ60AW	Anwesenheits- & Bodensensor für BYFQ60CW - Hinweis: Nur in Kombination mit BRC1H52W* Kabelfernbedienung	**215,-**
BRYQ60AS	Anwesenheits- & Bodensensor für BYFQ60CS - Hinweis: Nur in Kombination mit BRC1H52W Kabelfernbedienung	**215,-**
BDBHQ44C60	Abdichtsatz für 2- oder 3-seitigen Luftauslass für Zierblenden BYFQ60CW	**164,-**
KDDQ44XA60	Frischluftanschlusskit (Anschlussflansch für Frischluftkanal)	**248,-**
BRP069C81	Sky Air WLAN-Adapter für WiFi App-Regelung (nur in Kombination mit Infrarot- oder Kabelfernbedienung möglich)	**180,-**
KRP4A53	Zusatzplatine für Betriebs- und Störmeldung	**275,-**

FFA-A9

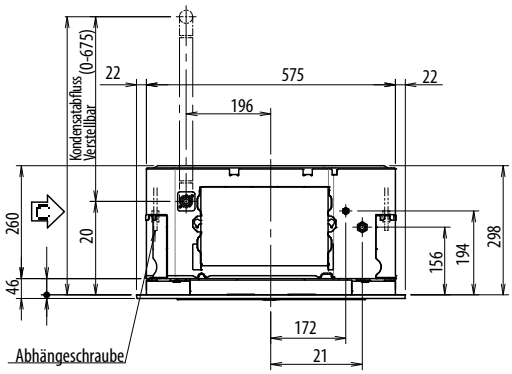

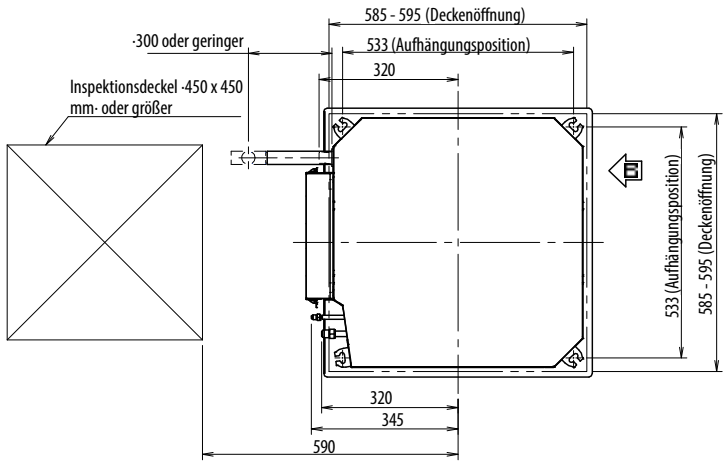

Es sind nicht alle Abmessungen enthalten. Genauere Informationen sind dem Datenbuch zu entnehmen

Weitere Einzelheiten und endgültige Informationen erhalten
Sie nach dem Scannen oder Anklicken des QR-Codes.

Monosplit-Anwendung

Multisplit-Anwendung Seite 25

-20° Technische Kühlung (in Kombination mit RZAG-N)

FDXM-F9

Kompaktes Deckeneinbaugerät mit einer Höhe von lediglich 200 mm

- Kombination mit Baureihe Sky Air Alpha gewährleistet Qualität, Effizienz und Betriebsverhalten der Spitzenklasse
- Unauffälliges Gerät durch unauffällige Verblendung in der Zwischendecke: nur Ansaug- und Auslassgitter sind zu sehen
- Kompakte Abmessungen, kann leicht in Zwischendecken von lediglich 240 mm eingebaut werden
- Aufgrund eines mittleren externen Drucks bis zu 40 Pa kann das Gerät mit flexiblen Kanälen unterschiedlicher Länge eingesetzt werden
- Optional erhältlicher Filter mit Selbstreinigung sorgt für maximale Effizienz, höchsten Komfort und höchste Zuverlässigkeit
- Mit dem Multi-Zonen-Kit können mehrere einzeln geregelte Klimabereiche an ein einzelnes Außengerät angeschlossen werden

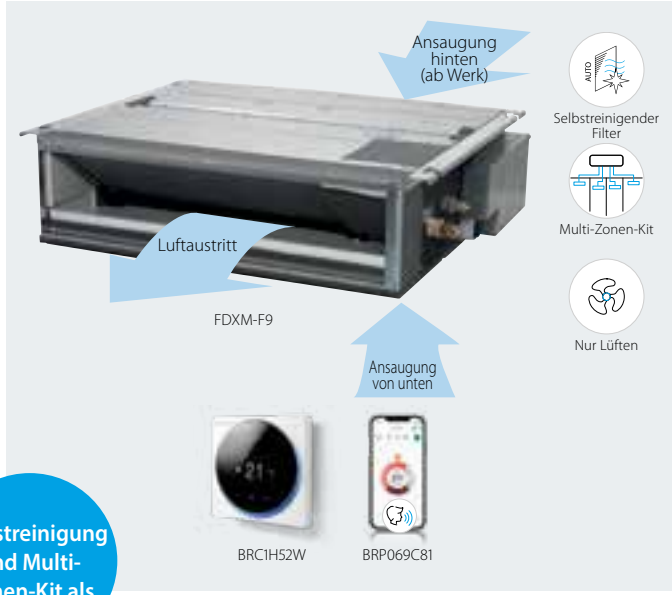

Selbstreinigung und Multi-Zonen-Kit als Zubehör

FDXM-F9 Einzelsplit Kombinationen

Innengerät	Außengerät	Kühl-leistung	Heiz-leistung	Saisonale Effizienzwerte (laut Norm EN14825)								Preis		
				Kühlen				Heizen (Durchschnittsklima)				Innengerät (exkl. Zubehör) ⚠1	Außengerät	Setpreis (inkl. Zubehör) ⚠2
				Energie-label	Pdesign	SEER	A.E.C.	Energie-label	Pdesign	SCOP	A.E.C.			
		kW	kW		kW		kWh		kW		kWh	€	€	€
Split Kombinationen (Technische Daten RXM-A(9) siehe Seite 73)														
FDXM25F9 ⚠1	RXM25A9	2,4	3,2	A+	2,4	5,68	148	A+	2,6	4,24	858	**542,-**	**1.160,-**	**1.924,-** ⚠2
FDXM35F9 ⚠1	RXM35A9	3,4	4	A	3,4	5,26	226	A	2,9	3,88	1.046	**688,-**	**1.358,-**	**2.268,-** ⚠2
FDXM50F9 ⚠1	RXM50A8	5	5,8	A+	5,0	5,77	303	A	4	3,93	1.424	**1.101,-**	**1.830,-**	**3.153,-** ⚠2
FDXM60F9 ⚠1	RXM60A	6	7	A	6	5,56	378	A	4,6	3,8	1.693	**1.439,-**	**1.984,-**	**3.645,-** ⚠2
Mini SkyAir Alpha Serie Kombinationen (Technische Daten RZAG-B siehe Seite 77)														
FDXM35F9 ⚠1	RZAG35B	3,5	4,0	A+	3,5	5,9	208	A+	3,5	3,9	1.255	**688,-**	**1.852,-**	**2.762,-** ⚠2
FDXM50F9 ⚠1	RZAG50B	5,0	5,0	A+	5	5,9	296	A+	4,3	3,9	1.544	**1.101,-**	**2.498,-**	**3.821,-** ⚠2
FDXM60F9 ⚠1	RZAG60B	6,0	7	A+	6	5,7	368	A+	4,5	3,9	1.616	**1.439,-**	**2.527,-**	**4.188,-** ⚠2

SkyAir Alpha-series

⚠1 **Bitte beachten Sie, dass der Innengerätepreis keine Fernbedienung enthält. Diese muss separat bestellt werden.**

⚠2 **Der Setpreis beinhaltet Innengerät, Kabelfernbedienung Madoka BRC1H52W und Außengerät.**

Diese gekennzeichneten Produkte sind der Rabattgruppe SPLIT zugeordnet.

Innengerät				FDXM	25F9	35F9	50F9	60F9
Abmessungen	Gerät	Höhe x Breite x Tiefe		mm	200x750x620		200x1.150x620	
Gewicht	Gerät			kg	21		28	
Kanalanschluss Druckseite		Höhe x Breite		mm	170x600		170x1.000	
Kanalanschluss Saugseite		Höhe x Breite		mm	160x600		160x1.000	
Luftfilter	Typ				Harznetz mit Schimmelbeständigkeit			
Ventilator	Luftvolumenstrom	Kühlen	Hoch/Niedrig	m^3/min	522/438		948/798	960/810
		Heizen	Hoch/Niedrig	m^3/min	522/438		948/798	960/810
Externer statischer Druck (ESP)				Pa	30		40	
Schallleistungspegel	Kühlen			dB(A)	53		55	56
Schalldruckpegel	Kühlen	Hoch/Niedrig		dB(A)	35/33/27		38/35/30	
	Heizen	Hoch/Niedrig		dB(A)	35/33/27		38/35/30	
Kältemittel	Typ				R-32 / R-410A			
Rohrleitungsanschlüsse (Flüssig/Gas)				mm	6,35/9,52		6,35/12,7	
Stromversorgung	Phase / Frequenz / Spannung			Hz / V	1~ / 50 / 220-240			

Zubehör für FDXM-F9 Geräte (Regelungszubehör siehe Seite 106 - 107)

Materialname	Beschreibung	Preis €
BRC4C65	Infrarotfernbedienung	**229,-**
⚠ **BRC1H52W/S/K**	Premium Kabelfernbedienung in Weiß/Silber/Schwarz	**216,-**
BRP069C81	WiFi Controller Regelung (nur in Kombination mit Infrarot- oder Kabelfernbedienung möglich)	**180,-**
BAE20A62	Automatische Filterreinigung für Zwischendecken für FDXM25-35F9	**652,-**
BAE20A102	Automatische Filterreinigung für Zwischendecken für FDXM50-60F9	**729,-**

FDXM-F9

Wartungsfreiraum des Installationskastens für die Adapterplatine.

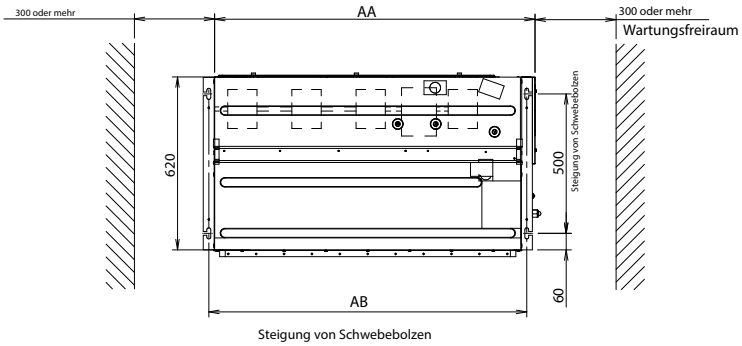

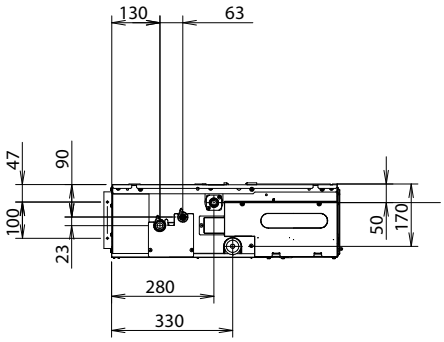

Modell	AA	AB
FDXM25-35F9	750	740
FDXM50-60F9	1.150	1.140

Es sind nicht alle Abmessungen enthalten. Genauere Informationen sind dem Datenbuch zu entnehmen

Weitere Einzelheiten und endgültige Informationen erhalten
Sie nach dem Scannen oder Anklicken des QR-Codes.

Monosplit-Anwendung

Multisplit-Anwendung Seite 25

Technische Kühlung (in Kombination mit RZAG-N) -20°

FBA-A(9)

SkyAir Serie Kanalgerät Standard ESP

Neues, schlankes und leises Gerät, mit Inverter-Lüftersteuerung mit automatischer Luftstromanpassung über 10 wählbare Lüfterkurven

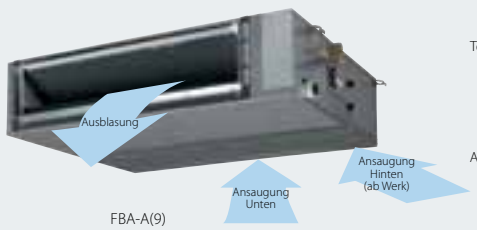

FBA-A(9)

Technikraumkühlung

Abwesenheitsmodus

Auch für R-410A verwend-bar

BRC1H52W

BRP069A81

FBA-A(9) Einzelsplit Kombinationen

Innengerät	Außengerät	Kühl-leistung	Heiz-leistung	Saisonale Effizienzwerte (laut Norm EN14825) Kühlen: Energie-label	Kühlen: Pdesign	Kühlen: SEER	Kühlen: A.E.C.	Heizen (Durchschnittsklima): Energie-label	Heizen: Pdesign	Heizen: SCOP	Heizen: A.E.C.	Preis: Innengerät (exkl. Zubehör)	Preis: Außengerät	Preis: Setpreis (inkl. Zubehör) [2]
		kW	kW		kW		kWh		kW		kWh	€	€	€
Split Kombinationen (Technische Daten RXM-A(9) siehe Seite 73)														
FBA35A9 [1]	RXM35A9	3,4	4	A++	3,4	6,23	191	A+	2,9	4,07	996	**1.389,-**	**1.358,-**	**2.969,-** [2]
FBA50A9 [1]	RXM50A8	5	5,5	A++	5	6,27	279	A+	4,4	4,06	1.517	**1.489,-**	**1.830,-**	**3.541,-** [2]
FBA60A9 [1]	RXM60A	5,7	7	A+	5,7	5,91	337	A+	4,6	4,01	1.607	**1.679,-**	**1.984,-**	**3.885,-** [2]
Mini SkyAir Alpha Serie Kombinationen (Technische Daten RZAG-B siehe Seite 77) — SkyAir Alpha-series														
FBA35A9 [1]	RZAG35B	3,5	4,0	A++	3,5	6,12	200	A+	4,2	4,1	1.434	**1.389,-**	**1.852,-**	**3.463,-** [2]
FBA50A9 [1]	RZAG50B	5,0	5,0	A+	5	6,3	278	A+	4,3	4,1	1.469	**1.489,-**	**2.498,-**	**4.209,-** [2]
FBA60A9 [1]	RZAG60B	6,0	6,0	A++	6	6,15	341	A+	4,5	4,1	1.537	**1.679,-**	**2.527,-**	**4.428,-** [2]
Seasonal SkyAir Alpha Serie Kombinationen (Technische Daten RZAG-N siehe Seite 78) — SkyAir Alpha-series														
1-phasig (230V) FBA71A9 [1]	RZAG71NV1	7,1	7,5	A++	6,8	6,22	382	A+	4,7	4,2	1.566	**1.813,-**	**3.265,-**	**5.300,-** [2]
1-phasig (230V) FBA100A [1]	RZAG100NV1	9,5	10,8	A++	9,5	6,47	514	A+	7,8	4,36	2.505	**2.215,-**	**4.306,-**	**6.743,-** [2]
1-phasig (230V) FBA125A [1]	RZAG125NV1	12	13,5	-	12,1	6,19	1.173	-	9,52	4,12	3.235	**2.429,-**	**4.815,-**	**7.466,-** [2]
1-phasig (230V) FBA140A [1]	RZAG140NV1	13,4	15,5	-	13,4	6,42	1.252	-	9,52	4,11	3.243	**2.751,-**	**5.441,-**	**8.414,-** [2]
3-phasig (400V) FBA71A9 [1]	RZAG71NY1	7,1	7,5	A++	6,8	6,22	382	A+	4,7	4,2	1.566	**1.813,-**	**3.719,-**	**5.754,-** [2]
3-phasig (400V) FBA100A [1]	RZAG100NY1	9,5	10,8	A++	9,5	6,47	514	A+	7,8	4,36	2.505	**2.215,-**	**4.701,-**	**7.138,-** [2]
3-phasig (400V) FBA125A [1]	RZAG125NY1	12	13,5	-	12,1	6,19	1.173	-	9,52	4,12	3.235	**2.429,-**	**5.039,-**	**7.690,-** [2]
3-phasig (400V) FBA140A [1]	RZAG140NY1	13,4	15,5	-	13,4	6,42	1.252	-	9,52	4,11	3.243	**2.751,-**	**5.689,-**	**8.662,-** [2]
SkyAir Advance Serie Kombinationen (Technische Daten RZASG-M siehe Seite 79) — SkyAir Advance-series														
1-phasig (230V) FBA71A9 [1]	RZASG71MV1	6,8	7,5	A++	6,8	6,19	385	A+	4,5	4,01	1.571	**1.813,-**	**2.594,-**	**4.629,-** [2]
1-phasig (230V) FBA100A [1]	RZASG100MV	9,5	10,8	A+	9,5	5,83	570	A	6,0	3,85	2.182	**2.215,-**	**3.257,-**	**5.694,-** [2]
1-phasig (230V) FBA125A [1]	RZASG125MV	12,1	13,5	-	12,1	5,27	1.378	-	6,0	3,63	2.314	**2.429,-**	**3.523,-**	**6.174,-** [2]
1-phasig (230V) FBA140A [1]	RZASG140MV	13,4	15,5	-	13,4	5,81	1.384	-	7,8	3,85	2.836	**2.751,-**	**3.873,-**	**6.846,-** [2]
3-phasig (400V) FBA100A [1]	RZASG100MY	9,5	10,8	A+	9,5	5,83	570	A+	6,0	3,85	2.182	**2.215,-**	**3.353,-**	**5.790,-** [2]
3-phasig (400V) FBA125A [1]	RZASG125MY	12,1	13,5	-	12,1	5,27	1.378	-	6,0	3,63	2.314	**2.429,-**	**3.631,-**	**6.282,-** [2]
3-phasig (400V) FBA140A [1]	RZASG140MY	13,4	15,5	-	13,4	5,81	1.384	-	7,8	3,85	2.836	**2.751,-**	**3.988,-**	**6.961,-** [2]

[1] Bitte beachten Sie, dass der Innengerätepreis keine Fernbedienung enthält. Diese muss separat bestellt werden.

Diese gekennzeichneten Produkte sind der Rabattgruppe SPLIT zugeordnet.

[2] Setpreis beinhaltet Innengerät, Außengerät sowie Madoka Kabelfernbedienung BRC1H52W.

Innengerät			FBA	35A9	50A9	60A9	71A9	100A	125A	140A
Abmessungen	Gerät	Höhe x Breite x Tiefe	mm	245x700x800		245x1.000x800		245x1.400x800		
Gewicht	Gerät		kg	28		35		46		
Kanalanschluss Druckseite		Höhe x Breite	mm	178x492		178x792		178x1.192		
Kanalanschluss Saugseite		Höhe x Breite	mm	210x654		210x954		210x1.354		
Luftfilter	Type			Harznetz mit Schimmelbeständigkeit						
Ventilator - Luftvolumenstrom	Kühlen	Hoch/Niedrig	m^3/h	900/630		1.080/750		1.740/1.380	2.040/1.410	
	Heizen	Hoch/Niedrig	m^3/h	900/630		1.080/750		1.740/1.380	2.040/1.410	
Externer statischer Druck			Pa	30 ~ 150				40 ~ 150	50 ~ 150	
Schallleistungspegel	Kühlen		dBA	60		56		58	62	
Schalldruckpegel	Kühlen	Hoch/Niedrig	dBA	35/29		30/25		34/30	37/32	
	Heizen	Hoch/Niedrig	dBA	37/29		31/25		36/30	38/32	
Kältemittel	Type			R-32 / R-410A						
Rohrleitungsanschlüsse (Flüssig/Gas)			mm	6,35/9,52	6,35/12,7		9,52/15,90			
Stromversorgung	Phase / Frequenz / Spannung		Hz / V	1~ / 50 / 220-240						

Zubehör für FBA-A(9) Geräte (Regelungszubehör siehe Seite 106 - 107)

Materialname	Beschreibung	Preis €
BRC4C65	Infrarotfernbedienung	**229,-**
⚠ **BRC1H52W/S/K**	Madoka Kabelfernbedienung in Weiß/Silber/Schwarz	**216,-**
KDAP25A56	Anschlussflansch für runden Zuluftkanal - für FBA35~50A9	**212,-**
KDAP25A71	Anschlussflansch für runden Zuluftkanal - für FBA60~71A9	**443,-**
KDAP25A140	Anschlussflansch für runden Zuluftkanal - für FBA100~140A	**687,-**
BRP069C81	Sky Air WLAN-Adapter für WiFi App-Regelung (nur in Kombination mit Kabelfernbedienung möglich)	**180,-**
KRP4A52	Zusatzplatine für Betriebs- und Störmeldung	**275,-**

FBA-A(9)

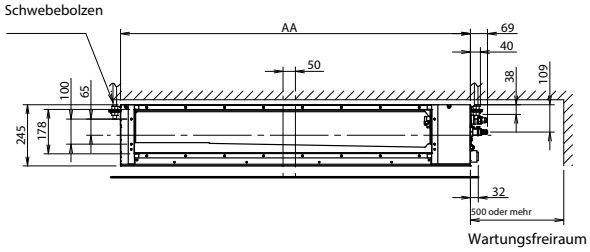

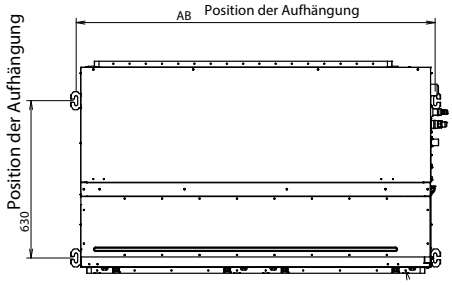

FBA-A(9) Anschlussseite

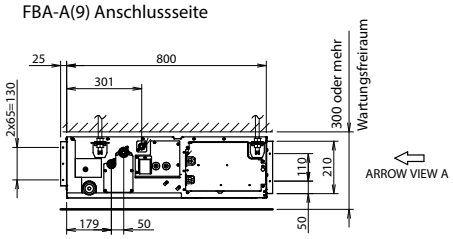

Modell	AA	AB
FBA35-50A9	700	738
FBA60-71A9	1.000	1.038
FBA100-140A	1.400	1.438

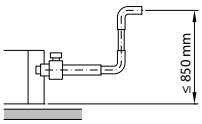

Es sind nicht alle Abmessungen enthalten. Genauere Informationen sind dem Datenbuch zu entnehmen

Weitere Einzelheiten und endgültige Informationen erhalten
Sie nach dem Scannen oder Anklicken des QR-Codes.

Monosplit-Anwendung

-20° Technische Kühlung (in Kombination mit RZAG-N)

FDA-A

SkyAir Serie Kanalgeräte – hoher statischer Druck

- Leistungsstarke Geräte für eine zentrale Luftbehandlung und -verteilung über lange Kanäle
- Hoher externer statischer Druck bis zu 200 Pa ermöglichen ein umfangreiches Kanalnetz, Schalldämpfer und Lüftungsgitter
- Flexible Installation, die Luftansaugung kann von der Rückseite auf die Unterseite umgestellt werden (nur FDA125A)

FDA-A Einzelsplit Kombinationen

	Innengerät	Außengerät	Kühl-leistung	Heiz-leistung	Saisonale Effizienzwerte (laut Norm EN14825) Kühlen: Energie-label	Kühlen: Pdesign	Kühlen: SEER	Kühlen: A.E.C.	Heizen (Durchschnittsklima): Energie-label	Heizen: Pdesign	Heizen: SCOP	Heizen: A.E.C.	Preis: Innengerät (exkl. Zubehör)	Preis: Außengerät	Preis: Setpreis (inkl. Zubehör) [2]
			kW	kW		kW		kWh		kW		kWh	€	€	€
SkyAir Alpha Serie Kombinationen (Technische Daten RZAG-N siehe Seite 78)															
1-phasig (230V)	FDA125A [1]	RZAG125NV1	12,1	13,5	-	12,1	6,59	1.102	-	9,52	4,08	2.346	**2.674,-**	**4.815,-**	**7.711,-** [2]
3-phasig (400V)	FDA125A [1]	RZAG125NY1	12,1	13,5	-	12,1	6,59	1.102	-	9,52	4,08	2.346	**2.674,-**	**5.039,-**	**7.935,-** [2]
SkyAir Advance Serie Kombinationen (Technische Daten RZASG-M siehe Seite 79)															
1-phasig (230V)	FDA125A [1]	RZASG125MV	12,1	13,5	-	12,1	5,03	1.444	-	6,0	3,58	3.267	**2.674,-**	**3.523,-**	**6.419,-** [2]
3-phasig (400V)	FDA125A [1]	RZASG125MY	12,1	13,5	-	12,1	5,03	1.444	-	6,0	3,58	3.267	**2.674,-**	**3.631,-**	**6.527,-** [2]
Super Inverter Kombinationen (Technische Daten RZA-D siehe Seite 80)															
3-phasig (400V)	FDA200A [1]	RZA200D	19,0	22,0	-	19,0	6,25	1.821	-	11,2	3,59	4.368	**3.589,-**	**8.126,-**	**11.937,-** [2]
	FDA250A [1]	RZA250D	22,4	24,0	-	22,0	5,37	2.455	-	12,1	3,58	4.765	**4.099,-**	**9.473,-**	**13.794,-** [2]

[1] Bitte beachten Sie, dass der Innengerätepreis keine Fernbedienung enthält. Diese muss separat bestellt werden.

[2] Setpreis beinhaltet Innengerät, Außengerät sowie Madoka Kabelfernbedienung BRC1H52W.

Innengerät			FDA	125A	200A	250A
Abmessungen	Gerät	Höhe x Breite x Tiefe	mm	300x1.400x700	470x1.490x1.100	
Erforderliche Zwischendeckenhöhe >			mm	350		
Gewicht	Gerät		kg	45	104	115
Kanalanschluss Druckseite		Höhe x Breite	mm	217x1.162	1.260x352	
Kanalanschluss Saugseite		Höhe x Breite	mm	255x1.295	1.390x410	
Luftfilter	Type			Harznetz mit Schimmelbeständigkeit		
Ventilator - Luftvolumenstrom	Kühlen	Hoch/Niedrig	m^3/h	2.340/1.680	3.840/2.160	4.140/2.580
	Heizen	Hoch/Niedrig	m^3/h	2.340/1.680	3.840/2.160	4.140/2.580
Externer statischer Druck			Pa	50 ~ 200	62 - 250	
Schallleistungspegel	Kühlen		dBA	66	69	71
Schalldruckpegel	Kühlen	Hoch/Niedrig	dBA	40/33	43/36	44/37
	Heizen	Hoch/Niedrig	dBA	40/33	43/36	44/37
Kältemittel	Type			R-32 / R-410A		
Rohleitungsanschlüsse (Flüssig/Gas)			mm	9,52/15,90	9,52/19,1	9,52/22,2
Stromversorgung	Phase / Frequenz / Spannung		Hz / V	1~ / 50/60 / 220-240/220		

Zubehör für FDA-A Geräte (Regelungszubehör siehe Seite 106 - 107)

Materialname	Beschreibung	Preis €
BRC4C65	Infrarotfernbedienung	**229,-**
⚠ **BRC1H52W/S/K**	Madoka Kabelfernbedienung in Weiß/Silber/Schwarz	**216,-**
BRP069C81	Sky Air WLAN-Adapter für WiFi App-Regelung (nur in Kombination mit Kabelfernbedienung möglich) nur für FDA125A	**180,-**
BRP069C82	SkyAir WLAN-Adapter für WiFi App-Regelung (nur in Kombination mit Kabelfernbedieung möglich) für FDA200-250A	**135,-**
KDAJ25K140	Anschlussflansch für runden Zuluftkanal - nur für FDA125A	**687,-**
KRP58M3	Schallreduktionsplatine	**291,-**

FDA125A

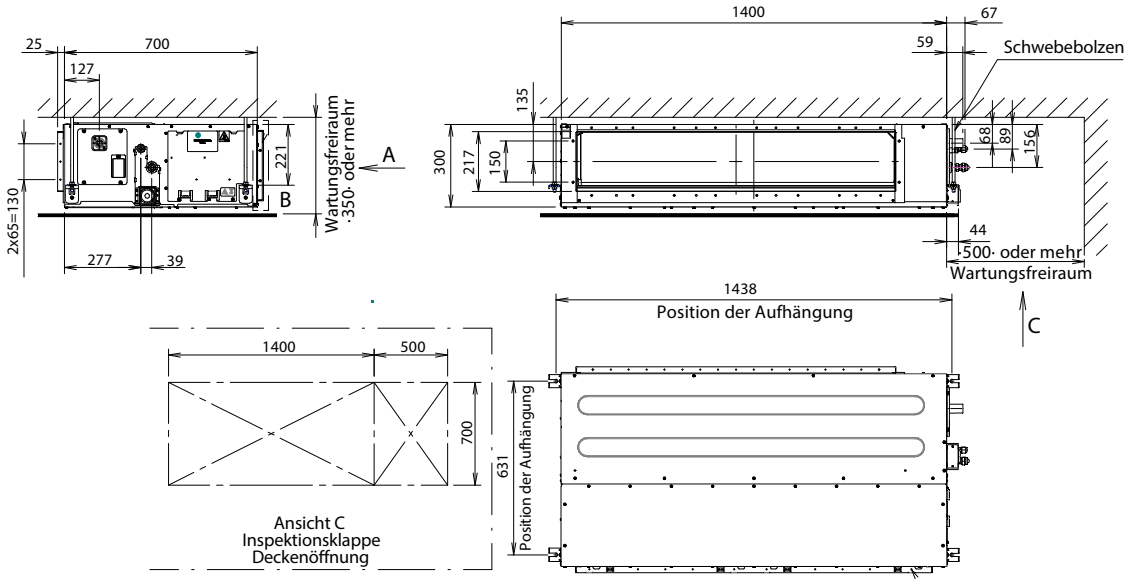

FDA200/250A

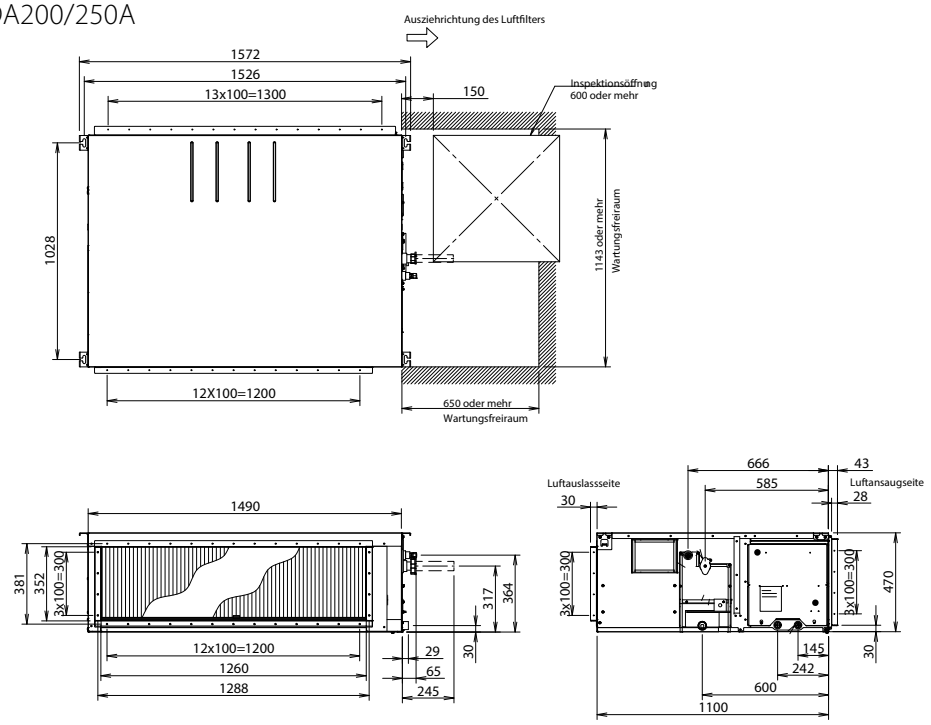

Es sind nicht alle Abmessungen enthalten. Genauere Informationen sind dem Datenbuch zu entnehmen

Weitere Einzelheiten und endgültige Informationen erhalten
Sie nach dem Scannen oder Anklicken des QR-Codes.

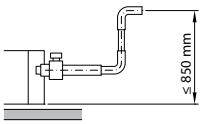

Monosplit-Anwendung

Multisplit-Anwendung Seite 25

-20° Technische Kühlung (in Kombination mit RZAG-N)

FNA-A9

Truhengerät ohne Verkleidung

- Für den verdeckten Einbau in Wänden vorgesehen
- Ideal für die Installation in Büros, Hotelzimmer und Wohnräumen
- Dank der geringen Höhe (620 mm) ist die Installation unter ein Fenster problemlos möglich
- Benötigt mit seiner Tiefe von nur 200 mm nur sehr wenig Installationsraum

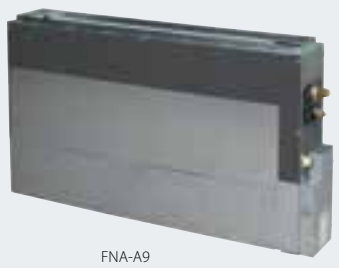

FNA-A9

Abwesenheitsmodus

Auch für R-410A verwend-bar

BRC1H52W

BRP069C81

FNA-A9 + RXM-R Einzelsplit Kombinationen

Innengerät	Außengerät	Kühl-leistung	Heiz-leistung	Saisonale Effizienzwerte (laut Norm EN14825)								Preis		
				Kühlen				Heizen (Durchschnittsklima)				Innengerät (exkl. Zubehör)	Außengerät	Setpreis (inkl. Zubehör) [2]
				Energie-label	Pdesign	SEER	A.E.C.	Energie-label	Pdesign	SCOP	A.E.C.			
		kW	kW		kW		kWh		kW		kWh	€	€	€
Split Kombinationen (Technische Daten RXM-A(9) siehe Seite 73)														
FNA25A9 [1]	RXM25A9	2,6	3,2	A+	2,6	5,68	160	A+	2,8	4,24	924	**922,-**	**1.160,-**	**2.304,-** [2]
FNA35A9 [1]	RXM35A9	3,4	4	A+	3,4	5,7	209	A+	2,9	4,05	1.002	**1.139,-**	**1.358,-**	**2.719,-** [2]
FNA50A9 [1]	RXM50A8	5	5,8	A+	5	5,77	303	A+	4	4,09	1.368	**1.329,-**	**1.830,-**	**3.381,-** [2]
FNA60A9 [1]	RXM60A	6	7	A	6	5,56	378	A+	4,6	4,16	1.547	**1.466,-**	**1.984,-**	**3.672,-** [2]
Mini SkyAir Alpha Serie Kombinationen (Technische Daten RZAG-B siehe Seite 77)														
FNA35A9 [1]	RZAG35B	3,5	4,0	A+	3,5	5,9	208	A	3,5	3,0	1.255	**1.139,-**	**1.852,-**	**3.213,-** [2]
FNA50A9 [1]	RZAG50B	5,0	5,0	A+	5	5,9	297	A	4,3	3,0	1.542	**1.329,-**	**2.498,-**	**4.049,-** [2]
FNA60A9 [1]	RZAG60B	6,0	6,0	A+	6	5,7	368	A	4,5	3,4	1.616	**1.466,-**	**2.527,-**	**4.215,-** [2]

SkyAir Alpha-series

[1] Bitte beachten Sie, dass der Innengerätepreis keine Fernbedienung enthält. Diese muss separat bestellt werden.

[2] Setpreis beinhaltet Innengerät, Außengerät sowie Madoka Kabelfernbedienung BRC1H52W.

Diese gekennzeichneten Produkte sind der Rabattgruppe SPLIT zugeordnet.

Innengerät			FNA	25A9	35A9	50A9	60A9
Abmessungen	Gerät	Höhe x Breite x Tiefe	mm	620 / 720(4)x790x200		620 / 720(4)x1.190x200	
Gewicht	Gerät		kg	23		30	
Kanalanschluss Druckseite		Höhe x Breite	mm	156x662		156x1.060	
Luftfilter	Typ			Harznetz mit Schimmelbeständigkeit			
Ventilator - Luftvolumenstrom	Kühlen	Hoch/Niedrig	m^3/h	522/438		960/810	
	Heizen	Hoch/Niedrig	m^3/h	522/438		960/810	
External Static Pressure	Hoch /Nom.		Pa	48/30		49/40	
Schallleistungspegel	Kühlen		dBA	53		56	
Schalldruckpegel	Kühlen	Hoch/Niedrig	dBA	33/28		36/30	
	Heizen	Hoch/Niedrig	dBA	33/28		36/30	
Kältemittel	Typ			R-32 / R-410A			
Rohleitungsanschlüsse (Flüssig/Gas)			mm	6,35/9,52		6,35/12,7	
Stromversorgung	Phase / Frequenz / Spannung		Hz / V	1~ / 50/60 / 220-240/220			

Zubehör für FNA-A9 Geräte (Regelungszubehör siehe Seite 106 - 107)

Materialname	Beschreibung	Preis €
BRC4C65	Infrarotfernbedienung	**229,-**
⚠ **BRC1H52W/S/K**	Madoka Kabelfernbedienung in Weiß/Silber/Schwarz	**216,-**
BRP069C81	Sky Air WLAN-Adapter für WiFi App-Regelung (nur in Kombination mit Kabelfernbedienung möglich)	**180,-**
KRP4A54-9	Zusatzplatine für Betriebs- und Störmeldung	**275,-**

FNA-A9

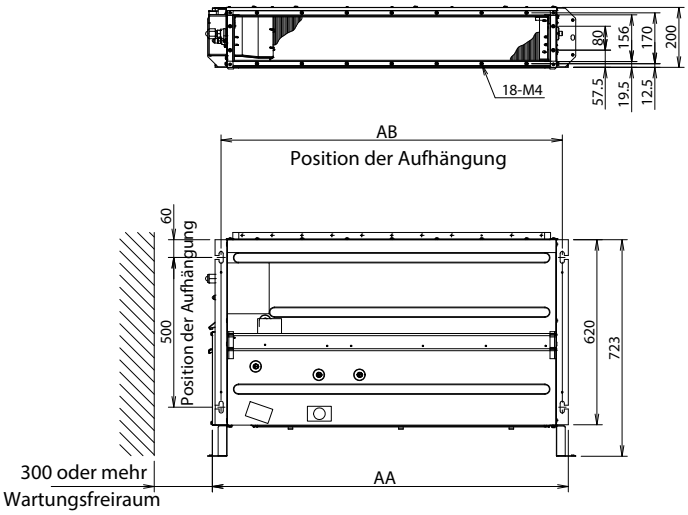

Modell	AA	AB
FNA25-35A9	790	740
FNA50-60A9	1.190	1.140

Es sind nicht alle Abmessungen enthalten. Genauere Informationen sind dem Datenbuch zu entnehmen

Weitere Einzelheiten und endgültige Informationen erhalten
Sie nach dem Scannen oder Anklicken des QR-Codes.

Multi-Zonen-Kit

für Kanalgeräte

Mit dem Mehrbereichssystem können mehrere Räume durch ein einziges Innengerät versorgt werden. Das System ist mit motorgesteuerten Regelklappen ausgestattet, welche die Leistung der einzelnen Räume regeln. Das System unterstützt bis zu acht Zonen, die über einen zentralen Thermostat im Hauptraum und über individuelle Thermostate in den einzelnen Zonen geregelt werden.

Vorteile

Erhöhter Komfort

- Steigerung des Komforts durch Einzelregelung mehrerer Bereiche
  - Dank separater Regelklappen können bis zu 8 Bereiche individuell klimatisiert werden
  - Gesonderte Thermostate für die Regelung Raum-für-Raum oder Bereich-für-Bereich

Einfach zu installieren

- Automatische Anpassung des Luftstroms an den Bedarf
- Einfach zu installieren, kann an die Daikin Innengeräte und Systemregelungen angeschlossen werden
- Spart Zeit, da die Mischbox bereits mit allen Klappen und Leiterplatten geliefert wird
- Niedrigere Füllmenge an Kältemittel im System erforderlich

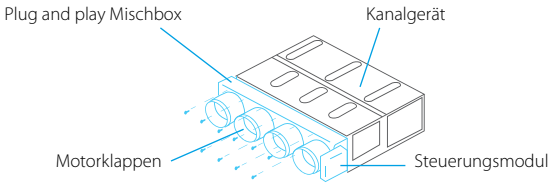

Wie funktioniert das?

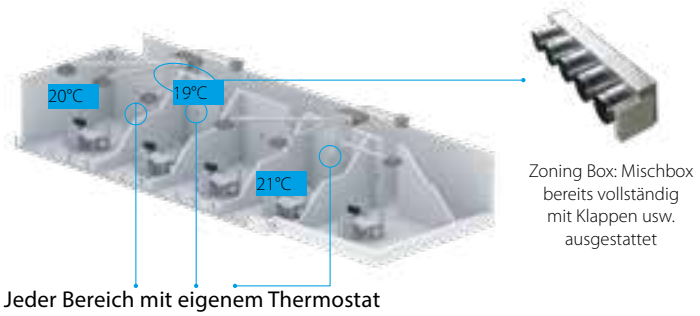

Jeder Bereich mit eigenem Thermostat

Blueface – Airzone Haupttthermostat

- Farbgrafik-Benutzeroberfläche für das Regeln der Bereiche
- Kommunikation über Kabel

AZCE6BLUEZEROCB

Preis €
366,-

Airzone Bereichsthermostat

- Grafische Benutzeroberfläche mit energiesparsamem E-Ink-Bildschirm für das Regeln der Bereiche
- Kommunikation über Funk

AZCE6THINKRB

Preis €
420,-

Airzone Bereichsthermostat

- Thermostat mit Tasten für das Einstellen der Temperatur
- Kommunikation über Funk

AZCE6LITERB/CB

Preis €
328,-

Kompatibilität

Anzahl motorbetätigter Drosselklappen		Referenz	Abmessungen H x B x T (mm)	SkyAir FDXM-F9 25	FDXM-F9 35	FDXM-F9 50	FDXM-F9 60	FBA-A(9) 35	FBA-A(9) 50	FBA-A(9) 60	FBA-A(9) 71	FBA-A(9) 100	FBA-A(9) 125	FBA-A(9) 140	Preis €
Standard Verteilbox	2	AZEZ6DAIST07S2	300 x 930 x 454					•	•						1.956,-
	3	AZEZ6DAIST07S3	300 x 930 x 454					•	•						2.107,-
	4	AZEZ6DAIST07S4	300 x 930 x 454					•	•						2.246,-
		AZEZ6DAIST07M4	300 x 1.140 x 454							•	•				2.246,-
	5	AZEZ6DAIST07M5	300 x 1.425 x 454							•	•				2.514,-
		AZEZ6DAIST07L5										•	•	•	2.514,-
	6	AZEZ6DAIST07M6	300 x 1.638 x 454							•	•				2.874,-
		AZEZ6DAIST07L6										•	•	•	2.874,-
	7	AZEZ6DAIST07L7	515 x 1.425 x 454									•	•	•	3.036,-
	8	AZEZ6DAIST07L8	515 x 1.425 x 454									•	•	•	3.201,-
		AZEZ6DAIST07XL8													3.201,-
Mittlere Verteilbox	2	AZEZ6DAIBS07S2	250 x 930 x 454					•	•						1.954,-
	3	AZEZ6DAIBS07S3						•	•						2.105,-
		AZEZ6DAIBS07M3								•	•				2.105,-
	4	AZEZ6DAIBS07S4						•	•						2.247,-
		AZEZ6DAIBS07M4	250 x 1.140 x 454							•	•				2.248,-
		AZEZ6DAIBS07L4										•	•	•	2.248,-
	5	AZEZ6DAIBS07S5	250 x 1.425 x 454					•	•						2.516,-
		AZEZ6DAIBS07M5								•	•				2.516,-
		AZEZ6DAIBS07L5										•	•	•	2.516,-
	6	AZEZ6DAIBS07M6	250 x 1.638 x 454							•	•				2.872,-
		AZEZ6DAIBS07L6										•	•	•	2.872,-
Kompakte Verteilbox	2	AZEZ6DAISL01S2	210 x 720 x 444	•	•										2.031,-
	3	AZEZ6DAISL01S3	210 x 720 x 444	•	•										2.185,-
	5	AZEZ6DAISL01L5	210 x 1.140 x 444			•	•								2.489,-

Selbstreinigender Filter für Deckeneinbaugeräte

Der einzigartige Filter mit Selbstreinigung führt zu höherer Effizienz, höherem Komfort und niedrigeren Instandhaltungskosten

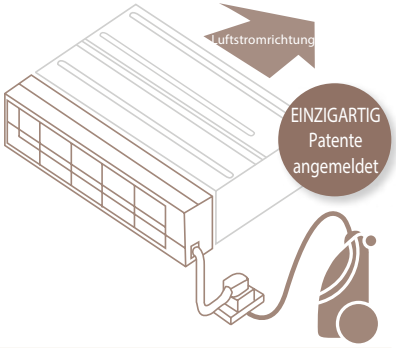

Senken der Betriebskosten

- Automatische Reinigung des Filters gewährleistet niedrige Wartungskosten, da der Filter stets sauber ist

Sich verändernde Effizienz eines Kanalgeräts im Laufe der Nutzungszeit

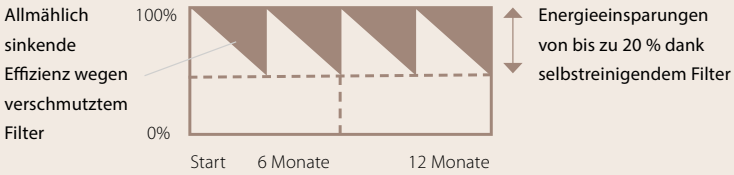

Reinigung des Filters im Handumdrehen

- Für eine schnelle und einfache Reinigung kann der Staubbehälter mit einem Staubsauger entleert werden
- Nie wieder verschmutzte Raumdecken

Verbesserte Qualität der Raumluft

- Optimaler Luftstrom verhindert Zugluft und dämmt Geräusche

Hervorragende Zuverlässigkeit

- Keinerlei verschmutzungsbedingte Betriebsausfälle mehr

Einzigartige Technologie

- Einzigartige und innovative Filtertechnologie, inspiriert durch das selbstreinigende Zwischendeckengerät von Daikin

Einzigartig auf dem Markt

Wie funktioniert das?

1. Automatische Filterreinigung nach Zeitplan
2. Staub wird in einem in das Gerät eingebauten Staubkasten gesammelt
3. Leeren des Staubkastens mit einem gewöhnlichen Staubsauger

Kombinationstabelle

	Split / Sky Air			
	FDXM-F9			
	25	35	50	60
BAE20A62	•	•		
BAE20A102			•	•

Technische Daten

	BAE20A62	BAE20A102
Höhe (mm)	210	
Breite (mm)	830	1.230
Tiefe (mm)	188	

FVA-A

SkyAir Serie Standgerät

- Geräte mit hoher Leistung für Anwendungen mit hohen Zimmerdecken
- Verringerung von Temperaturschwankungen durch automatisch Auswahl der Ventilatordrehzahl bzw. nach Wunsch in 3 Stufen wählbare Ventilatordrehzahl
- horizontaler Luftaustritt einstellbar

Monosplit-Anwendung

-20° Technische Kühlung (in Kombination mit RZAG-N)

FVA-A Einzelsplit Kombinationen

	Innengerät	Außengerät	Kühl-leistung	Heiz-leistung	Saisonale Effizienzwerte (laut Norm EN14825) Kühlen: Energie-label	Kühlen: Pdesign	Kühlen: SEER	Kühlen: A.E.C.	Heizen (Durchschnittsklima): Energie-label	Heizen: Pdesign	Heizen: SCOP	Heizen: A.E.C.	Preis: Innengerät (exkl. Zubehör)	Preis: Außengerät	Preis: Setpreis (inkl. Zubehör) [2]
			kW	kW		kW		kWh		kW		kWh	€	€	€
SkyAir Alpha Serie Kombinationen (Technische Daten RZAG-N siehe Seite 78)															
1-phasig (230V)	FVA71A [1]	RZAG71NV1	6,8	7,5	A++	6,8	6,37	335	A+	4,7	4,05	1.625	**2.487,-**	**3.265,-**	**5.974,-** [2]
1-phasig (230V)	FVA100A [1]	RZAG100NV1	9,5	10,8	A+	9,5	6,0	6,12	A+	7,8	5,2	2.600	**2.902,-**	**4.306,-**	**7.430,-** [2]
1-phasig (230V)	FVA125A [1]	RZAG125NV1	12,1	13,5	-	12,1	6,41	883	-	9,52	4,15	3.209	**3.047,-**	**4.815,-**	**8.084,-** [2]
1-phasig (230V)	FVA140A [1]	RZAG140NV1	13,4	15,5	-	13,4	6,12	1.252	-	9,52	3,94	3.383	**3.207,-**	**5.441,-**	**8.870,-** [2]
3-phasig (400V)	FVA71A [1]	RZAG71NY1	6,8	7,5	A++	6,8	6,37	335	A+	4,7	4,05	1.625	**2.487,-**	**3.719,-**	**6.428,-** [2]
3-phasig (400V)	FVA100A [1]	RZAG100NY1	9,5	10,8	A+	9,5	6,0	518	A+	7,8	5,2	2.600	**2.902,-**	**4.701,-**	**7.825,-** [2]
3-phasig (400V)	FVA125A [1]	RZAG125NY1	12,1	13,5	-	12,1	6,41	883	-	9,52	4,15	3.209	**3.047,-**	**5.039,-**	**8.308,-** [2]
3-phasig (400V)	FVA140A [1]	RZAG140NY1	13,4	15,5	-	13,4	6,12	1.252	-	9,52	3,94	3.383	**3.207,-**	**5.689,-**	**9.118,-** [2]
SkyAir Advance Serie Kombinationen (Technische Daten RZASG-M siehe Seite 79)															
1-phasig (230V)	FVA71A [1]	RZASG71MV1	6,8	7,5	A+	6,8	5,83	408	A+	4,5	4,04	1.559	**2.487,-**	**2.594,-**	**5.303,-** [2]
1-phasig (230V)	FVA100A [1]	RZASG100MV	9,5	10,8	A+	9,5	5,72	581	A	6,0	3,83	2.193	**2.902,-**	**3.257,-**	**6.381,-** [2]
1-phasig (230V)	FVA125A [1]	RZASG125MV	12,1	13,5	-	12,1	5,3	1.370	-	6,0	3,64	2.308	**3.047,-**	**3.523,-**	**6.792,-** [2]
1-phasig (230V)	FVA140A [1]	RZASG140MV	13,4	15,5	-	13,4	5,63	1.428	-	7,8	3,81	2.866	**3.207,-**	**3.873,-**	**7.302,-** [2]
3-phasig (400V	FVA100A [1]	RZASG100MY	9,5	10,8	A+	9,5	5,72	581	A	6,0	3,83	2.193	**2.902,-**	**3.353,-**	**6.477,-** [2]
3-phasig (400V	FVA125A [1]	RZASG125MY	12,1	13,5	-	12,1	5,3	1.370	-	6,0	3,64	2.308	**3.047,-**	**3.631,-**	**6.900,-** [2]
3-phasig (400V	FVA140A [1]	RZASG140MY	13,4	15,5	-	13,4	5,63	1.428	-	7,8	3,81	2.866	**3.207,-**	**3.988,-**	**7.417,-** [2]

[1] Bitte beachten Sie, dass der Innengerätepreis keine Fernbedienung enthält. Diese muss separat bestellt werden.

[2] Setpreis beinhaltet Innengerät, Außengerät sowie Madoka Kabelfernbedienung BRC1H52W.

Innengerät			**FVA**	**71A**	**100A**	**125A**	**140A**
Abmessungen	Gerät	Höhe x Breite x Tiefe	mm	1.850x600x270	1.850x600x350		
Gewicht	Gerät		kg	39	47		
Luftfilter	Typ			Harznetz mit Schimmelbeständigkeit			
Ventilator - Luftvolumenstrom	Kühlen	Hoch/Niedrig	m^3/h	1.080/840	1.680/1320	1.680/1.440	1.800/1.560
	Heizen	Hoch/Niedrig	m^3/h	1.080/840	1.680/1320	1.680/1.440	1.800/1.560
Schallleistungspegel	Kühlen		dBA	55	62	63	65
	Heizen		dBA	55	62	63	65
Schalldruckpegel	Kühlen	Hoch/Niedrig	dBA	43/38	50/44	51/46	53/48
	Heizen	Hoch/Niedrig	dBA	43/38	50/44	51/46	53/48
Kältemittel	Typ			R-32 / R-410A			
Rohrleitungsanschlüsse (Flüssig/Gas)			mm	9,5/15,9			
Stromversorgung	Phase / Frequenz / Spannung		Hz / V	1~ / 50/60 / 220-240/220			

Zubehör für FVA-A Geräte (Regelungszubehör siehe Seite 106 - 107)

Materialname	Beschreibung	Preis €
⚠ **BRC1H52W/S/K**	Madoka Kabelfernbedienung in Weiß/Silber/Schwarz	**216,-**
BRP069C81	Sky Air WLAN-Adapter für WiFi App-Regelung (nur in Kombination mit Kabelfernbedienung möglich)	**180,-**
KRP4A52	Zusatzplatine für Betriebs- und Störmeldung	**275,-**

FVA71A

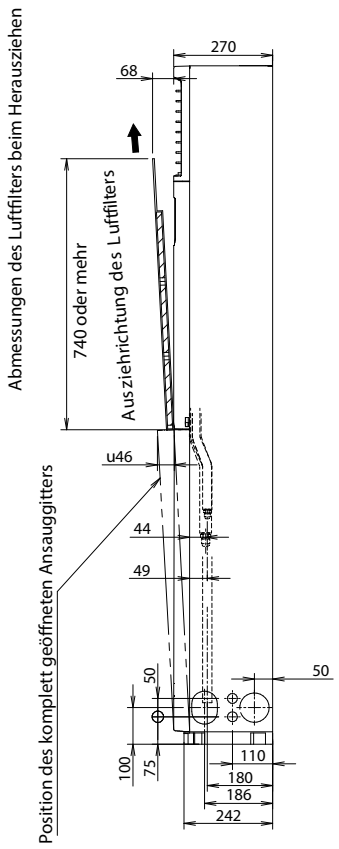

FVA100A-140A

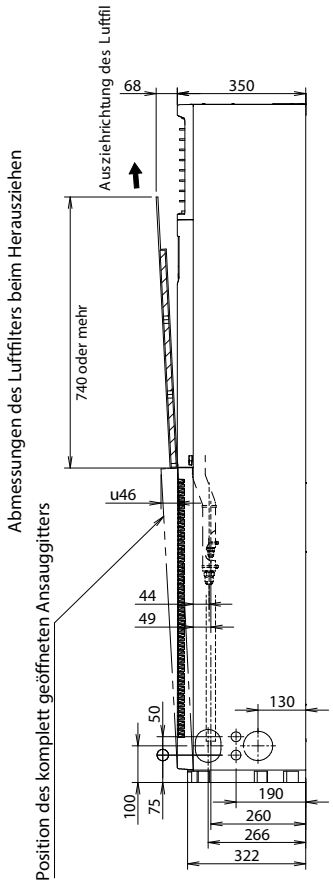

FVA-A Front

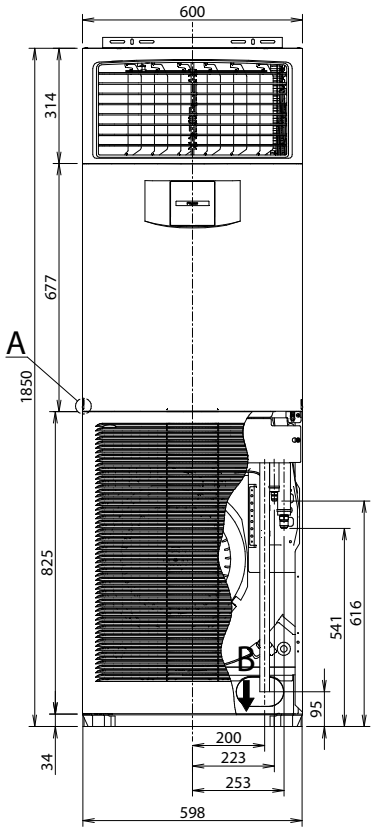

Hinweise
Das Typenschild des Gerätes befindet sich am Schaltkastendeckel, an der Innenseite des Ansauggitters.

Es sind nicht alle Abmessungen enthalten. Genauere Informationen sind dem Datenbuch zu entnehmen

Weitere Einzelheiten und endgültige Informationen erhalten Sie nach dem Scannen oder Anklicken des QR-Codes.

Multisplit-Anwendung

- Saisonale Effizienzwerte bis A+++ bei Kühlen und A++ bei Heizen dank der modernsten Technologie
- An 1 Multi-Außengerät können bis zu 5 Innengeräte angeschlossen werden; alle Inngeräte können einzeln geregelt und in verschiedenen Räumen installiert werden. Auch eine zeitversetzte Installation ist möglich. Innengeräte werden immer in der gleichen Betriebsart, Kühlen oder Heizen, betrieben
- Verschiedene Typen an Innengeräten können angeschlossen werden: z. B. Wandgeräte, Kassettengerät für Eckmontage, Kanalgeräte
- Außengeräte sind mit einem Swingverdichter ausgestattet, bekannt für seinen leisen und energiesparsamen Betrieb

2MXM40-50A9

2MXM68A9
3MXM40-68A9
4MXM68A9
4MXM80A9
5MXM90A9

Außengerät					**2MXM40A9**	**2MXM50A9**	**2MXM68A9**	**3MXM40A9**	**3MXM52A9**	**3MXM68A9**	**4MXM68A9**	**4MXM80A9**	**5MXM90A9**
Preis				**€**	**1.792,-**	**2.194,-**	**2.818,-**	**2.101,-**	**2.334,-**	**2.874,-**	**3.051,-**	**3.586,-**	**3.948,-**
Kühlleistung	Nom.			kW	4,0	5,0	6,8	4,0	5,2	6,8	6,8	8,0	9,0
Heizleistung	Nom.			kW	4,2	5,6	8,6	4,6	6,8	8,6	8,6	9,6	10,0
Abmessungen	Gerät	Höhe x Breite x Tiefe		mm	552x852x350		734x974x408						
Gewicht	Gerät			kg	36	41	60	57		62	63	67	68
Schallleistungspegel	Kühlen	Nom.		dBA	60		61	59		61			64
	Heizen	Nom.		dBA	62		61	59		61			64
Schalldruckpegel	Kühlen	Nom.		dBA	46	48	48	46		48			52
	Heizen	Nom.		dBA	48	50	48	47		48	49		52
Betriebsbereich	Kühlen	Umgebung	Min.~Max.	°CTK	-10~46								
	Heizen	Umgebung	Min.~Max.	°CFK	-15~18								
Anschließbare Innengeräte					2		2	3			4		5
Max. anschließbare Innengeräteleistung				kW	6,0	8,5	9,5 / 10,2(2)	7,0	9,0	11,0		14,5	15,6
Rohrleitungsanschlüsse	Flüssigkeit	AD		mm	2x 6,35 (1/4")			3x 6,35 (1/4")			4x 6,35 (1/4")		5x 6,35 (1/4")
	Gas	AD		mm	2x 9,5 (3/8")	1x 9,5 (3/8") 1x 12,7 (1/2")		1x 9,5 (3/8") 2x 12,7 (1/2")			2x 9,5 (3/8") 2x 12,7 (1/2")	1x 9,5 (3/8") 1x 12,7 (1/2") 2x 15,9 (5/8")	2x 9,5 (3/8") 1x 12,7 (1/2") 2x 15,9 (5/8")
Gesamtleitungslänge		Max.		m	30		50				60	70	75
Leitungslänge	AG-IG	min./max.		m	3/20 (1)		3/25 (1)						
Niveauunerschied	IG-AG	Max.		m	15								
	IG-IG	Max.		m	7,5								
Vorfgefüllte Kältemittelmenge				kg	0,88	1,15	2,0	1,8	1,8	2,0	2,0	2,4	2,4
Entspricht Leitungslänge				m	20	20	30	30	30	30	30	30	30
Stromversorgung	Phase / Frequenz / Spannung			Hz / V	1~/50/220-240								
Strom – 50 Hz	Max. Amperezahl für Sicherung (MSiA)			A	16							20	

Aktuelle Abmessungszeichnungen entnehmen Sie bitte dem Daikin Partnerportal my.daikin.at

(1) für einen Raum; (2) nur für CTXM-R und FTXM-R Serie

Partnerportal:

Weitere Einzelheiten und endgültige Informationen erhalten Sie nach dem Scannen oder Anklicken des QR-Codes.

Multisplit Außengerät 5MXM-A9

Multisplit Außengerät 4MXM-A9

Multisplit Außengerät 2MXM-A9

2MXM40-50A9

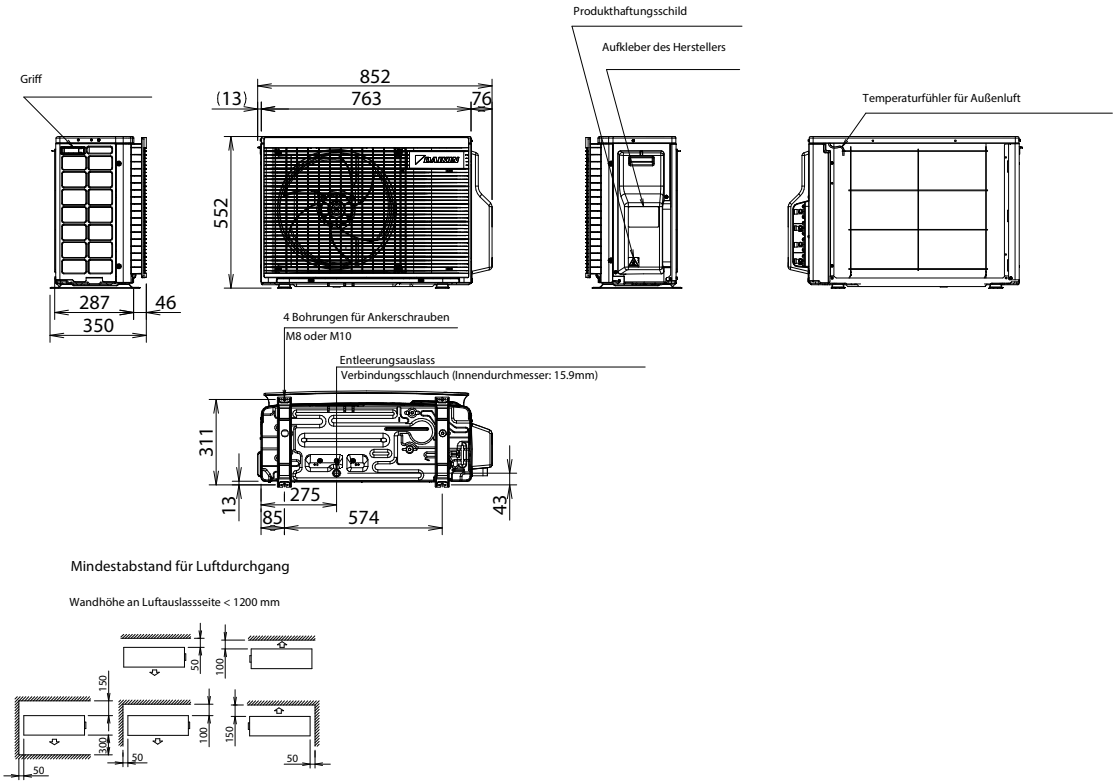

2MXM68A9
3MXM40-68A9
4MXM68A9
4MXM80A9
5MXM90A9

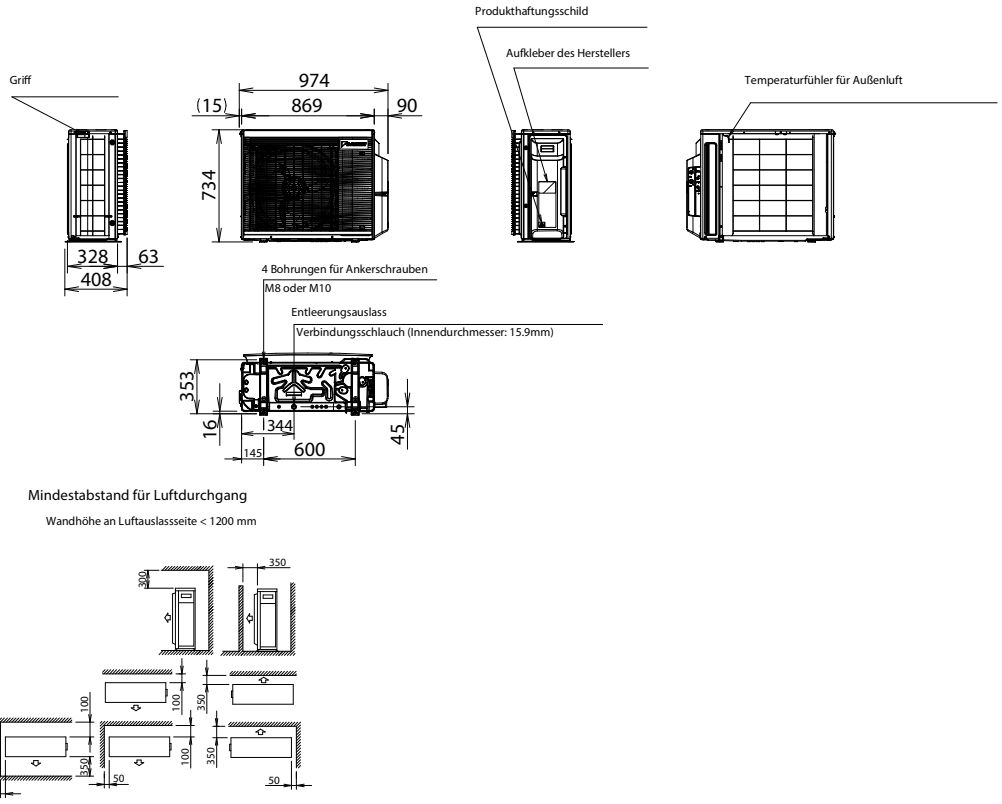

RXZ-N

Split Serie Außengeräte

R-32 Außengeräte für Ururu Sarara Wandgeräte.

RXZ-N

Technische Daten – Außengerät				RXZ	25N	35N	50N
Preis				**€**	**2.265,-**	**2.619,-**	**3.304,-**
Abmessungen	Gerät	Höhe x Breite x Tiefe		mm	693x873x334		
Gewicht	Gerät			kg	50		
Schallleistungspegel	Kühlen			dB(A)	59	61	63
	Heizen			dB(A)	59	61	64
Schalldruckpegel	Kühlen	Hoch		dB(A)	46	48	49
	Heizen	Hoch		dB(A)	46	48	50
Betriebsbereich	Kühlen	Umgebung	Min. bis Max.	°C TK	-10~43		
	Heizen	Umgebung	Min. bis Max.	°C FK	-20~18		
Kältemittel	Typ / Füllmenge / GWP			kg / tCO_2-Äq.	R-32/1,34/0,9/675		
Rohrleitungsanschlüsse	Flüssigkeit	AD		mm	6,35 (1/4")		
	Gas	AD		mm	9,5 (3/8")		
	Leitungslänge	AG – IG	min./max.	m	1,5/10		
	Niveauunterschied	IG – AG	Max.	m	8		
Stromversorgung	Phase / Frequenz / Spannung			Hz / V	1~ / 50 / 220-240		
Strom – 50 Hz	Max. Amperezahl für Sicherung (MSiA)			A	16		

RXZ-N

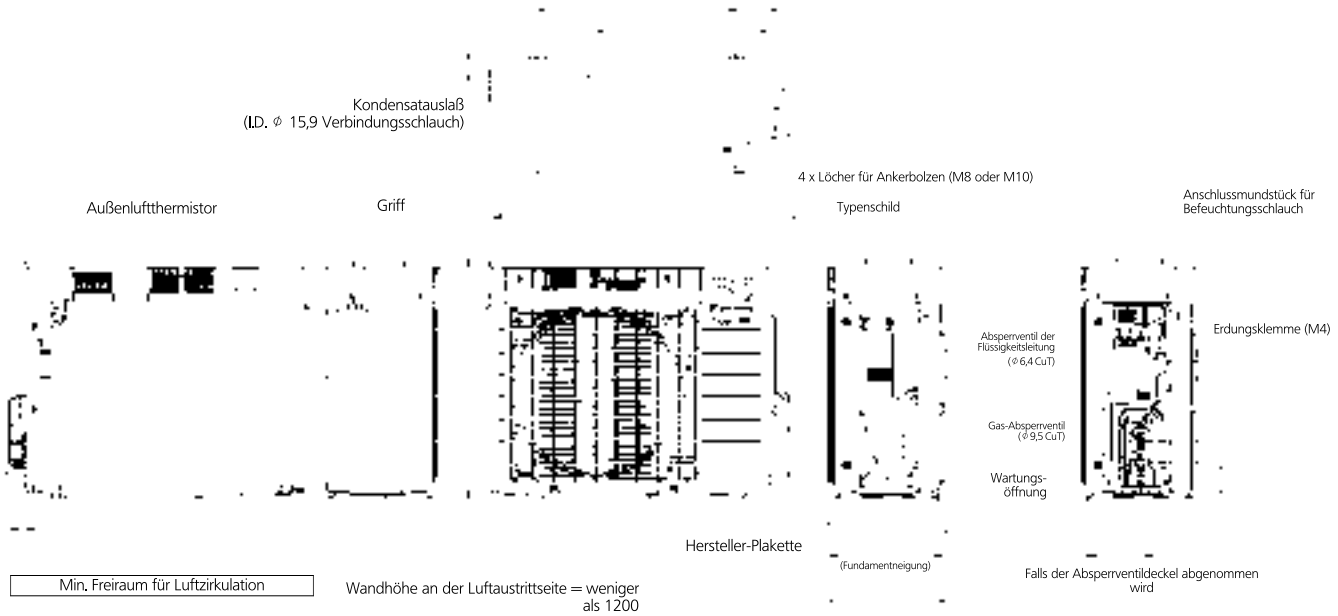

Partnerportal:

Weitere Einzelheiten und endgültige Informationen erhalten Sie nach dem Scannen oder Anklicken des QR-Codes.

Außengerät
RXZ-N

Technische Änderung der Zeichnung möglich - aktuelle Daten entnehmen Sie bitte dem Daikin Partnerportal my.daikin.at

RXJ-A9

Split Serie Außengeräte

R-32 Außengeräte für Emura Wandgeräte

Vorläufige Daten!

RXJ-A

Außengerät				RXJ	20A9	25A9	35A9	42A9	50A9
Preis				**€**	**1.381,-**	**1.497,-**	**1.753,-**	**2.105,-**	**2.364,-**
Abmessungen	Gerät	Höhe x Breite x Tiefe		mm	552x840x350			734x954x408	
Gewicht	Gerät			kg	33			49	
Schallleistungspegel	Kühlen	Nom.		dBA	59	59	61	62	62
	Heizen	Nom.		dBA	59	59	61	62	62
Schalldruckpegel	Kühlen	Nom.		dBA	46	46	49	48	48
	Heizen	Nom.		dBA	47	47	49	48	49
Betriebsbereich	Kühlen	Umgebung	Min.~Max.	°CDB	-10~+50				
	Heizen	Umgebung	Min.~Max.	°CWB	-20~+24				
Kältemittel	Type / Füllmenge / GWP			kg / TCO_2-Äq.	R-32/0,76/0,52/675			R-32/1,10/0,75/675	
Rohrleitungsanschlüsse	Flüssigkeit/Gas	AD		mm	6,35/9,50			6,35/12,7	
	Leitungslänge	AG - IG	Max.	m	20			30	
	Zusätzliche Kältemittelfüllmenge			kg/m	0,02 (für Rohrleitungslängen über 10 m)				
	Niveauunterschied	IG - AG	Max.	m	15			20	
Power supply	Phase / Frequenz / Spannung			Hz/V	1~/50 /220-240				
Current - 50Hz	Maximum fuse amps (MFA)			A	10			13	

RXJ20-35A9

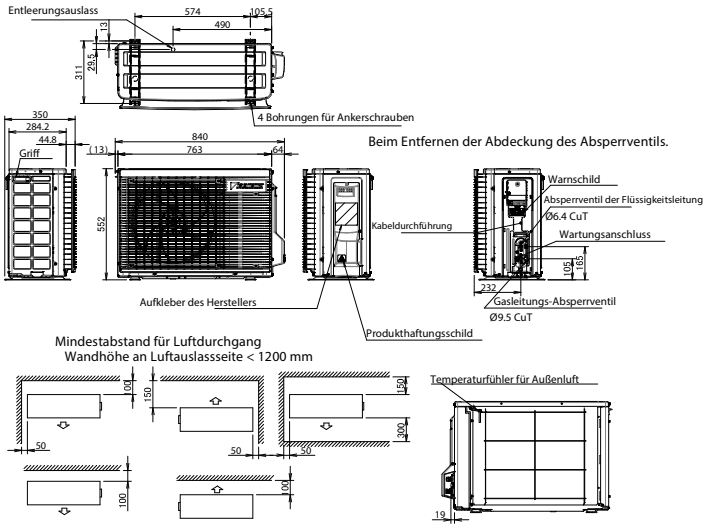

RXJ42-50A9

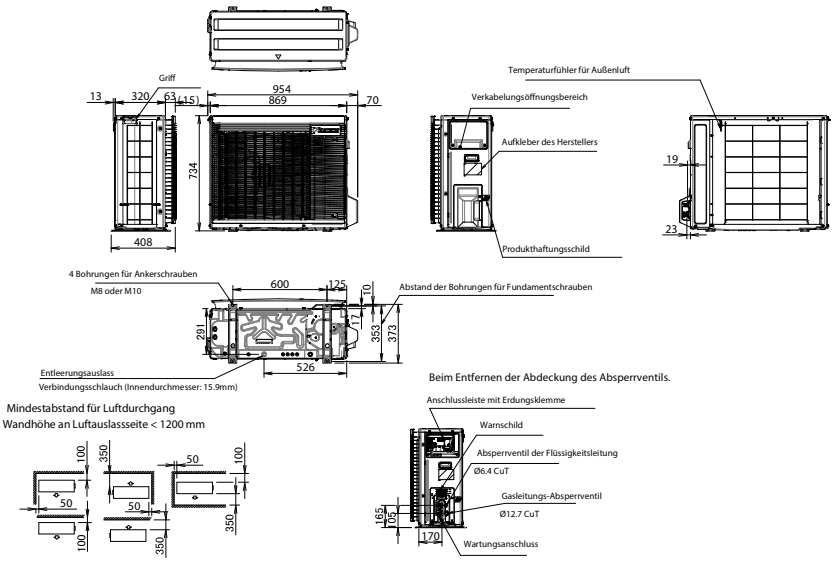

Partnerportal:

Weitere Einzelheiten und endgültige Informationen erhalten Sie nach dem Scannen oder Anklicken des QR-Codes.

Außengerät
RXJ-A9

Technische Änderung der Zeichnung möglich - aktuelle Daten entnehmen Sie bitte dem Daikin Partnerportal my.daikin.at

RXA-A8/B8

Split Serie Außengeräte

R-32 Außengeräte für Stylish Wandgeräte

Vorläufige Daten!

RXA-A8

Außengerät				RXA	20A8	25A8	35A8	42B8	50B8
Preis				**€**	**1.314,-**	**1.424,-**	**1.670,-**	**1.961,-**	**2.252,-**
Abmessungen	Gerät	Höhe x Breite x Tiefe		mm	552x840x350			734x954x373	
Gewicht	Gerät			kg	32			50	
Schallleistungspegel	Kühlen / Heizen			dB(A)	59		61	62	
Schalldruckpegel	Kühlen	Nom.		dB(A)	46		49	48	
	Heizen	Nom.		dB(A)	47		49	48	
Betriebsbereich	Kühlen	Umgebung	Min. bis Max.	°C TK	-10 ~ 46				
	Heizen	Umgebung	Min. bis Max.	°C FK	-15 ~ 24				
Kältemittel	Typ / Füllmenge / GWP			kg/tCO_2-Äq.	R-32/0,76/675/0,52			R-32/1,1/675/0,75	
Rohrleitungsanschlüsse	Flüssigkeit	AD		mm	6,35 (1/4")				
	Gas	AD		mm	9,5 (3/8")			9,5 (3/8")	12,7 (1/2")
Leitungslänge	AG – IG	min./max.		m	1,5/20			3/30	
	System	Vorbefüllt		m	10				
	Zusätzliche Kältemittelfüllmenge			kg/m	0,02 (bei Leitungslängen über 10 m)				
	Niveauunterschied	IG – AG	Max.	m	15			20	
Stromversorgung	Phase / Frequenz / Spannung			Hz / V	1~/50/220-240				
Strom – 50 Hz	Max. Amperezahl für Sicherung (MSiA)			A	10	13			

RXA20-35A8

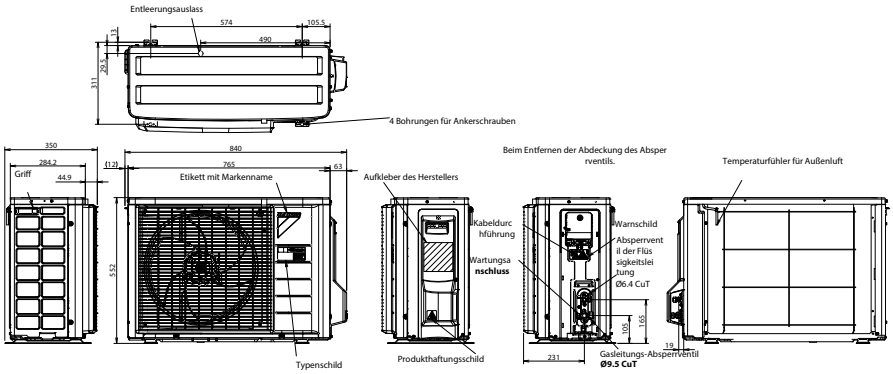

RXA-B8

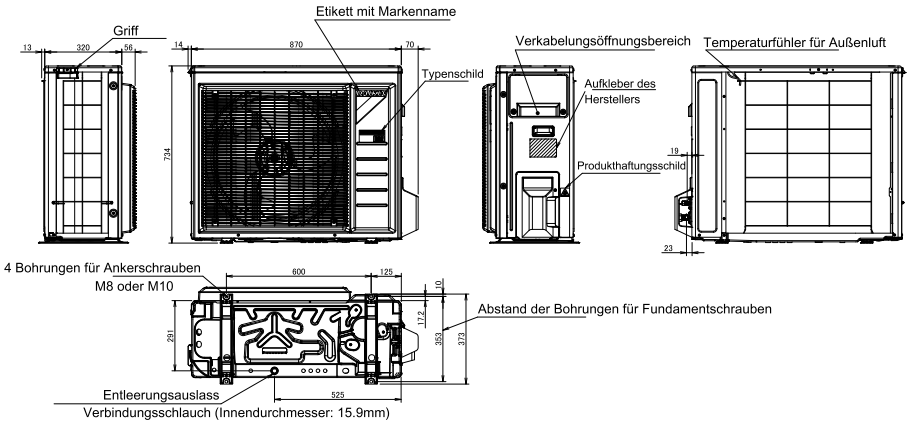

Partnerportal:

Weitere Einzelheiten und endgültige Informationen erhalten Sie nach dem Scannen oder Anklicken des QR-Codes.

Außengerät RXA-A8

Außengerät RXA42B9

Außengerät RXA50B

Technische Änderung der Zeichnung möglich - aktuelle Daten entnehmen Sie bitte dem Daikin Partnerportal my.daikin.at

RXM-A/A9

Split Serie Außengeräte

R-32 Außengeräte für Perfera Wandgeräte, Truhengeräte und SkyAir Modelle mit kleiner Leistung.

Vorläufige Daten!

RXM-A

Außengerät				RXM	20A	25A9	35A9	42A	50A8	60A	71A
Preis				**€**	**1.120,-**	**1.160,-**	**1.358,-**	**1.566,-**	**1.830,-**	**1.984,-**	**2.299,-**
Abmessungen	Gerät	Höhe x Breite x Tiefe		mm	610x923x367					734x954x401	
Gewicht	Gerät			kg	36			40		49	55
Schallleistungspegel	Kühlen			dB(A)	61		62		61	63	66
	Heizen			dB(A)	61		62	62	62	63	67
Schalldruckpegel	Kühlen	Nom.		dB(A)	46		47	48			47
	Heizen	Nom.		dB(A)	47		49	49	49		48
Betriebsbereich	Kühlen	Umgebung	Min. bis Max.	°C TK	-10~50 (-15~50 mit Einstellung auf technische Kühlung)(3)						-10~46
	Heizen	Umgebung	Min. bis Max.	°C FK	-20~24						-15~24
Kältemittel	Typ / Füllmenge / GWP		Füllmenge: kg / tCO_2-Äq.		R-32/0,95/675/ 0,65			R-32/0,95/675/ 0,65	R-32/0,95/675/0,65	R-32/1,15/675/0,78	
Rohrleitungsanschlüsse	Flüssigkeit	AD		mm	6,35 (1/4")						
	Gas	AD		mm	9,5 (3/8")				12,7 (1/2")		15,9 (5/8")
	Leitungslänge	AG – IG	min./max.	m	3/20			3/30			
		System	Vorbefüllt	m	10						
	Zusätzliche Kältemittelfüllmenge			kg/m	0,02 (bei Leitungslängen über 10 m)						
	Niveauunterschied IG – AG		Max.	m	15			20			
Stromversorgung	Phase / Frequenz / Spannung			Hz / V	1~ / 50 / 220-240						
Strom – 50 Hz	Max. Amperezahl für Sicherung (MSiA)			A	10	13			16		20

(1) nur in Kombnaion mit FTXM-R Serie

RXM20-42A/A9

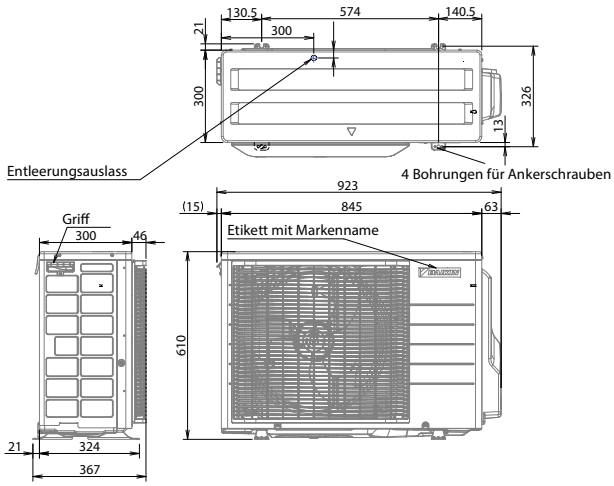

RXM50-71A

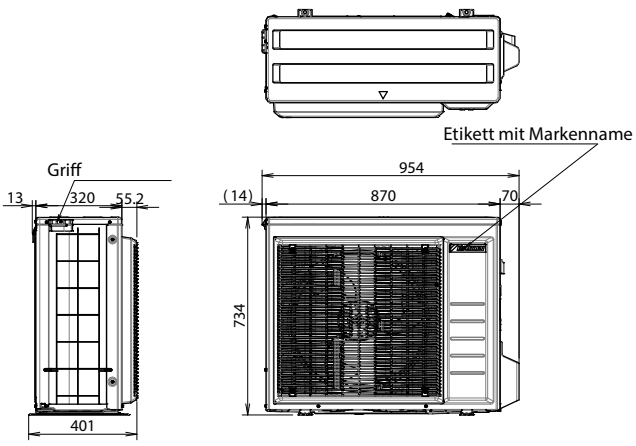

Partnerportal:

Weitere Einzelheiten und endgültige Informationen erhalten Sie nach dem Scannen oder Anklicken des QR-Codes.

Außengerät
RXM-A

Außengerät
RXM-A

Technische Änderung der Zeichnung möglich - aktuelle Daten entnehmen Sie bitte dem Daikin Partnerportal my.daikin.at

RXP-N8/N9

Split Serie Außengeräte

R-32 Außengeräte für Comfora Wandgeräte

Vorläufige Daten!

RXP-N

Technische Daten – Außengerät			RXP	20N9	25N9	35N9	50N8	60N9	71N9
Preis			**€**	**825,-**	**909,-**	**1.069,-**	**1.365,-**	**1.722,-**	**2.066,-**
Abmessungen	Gerät	Höhe x Breite x Tiefe	mm	556x740x343			734x954x401		
Gewicht	Gerät		kg	24			46,0	50,0	
Schallleistungspegel	Kühlen			60		62	61	63	66
Schalldruckpegel	Kühlen	Nom.	dBA	46		48	47	49	52
	Heating	Nom.	dBA	47		48	49		52
Betriebsbereich	Kühlen	Umgebung Min. bis Max.	°C TK	-10~48					
	Heating	Umgebung Min. bis Max.	°C FK	-15~24					
Kältemittel	Typ / Füllmenge / GWP			R-32 / 0,55 / 675		R-32 / 0,70/ 675	R-32 / 0,90/ 675	R-32 / 1,15/ 675	
Rohrleitungsanschlüsse	Flüssigkeit	AD	mm	6,35 (1/4")					
	Gas	AD	mm	9,5 (3/8")			12,7 (1/2")		
	Leitungslänge	AG - IG Max.	m	20			30		
	Zusätzliche Kältemittelfüllmenge		kg/m	0,02 (bei Leitungslängen über 10 m)					
	Niveauunterschied	IG – AG Max.	m	12			20		
Stromversorgung	Phase / Frequenz / Spannung		Hz/V	1~/50 /220-240					
Strom – 50 Hz	Max, Amperezahl für Sicherung (MSiA)		A	16			20		

RXP20-35N9

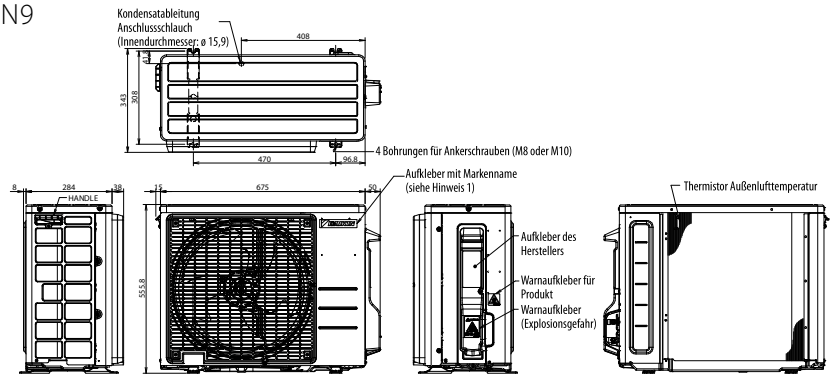

RXP50N8
RXP60-71N9

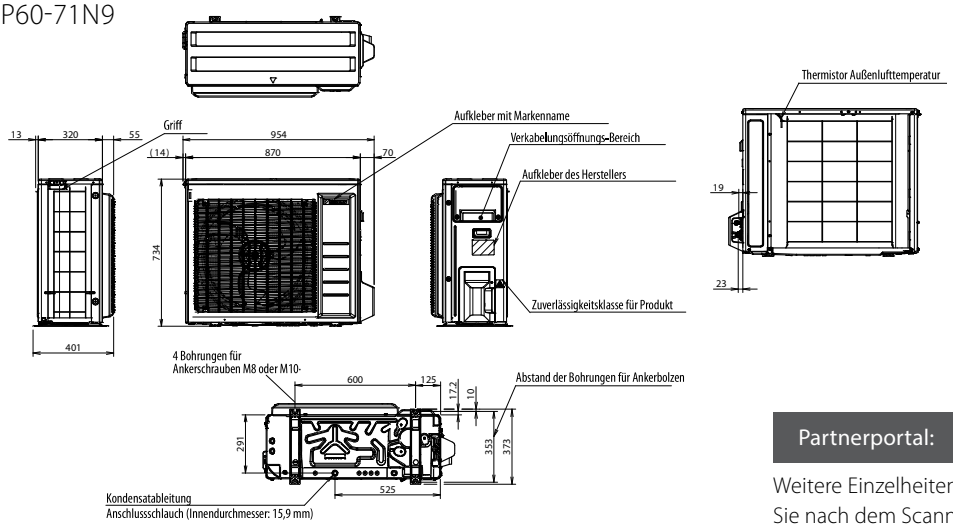

Partnerportal:

Weitere Einzelheiten und endgültige Informationen erhalten Sie nach dem Scannen oder Anklicken des QR-Codes.

Außengerät
RXP-N8

Außengerät
RXP-N9

Technische Änderung der Zeichnung möglich - aktuelle Daten entnehmen Sie bitte dem Daikin Partnerportal my.daikin.at

RXF-F/D9

Split Serie Außengeräte

R-32 Außengeräte für Sensira Wandgeräte.

Vorläufige Daten!

RXF-F/D9

Außengerät				RXF	20F	25F	35F	42F	50F	60D9	71D9
Preis				**€**	**661,-**	**727,-**	**856,-**	**1.026,-**	**1.095,-**	**1.375,-**	**1.649,-**
Abmessungen	Gerät	Höhe x Breite x Tiefe		mm	556x740x343				734x954x389		
Gewicht	Gerät			kg	24			28	46	50	
Schallleistungspegel	Kühlen / Heizen			dB(A)	60/60		61/62		61/61	63/63	66/65
Schalldruckpegel	Kühlen	Nom.		dB(A)	46		48		47	49	52
	Heizen	Nom.		dB(A)	47		48		49		52
Betriebsbereich	Kühlen	Umgebung Min. bis Max.		°C TK	-10~48						
	Heizen	Umgebung Min. bis Max.		°C FK	-15~24						
Kältemittel	Typ / Füllmenge / GWP			kg/tCO_2-Äq.	R-32/0,420/675		R-32/0,550/675	R-32/0,750/675	R-32/0,90/675	R-32/1,15/675	
Rohrleitungsanschlüsse	Flüssigkeit	AD		mm	6,35 (1/4")						
	Gas	AD		mm	9,5 (3/8")				12,7 (1/2")		
	Leitungslänge	AG – IG	min./max.	m	1,5/20				3/30		
	Zusätzliche Kältemittelfüllmenge			kg/m	0,02 (bei Leitungslängen über 10 m)						
	Niveauunterschied	IG – AG	Max.	m	12				20		
Stromversorgung	Phase / Frequenz / Spannung			Hz / V	1~/50/220-240						
Strom – 50 Hz	Max. Amperezahl für Sicherung (MSiA)			A	16				20		

RXF20-42F

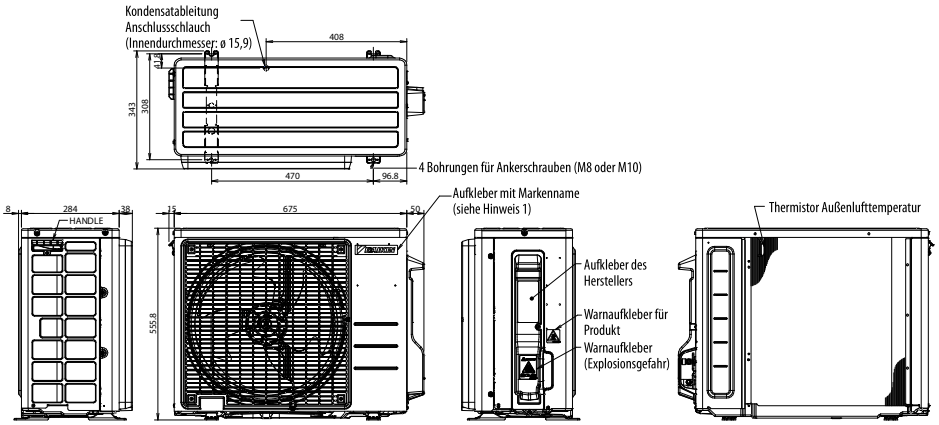

RXF50F
RXF60-71D9

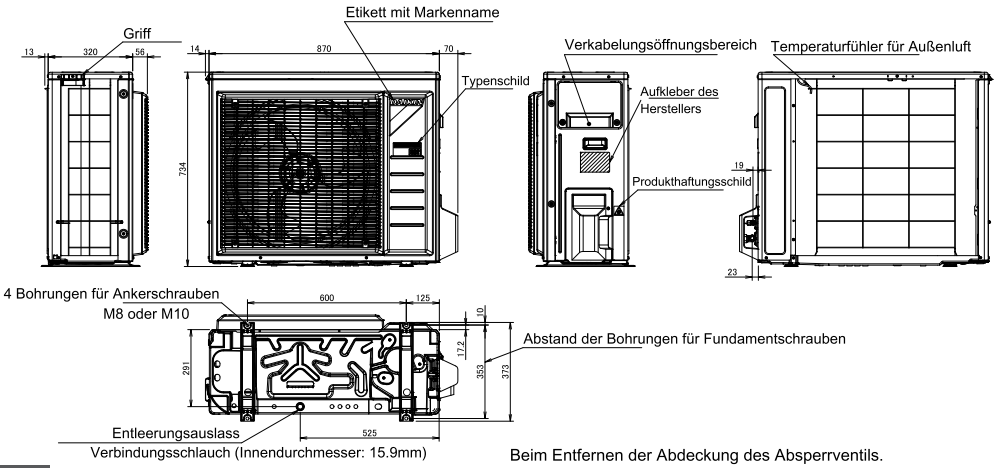

Partnerportal:

Weitere Einzelheiten und endgültige Informationen erhalten Sie nach dem Scannen oder Anklicken des QR-Codes.

Sensira Außengerät RXF20-50F

Sensira Außengerät RXF60-71D9

Technische Änderung der Zeichnung möglich - aktuelle Daten entnehmen Sie bitte dem Daikin Partnerportal my.daikin.at

Vorteile im Überblick – SkyAir Außengeräte

			SkyAir Alpha-series		SkyAir Advance-series	
			RZAG-B	RZAG-NV1/NY1	RZASG-MV/MY	RZA-D
Nachhaltigkeit	Saisonale Effizienz – Energie intelligent genutzt	Saisonale Effizienz vermittelt eine realistischere Vorstellung, wie effizient eine Klimaanlage über die Gesamtheit aus Kühl- und Heizsaison hinweg arbeitet.	(A+++ - D)	(A+++ - D)	(A+++ - D)	–
Nachhaltigkeit	Invertertechnologie	Inverter-Verdichter passen kontinuierlich die Verdichterdrehzahl an den tatsächlichen Bedarf an. Niedrigerer Energieverbrauch (bis zu 30 %) und nahezu konstante Temperaturen aufgrund geringerer Anzahl von energieintensiven Start/Stopp-Vorgängen.	●	●	●	●
Nachhaltigkeit	Austauschtechnologie	Schneller und hochwertiger Systemaustausch auf kostengünstigste Weise.	●	●	●	●
Komfort	Nachteinstellung	Senkt den Betriebsschallpegel des Außengeräts automatisch.	●	●	●	●
Komfort	Automatische Umschaltung Kühlen/Heizen	Automatischer Wechsel zwischen Kühl- oder Heizbetrieb, um die Solltemperatur zu erreichen.	●	●	●	●
Sonstige Funktionen	Variable Kältemitteltemperatur	Die intelligenten Systeme sorgen für niedrigsten Energieverbrauch und bieten zusätzlichen Komfort, sodass sie den Anforderungen der Anwendungen noch besser genügen.		●		
Sonstige Funktionen	Twin-, Triple-, Doppel-Twin-Anwendung	2, 3 oder 4 Innengeräte können an ein einziges Außengerät angeschlossen werden, auch wenn es sich dabei um Geräte mit unterschiedlichen Leistungen handelt. Alle Innengeräte werden über eine Fernbedienung im gleichen Modus (Kühlen oder Heizen) betrieben.		●	●	●
Sonstige Funktionen	Swingverdichter	Außengeräte sind mit einem Swingverdichter ausgestattet, bekannt für einen leisen und zuverlässigen Betrieb.	●	●	●	●
Sonstige Funktionen	Garantierter Betrieb bis zu -20 °C	Daikin Systeme sind für alle Klimabereiche geeignet und halten mit einem Betriebsbereich bis zu -20 °C sogar strengen Winterbedingungen stand.	●	●		●
Sonstige Funktionen	Technisches Kühlen	Für hochsensibles Technisches Kühlen: spezielle Einstellungen für Technisches Kühlen und Möglichkeit asymmetrischer Kombinationen sorgen für hohe Betriebssicherheit der Systeme.	●	●		●

Technische Vorteile im Überblick – SkyAir A-series

	SkyAir Alpha-series		SkyAir Advance-series	
	RZAG-B	RZAG-NV1/NY1	RZASG-MV/MY	RZA-D
Gesamte Palette im kompakten Gehäuse mit nur einem einzigen Ventilator	●	●	●	●
Maximale Leitungslänge	50m	85m	50 m	100 m
Schwenkbare Vorderblende		●	●	●
7-Segment-Anzeige		●	●	●
Höhere werkseitige Füllmenge	●	●		
Integrierte Dichtigkeitsprüfung		●		
Kältemitteldurchlauf in Bodenplatte		●		
Speziell für R-32 ausgelegter Swingverdichter	●	●	●	●
Kühlung der Leiterplatte durch Kältemittel		●	●	●
Intelligent Tablet Controller – App für Online Controller	●	●	●	●

RZAG-B SkyAir Alpha-series

Erweiterung der SkyAir Alpha Baureihe für kleine gewerbliche Anwendungen und technische Kühlung

- Leistung von 3,5 bis 6kW
- Leistungseffiziente Außengeräte bis zu A++
- Geringere Auswirkung auf die Umwelt dank R-32 Kältemittel
- Geeignet für technische Kühlung
- Austauschtechnologie
- Ausschließlich für Monosplit Anwendungen
- Garantierter Bertrieb im Heiz- und Kühlbetrieb bis zu -20°C
- Zuverlässlicher Betrieb dank kältemittelgekühlter PCB
- Maximale Leitungslänge bis zu 50m und 30m Höhendifferenz
- Anschließbar an alle aktuellen SkyAir Modelle und Perfera (FTXM-A) Wandgeräte

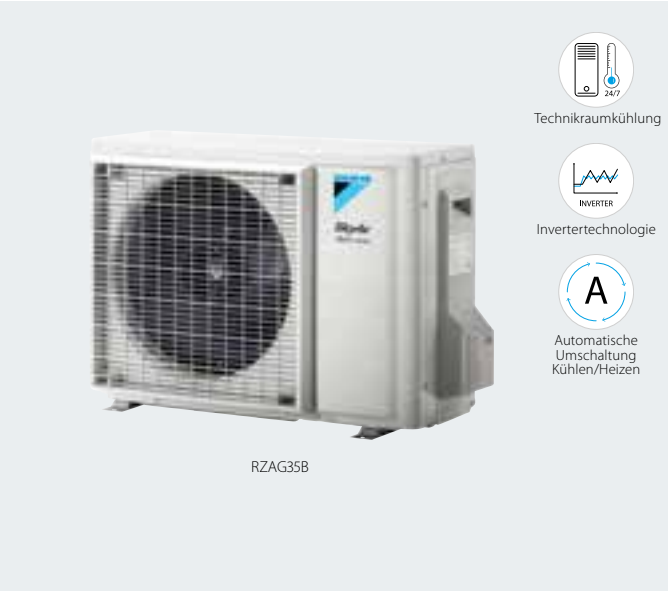

Außengerät				RZAG	35B	50B	60B
Preis				**€**	**1.852,-**	**2.498,-**	**2.527,-**
Abmessungen	Gerät	HxBxT		mm	734x954x401		
Gewicht	Gerät			kg	52		
Schallleistungspegel	Kühlen			dBA	62	63	64
	Heizen			dBA	62	63	64
Schalldruckpegel	Kühlen	Nom.		dBA	48	49	50
	Heizen	Nom.		dBA	48	49	50
Betriebsbereich	Kühlen	Umgebung	Min.~Max.	°CDB	-20 / +52		
	Heizen	Umgebung	Min.~Max.	°CWB	-20 / +24		
Kältemittel	Typ/GWP				R-32 / 675		
	Füllmenge			kg/TCO_2Eq	1,55/1,05		
Rohrleitungsanschlüsse	Flüssig/Gas			mm	6,4/9,5	6,4/12,7	
	Leitungslänge	AG - IG	Max.	m	50		
		System	Equivalent	m	50		
			Vorgefüllt	m	30		
	Zusatzliche Kaltemittel-Füllmenge			kg/m	0,02 (für Leitungen über 30m)		
	Höhendifferenz	IG - AG	Max.	m	30		
Stromversorgung	Phase/Frequenz/Spannung			Hz/V	1 / 50 / 230		
Strom - 50Hz	max. Absicherung (MFA)			A	16		20

RZAG35-60B

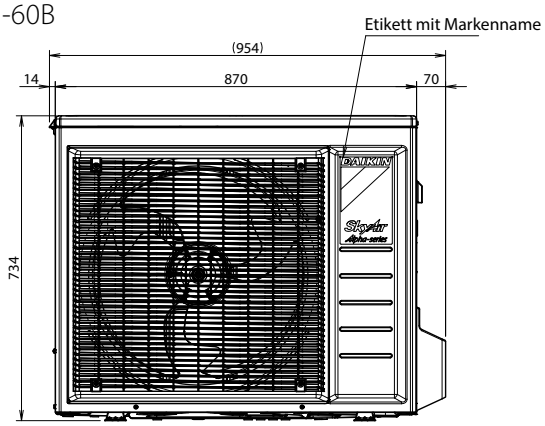

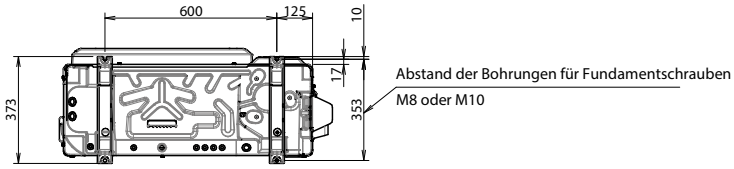

Es sind nicht alle Abmessungen enthalten. Genauere Informationen sind dem Datenbuch zu entnehmen

Weitere Einzelheiten und endgültige Informationen erhalten Sie nach dem Scannen oder Anklicken des QR-Codes.

RZAG-N Sky Air Alpha-series

Branchenführende Technologie in einem außerordentlich kompakten Gehäuse

- Enorm wartungsfreundlich und einfach in der Handhabung
- Dank „Variabler Kältemitteltemperatur" (VRT) die perfekte Balance zwischen Effizienz und Komfort: fast das gesamte Jahr hinweg Spitzenwerte bei saisonaler Effizienz, und kurze Reaktionsgeschwindigkeit an besonders warmen Tagen
- Für Technikraumkühlung geeignet
- Austausch vorhandener Systeme gegen R-32-Technik unter Beibehaltung der Rohrleitungssysteme

- Garantiert Verlässliches Heizen und Kühlen bei Außentemperaturen von bis zu –20 °C
- Inverterplatine wird verlässlich durch Kältemittel gekühlt, unabhängig von der Umgebungstemperatur
- Maximale Rohrleitungslängen von bis zu 85 m
- Außengeräte für Monosplit-, Twin-, Triple-, Doppel-Twin-Anwendungen
- externer statischer Druck (ESP) bis zu 45 Pa einstellbar

Außengerät				RZAG	71NV1	100NV1	125NV1	140NV1	71NY1	100NY1	125NY1	140NY1
Preis				**€**	**3.265,-**	**4.306,-**	**4.815,-**	**5.441,-**	**3.719,-**	**4.701,-**	**5.039,-**	**5.689,-**
Abmessungen	Gerät	Höhe x Breite x Tiefe		mm	870x1.100x530							
Gewicht	Gerät			kg	81,4	84,5	95,5	95,5	81	85	94	
Schallleistungspegel	Kühlen			dB(A)	64	66	69	70	64	66	69	70
Schalldruckpegel	Kühlen	Nom.		dB(A)	46	47	49	50	46	47	49	50
	Heizen	Nom.		dB(A)	48	50	52		48	50	52	
Betriebsbereich	Kühlen	Umgebung	Min. bis Max.	°C TK	-20~52							
	Heizen	Umgebung	Min. bis Max.	°C FK	-20~18,0							
Kältemittel	Typ / GWP				R-32/675							
	Füllmenge			kg/tCO_2-Äq.	3,20/2,16	3,20/2,16	3,70/2,50	3,70/2,50	3,20/2,16	3,20/2,16	3,70/2,50	3,70/2,50
Rohrleitungsanschlüsse	Flüssigkeit / Gas	AD		mm	9,52/15,9							
	Leitungslänge	AG – IG	Max.	m	55	85			55	85		
		System	Äquivalent	m	75	100			75	100		
			Vorgefüllt	m	40							
	Zusätzliche Kältemittel-Füllmenge			kg/m	Siehe Installationsanleitung Kap. 5.4.5							
	Höhendifferenz	IG – AG	Max.	m	30,0							
Spannungsversorgung	Phase / Frequenz / Spannung			Hz / V	1~/50/220-240				3~/50/380-415			
Strom – 50 Hz	Max. Amperezahl für Sicherung (MSiA)			A	20	32			16			

RZAG-NV1

RZAG-NY1

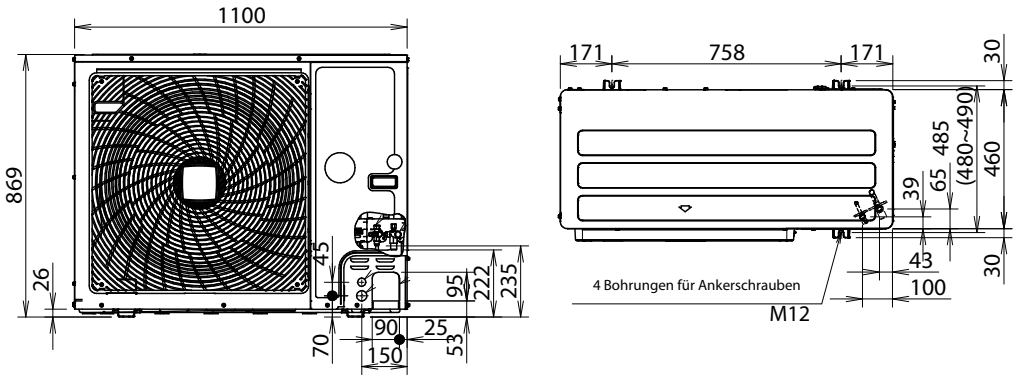

Es sind nicht alle Abmessungen enthalten. Genauere Informationen sind dem Datenbuch zu entnehmen

Weitere Einzelheiten und endgültige Informationen erhalten Sie nach dem Scannen oder Anklicken des QR-Codes.

RZASG-M SkyAir Advance-series

SkyAir Advance-Serie – Außengeräte

Technologie und Komfort kombiniert für gewerbliche Anwendungen

- Hohe Effizienz:
  - Energielabel bis zu A++ (Kühlen) / A+ (Heizen)
  - Verdichter mit nachhaltigen Effizienzsteigerungen
- Sehr kompakter Aufbau und problemlose Installation der Außengeräte
- Austausch vorhandener Systeme unter Beibehaltung der Rohrleitungssysteme
- Sowohl Heizbetrieb als auch Kühlbetrieb bis zu -15 °C garantiert
- Mit einer durch Kältemittel gekühlten Leiterplatte ist zuverlässige Kühlung garantiert, da unabhängig von der Umgebungstemperatur
- Maximale Rohrleitungslänge bis zu 50 m

Außengerät				RZASG	71MV1	100MV	125MV	140MV	100MY	125MY	140MY
Preis				**€**	**2.594,-**	**3.257,-**	**3.523,-**	**3.873,-**	**3.353,-**	**3.631,-**	**3.988,-**
Abmessungen	Gerät	Höhe x Breite x Tiefe		mm	770x900x380	990x940x382					
Gewicht	Gerät			kg	60	72		79	72		79
Schallleistungspegel	Kühlen			dBA	65	70	71	73	70	71	73
	Heizen			dBA	-	-	71	73	-	71	73
Schalldruckpegel	Kühlen	Nom.		dBA	46	53		54	53		54
	Heizen	Nom.		dBA	47	57					
Betriebsbereich	Kühlen	Umgebung	Min.~Max.	°CDB	-15~46						
	Heizen	Umgebung	Min.~Max.	°CWB	-15~15,5						
Kältemittel	Typ/GWP				R-32/675						
	Füllmenge			kg/TCO_2Eq	2,45/1,65	2,60/1,76		2,90/1,96	2,60/1,76		2,90/1,96
Rohrleitungsanschlüsse	Flüssigkeit/Gas			mm	9,52/15,9						
	Leitungslänge	AG - IG	Max.	m	50						
		System	Equivalent	m	70						
			Vorgefüllt	m	30						
	Zusätzliche Kältemittelfüllmenge			kg/m	Siehe Installationsanleitung Kap. 7.3.1						
	Niveauunterschied	IG - AG	Max.	m	30,0						
Stromversorgung	Phase/Frequenz/Spannung			Hz/V	1~/50/220-240				3~/50/380-415		
Strom - 50Hz	Max. Amperezahl für Sicherung (MSiA)			A	20	25	32		16		

RZASG-MV/Y

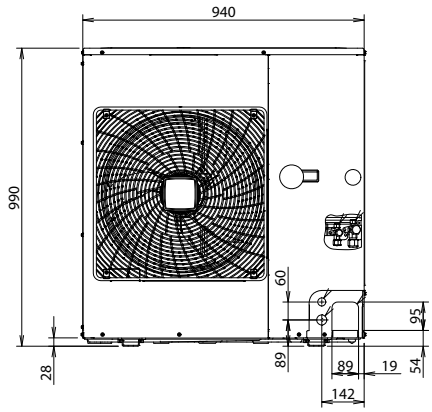

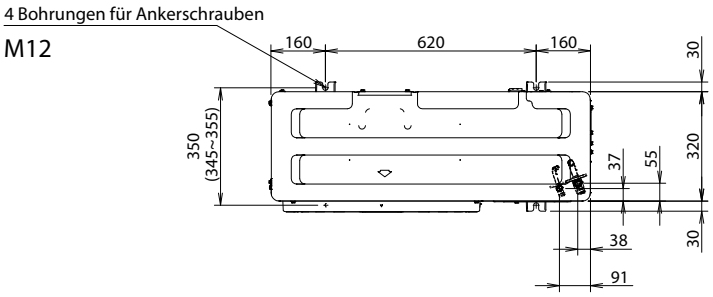

Es sind nicht alle Abmessungen enthalten. Genauere Informationen sind dem Datenbuch zu entnehmen

Weitere Einzelheiten und endgültige Informationen erhalten Sie nach dem Scannen oder Anklicken des QR-Codes.

RZA-D SkyAir Advance-series

Sky Air-System für größere gewerbliche Anwendungen in einem außerordentlich kompakten Gehäuse

- Kompakte Auslegung (870 mm hoch) mit leichtgewichtigem Einzel-Ventilator macht das Gerät unauffällig, spart Platz und ist einfach zu installieren
- Außerordentlich wartungsfreundlich und einfach in der Handhabung: dank breiter Zugangsfläche, 7-Segmentanzeige und zusätzlichem Tragegriff
- Austausch vorhandener Systeme gegen R-32-Technik unter Beibehaltung der Rohrleitungssysteme
- Verlässlicher Heizbetrieb bis zu –20 °C
- Inverterplatine wird verlässlich durch Kältemittel gekühlt, unabhängig von der Umgebungstemperatur
- Maximale Rohrleitungslängen von bis zu 100 m
- Maximaler Niveauunterschied von bis zu 30 m
- Außengeräte für Monosplit-, Twin-, Triple-, Doppel-Twin-Anwendungen

RZA200-250D

Invertertechnologie

Automatische Umschaltung Kühlen/Heizen

Außengerät					RZA200D	RZA250D
Preis				**€**	**8.126,-**	**9.473,-**
Abmessungen	Gerät	Höhe x Breite x Tiefe		mm	870x1.100x460	
Gewicht	Gerät			kg	117	
Schallleistungspegel	Kühlen			dB(A)	73	76
	Heizen			dB(A)	76	79
Schalldruckpegel	Kühlen	Nom.		dB(A)	53	57
	Heizen	Nom.		dB(A)	60	63
Betriebsbereich	Kühlen	Umgebung	Min. bis Max.	°C TK	-20~46	
	Heizen	Umgebung	Min. bis Max.	°C FK	-20~15	
Kältemittel	Typ / GWP				R-32/675	
	Füllmenge			kg/tCO_2-Äq.	5,0/3,38	
Rohrleitungsanschlüsse	Flüssigkeit / Gas	AD		mm	9,52/22,2	
	Leitungslänge	AG – IG	Max.	m	100	
			Vorgefüllt	m	30	
	Zusätzliche Kältemittel-Füllmenge			kg/m	Siehe Installationsanleitung Kap. 4.4.5	
	Höhendifferenz	IG – AG	Max.	m	30	
Spannungsversorgung	Phase / Frequenz / Spannung			Hz / V	3~/50/380-415	
Strom – 50 Hz	Max. Amperezahl für Sicherung (MSiA)			A	20	

(1) Anhand des MSiA-Werts werden der Schutzschalter und der FI-Schutzschalter (Fehlerstromschutzschalter) ausgewählt. Ausführliche Informationen zu den einzelnen Kombinationen sind dem Elektroschaltplan zu entnehmen.

RZA-D

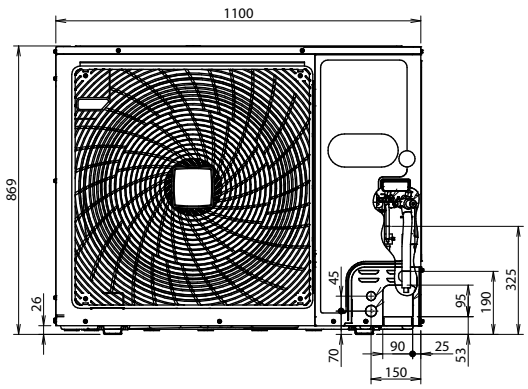

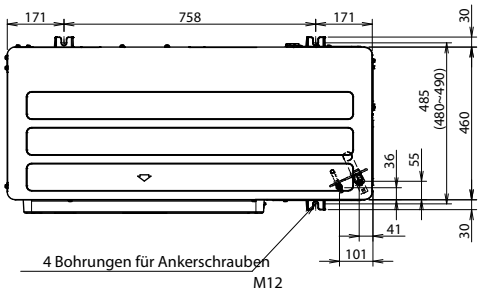

Es sind nicht alle Abmessungen enthalten. Genauere Informationen sind dem Datenbuch zu entnehmen

Weitere Einzelheiten und endgültige Informationen erhalten Sie nach dem Scannen oder Anklicken des QR-Codes.

DAIKIN

Kombinationen für technische Kühlung

Sky Air-Baureihe für technische Kühlung

Bei Anwendungen für das Kühlen von IT-Infrastruktur (Serverräume, Telekommunikationseinrichtungen, Laboratorien usw.) besteht die Besonderheit darin, dass in den zu klimatisierenden Räumen meist eine sehr niedrige Luftfeuchtigkeit herrscht. Aufgrund dieser niedrigen Luftfeuchtigkeit sinkt die Wärmeabfuhrleistung der Innengeräte. Um diesen Nachteil aufzuheben, wurden speziell für derartige Anwendungen die folgenden Kombinationen entwickelt. Kühlleistung gilt bei -15°C Außentemperatur, 22°CDB CTK Raumtemperatur, und 35% relative Luftfeuchtigkeit. Dies bedeutet, dass keine Entfeuchtung der Raumluft auftritt.

Kühlleistung		SkyAir Alpha Serie							Innengerät Preis (pro Gerät) €
		3,51 kW	5,01 kW	5,71 kW	6,0 kW	7,5 kW	9,3 kW	10,3 kW	
Roundflow Kassettengerät (BYCQ140E Blende)	FCAG35B				3	4	4	4	1.136,-
	FCAG50B	P*			2	3	3	3	1.176,-
	FCAG60B		P						1.232,-
	FCAG71B			P*		2	2	2	1.384,-
	FCAG100B				P				1.889,-
	FCAG125B								2.093,-
	FCAG140B					P	P	P	2.313,-
Hocheffizienz Roundflow Kassettengerät (BYCQ140E Blende)	FCAHG71H					2	2	2	1.536,-
	FCAHG100H				P				1.960,-
	FCAHG125H								2.503,-
	FCAHG140H					P	P	P	2.742,-
Fully Flat Kassettengerät (BYFQ60CW Blende)	FFA35A9				3	4	4	4	1.172,-
	FFA50A9	P*			2	3	3	3	1.215,-
	FFA60A9		P						1.643,-
Deckengerät	FHA35A9				3	4	4	4	1.316,-
	FHA50A9	P*			2	3	3	3	1.499,-
	FHA60A9		P						1.682,-
	FHA71A9			P*		2	2	2	1.849,-
	FHA100A				P				1.969,-
	FHA125A								2.203,-
	FHA140A					P	P	P	2.464,-
4-Wege Deckengerät	FUA71A					2	2	2	1.895,-
	FUA100A				P				2.459,-
	FUA125A								2.671,-
Wandgerät	FTXM50R	P*							1.059,-
	FTXM60R		P						1.232,-
	FTXM71R			P*					1.346,-
	FAA71B					2	2	2	1.067,-
	FAA100B				P				1.101,-
Kanalgerät	FBA35A9				3	4	4	4	1.389,-
	FBA50A9	P*			2	3	3	3	1.489,-
	FBA60A9		P						1.679,-
	FBA71A9			P*		2	2	2	1.813,-
	FBA100A				P				2.215,-
	FBA125A								2.429,-
	FBA140A					P	P	P	2.751,-
Preis Außengerät (€):	**1-phasig (230V)**	**RZAG35B**	**RZAG50B**	**RZAG60B**	**RZAG71NV1**	**RZAG100NV1**	**RZAG125NV1**	**RZAG140NV1**	
		1.852,-	**2.498,-**	**2.527,-**	**3.265,-**	**4.306,-**	**4.815,-**	**5.441,-**	
	3-phasig (400V)	**-**	**-**	**-**	**RZAG71NY1**	**RZAG100NY1**	**RZAG125NY1**	**RZAG140NY1**	
		-	**-**	**-**	**3.719,-**	**4.701,-**	**5.039,-**	**5.689,-**	

P: Split Kombinationen (1 Innengerät); 2: Twin Anwendung (2 Innengeräte); 3: Triple Anwendung (3 Innengeräte); 4: Doppel-Twin Anwendung (4 Innengeräte). Es ist zulässig, verschiedene Typen an Innengeräten mit der gleichen Leistung für ein System auszuwählen. (z.B. Twin System mit FCAG35B + FFA35A9).
Es ist nicht zulässig Innengeräte mit verschiedenen Leistungen für ein System auszuwählen. Diverse Zierblenden für Kassettengeräte der Type FCAG-B. FCAHG-H und FFA-A9 stehen zur Verfügung. Nur die gebräuchlisten Zierblenden wurden gelistet. Weitere Zierblenden siehe Innengeräte.
P = Paar

Optionales Zubehör

	Preis €
P* = **ASYCPIR**: Reduktion der Rohrdimension (Set). Für genauere Information bei Infrastrukturkühlung verwenden Sie den Katalog.	**25,-**

Diese gekennzeichneten Produkte sind der Rabattgruppe SPLIT zugeordnet.

Refnet Abzweiger für SkyAir Twin, Triple und Doppel-Twin Anwendungen			**Anzahl benötigt**	**Stückpreis €**
Twin Anwendungen	bis zu 14 kW	**KHRQ58T**	1	**109,-**
Triple Anwendungen	bis zu 14 kW	**KHRQ58H**	1	**153,-**
Doppel-Twin Anwendungen	bis zu 14 kW	**KHRQ58T**	3	**109,-**

Kombinationen für Komfort-Kühlung

Kühlleistung ca.		Mini SkyAir Alpha Serie			SkyAir Alpha Serie				SkyAir Advance Serie				Super Inverter		Innengerät Preis (pro Stück) €
		3,5 kW	5 kW	6 kW	7 kW	10 kW	12 kW	14 kW	7 kW	10 kW	12 kW	14 kW	20 kW	25 kW	
Roundflow Kassettengerät & Hocheffizienz-Roundflow Kassettengerät (BYCQ140E Blende)	FCAG35B	P			2	3	4	4	2	3	4	4			1.136,-
	FCAG50B		P			2	3	3		2	3	3	4		1.176,-
	FCAG60B			P			2				2		3	4	1.232,-
	FCAG71B				P			2	P			2	3		1.384,-
	FCAG100B					P				P			2		1.889,-
	FCAG125B						P				P			2	2.093,-
	FCAHG71H				P			2	P			2			1.536,-
	FCAHG100H														1.960,-
	FCAHG125H														2.503,-
	FCAHG140H														2.742,-
Fully Flat Kassettengerät (BYFQ60CW Blende)	FFA35A9				2	3	4	4	2	3	4	4			1.172,-
	FFA50A9		P			2	3	3		2	3	3	4		1.215,-
	FFA60A9			P			2				2		3	4	1.643,-
Deckengerät	FHA35A9	P			2	3	4	4	2	3	4	4			1.316,-
	FHA50A9		P			2	3	3		2	3	3	4		1.499,-
	FHA60A9			P			2				2		3	4	1.682,-
	FHA71A9				P			2	P			2	3		1.849,-
	FHA100A					P				P			2		1.969,-
	FHA125A						P				P			2	2.203,-
	FHA140A														2.464,-
4-Wege Deckengerät	FUA71A				P			2	P			2	3		1.895,-
	FUA100A					P				P			2		2.459,-
	FUA125A						P				P			2	2.671,-
Wandgerät	FAA71B				P			2	P			2	3		1.067,-
	FAA100B					P				P			2		1.101,-
Schlankes Kanalgerät	FDXM35F9	P			2	3	4	4	2	3	4	4			688,-
	FDXM50F9		P			2	3	3		2	3	3	3		1.101,-
	FDXM60F9			P			2				2		3	4	1.439,-
Standard Kanalgerät	FBA35A9	P			2	3	4	4	2	3	4	4			1.389,-
	FBA50A9		P			2	3	3		2	3	3	4		1.489,-
	FBA60A9			P			2				2		3	4	1.679,-
	FBA71A9				P			2	P			2	2		1.813,-
	FBA100A					P				P			2		2.215,-
	FBA125A						P				P			2	2.429,-
	FBA140A														2.751,-
Kanalgerät mit hoher ESP	FDA125A						P				P			2	2.674,-
	FDA200A												P		3.589,-
	FDA250A													P	4.099,-
Truhengerät ohne Verkleidung	FNA35A9	P			2	3	4	4	2	3	4	4			1.139,-
	FNA50A9		P			2	3	3		2	3	3	4		1.329,-
	FNA60A9			P			2				2		3	4	1.466,-
Standgerät	FVA71A				P				P				3		2.487,-
	FVA100A					P				P			2		2.902,-
	FVA125A						P				P			2	3.047,-
	FVA140A							P				P			3.207,-
Außengerät Preis(€):	1-phasig (230V)	RZAG35B	RZAG50B	RZAG60B	RZAG71NV1	RZAG100NV1	RZAG125NV1	RZAG140NV1	RZASG71MV1	RZASG100MV	RZASG125MV	RZASG140MV			
		1.852,-	2.498,-	2.527,-	3.265,-	4.306,-	4.815,-	5.441,-	2.594,-	3.257,-	3.523,-	3.873,-			
	3-phasig (400V)				RZAG71NY1	RZAG100NY1	RZAG125NY1	RZAG140NY1		RZASG100MY	RZASG125MY	RZASG140MY	RZA200D	RZA250D	
					3.719,-	4.701,-	5.039,-	5.689,-		3.353,-	3.631,-	3.988,-	8.126,-	9.473,-	

Hinweise und Erläuterungen: 2: Twin Anwendung (2 Innengeräte); 3: Triple Anwendung (3 Innengeräte); 4: Doppel-Twin Anwendungen (4 Innengeräte)
Es ist zulässig, verschiedene Typen an Innengeräten mit der gleichen Leistung für ein System auszuwählen (z.B.TwinSystem mit FCAG35B + FFA35A9)
Es ist nicht zulässig Innengeräte mit verschiedenen Leistungen für ein System auszuwählen. P=Paar

Diese gekennzeichneten Produkte sind der Rabattgruppe SPLIT zugeordnet.

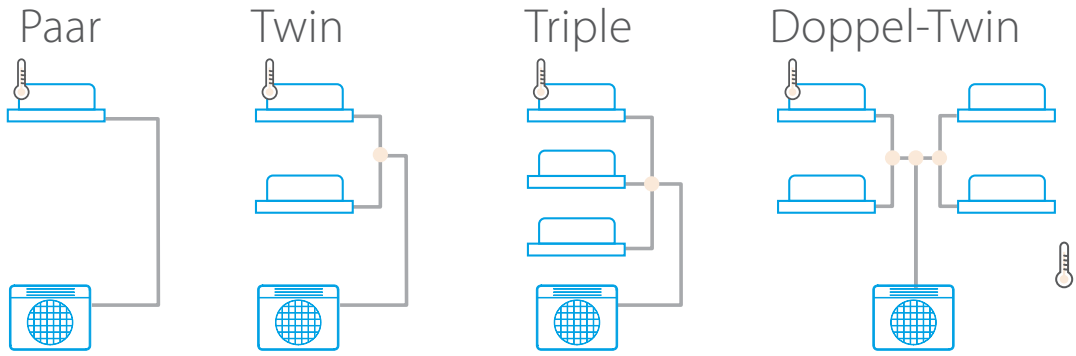

LEGENDE:
Individuelle Temperaturregelung bei Twin, Tripple und Doppel-Twin Anwendungen nicht möglich. Es ist jeweils eine Komfortstufe wählbar.
Empfohlener Anwendungsbereich: Klimatisierung von größeren Räumen
Refnet Abzweiger

Refnet Abzweiger für SkyAir Twin, Triple und Doppel-Twin Anwendungen			Anzahl benötigt	Stückpreis €
Twin Anwendungen	RZAG/RZASG	KHRQ58T	1	109,-
	RZA-D	KHRQ22M20TA	1	180,-
Triple Anwendungen	RZAG/RZASG	KHRQ58H	1	153,-
	RZA-D	KHRQ250H7	1	259,-
Doppel-Twin Anwendungen	RZAG/RZASG	KHRQ58T	3	109,-
	RZA-D	KHRQ22M20TA	3	180,-

Schallschutzgehäuse

-10 dB(A)!

EKLN140A

Vorteile

- **Daikin Sonderzubehör für:**
  - Baureihe Sky Air Alpha
  - Baureihe Sky Air Advance
  - Baureihe VRV 5 S
- **Von Daikin optimiert und werkseitig getestet**
  - Garantierte Leistungsstufen (Schall, Leistung, Energieeffizienz)
- **Verringerung des Schallleistungspegels des Außengeräts um bis zu 10 dB(A)**
  - Einhaltung von Emissionsgesetzen
  - Höhere Flexibilität bei Außengeräten
  - Über das gesamte Spektrum hinweg niedrigere Pegel
- **Minimale Leistungsreduzierung**
  - Abstand zwischen Lufteintritt und Luftaustritt verhindert Ansaugen warmer Luft
  - Dank werkseitig getesteter Daten keine zusätzlichen Berechnungen erforderlich
- **Passt sich problemlos in das Umfeld ein**
  - Anthrazitgrau (RAL 7016), hochwertiges Finish
  - Mechanisch perfekt auf die Gehäuse der Baureihen Sky Air Alpha/Advance und VRV 5 S abgestimmt
  - Keine zusätzliche Stützkonstruktion; kann auf jeder ebenen Fläche installiert werden
- **Installation und Instandhaltung problemlos**
  - 100 % wetterfest
  - Leichtes Öffnen für den Zugang zu den meisten Systemkomponenten
- **Langlebig**
  - 3 Jahre Garantie auf alle Bauteile
  - Aus rostfreiem Stahl mit robuster doppelter Pulverbeschichtung für maximale Korrosionsbeständigkeit

Geprüfte und getestete Werte, auf die Sie sich verlassen können

Unser Schallschutzgehäuse behebt mögliche Probleme und verringert Ihren Arbeitsaufwand erheblich:

- **Keine Inkompatibilitäten** – geprüfte Kombinationen mit dem Außengerät, das Sie umhüllen wollen
- **Keine Überraschungen** – gemessene und garantierte Schalldämmung nach ISO 3744
- **Keine Berechnungen** – geprüfte Kennwerte für Leistung und Effizienz

Messung der Schallleistungspegel in einer Akustikkammer

SCHALLSCHUTZGEHÄUSE

Schallschutzgehäuse				EKLN140A
Gehäuse	Farbe			Anthrazitgrau (RAL 7016)
	Material			Blech
Abmessungen	Gerät	Höhe	mm	1.100
		Breite	mm	1.400
		Tiefe	mm	1.500
Gewicht	Gerät		kg	152
Kombinierbar mit	Baureihe Sky Air Alpha			RZAG-NV1/NY1
	Baureihe Sky Air Advance			RZA-D
	Baureihe VRV 5 S			RXYSA-AV1/AY1

Zubehör für EKLN140A

Materialname	Beschreibung	Preis €
EKLN140-DP	Ablaufwanne	**480,-**
EKLN140-DPHT	Heizkabel für Ablaufwanne	**420,-**

Gekennzeichnete Produkte sind der Rabattgruppe SPLIT, VRV oder Applied Systems zugeordnet.

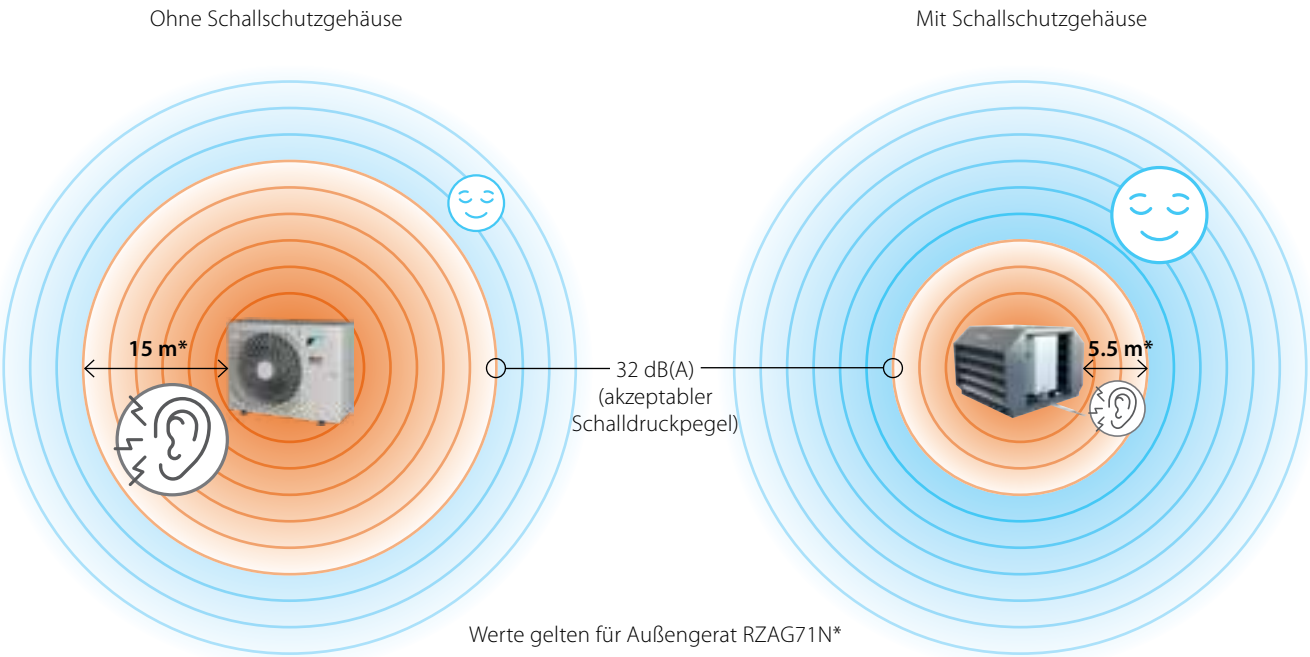

EKLN140A

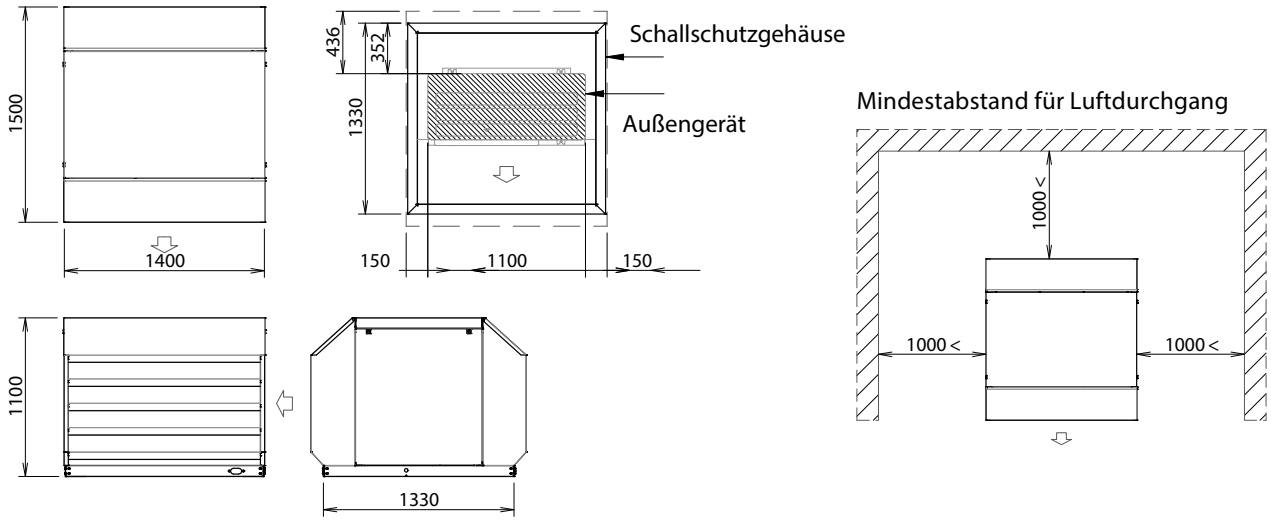

Weitere Einzelheiten und endgültige Informationen erhalten Sie nach dem Scannen oder Anklicken des QR-Codes.

Es sind nicht alle Abmessungen enthalten. Genauere Informationen sind dem Datenbuch zu entnehmen

Warum **Multi+**?

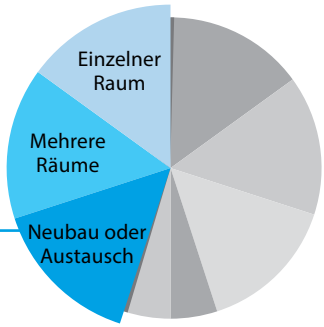

Ihr Kunde zieht in Erwägung, sein **derzeitiges, mit Elektroheizelementen betriebenes Heizsystem** auszutauschen.

Austauschen des vorhandenen Heizsystems (Elektroheizelemente) in **Ein- und Mehrfamilienhäusern**

Bedarf des Kunden
Heizen | Kühlen | Warmwasser

Das Haus Ihres Kunden:
- Rund 150 m² oder weniger
- In einem Ein- oder Mehrfamilienhaus
- Max. 5 Bewohner

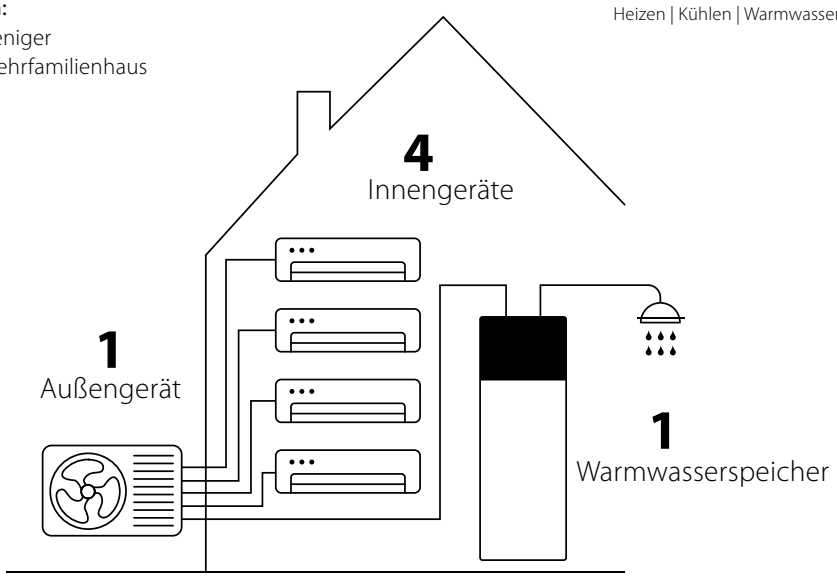

1 | Flexibilität

- Kombination aus Multi+ Außengerät, bis zu 4 Innengeräten und Speicher mit 90 l und bis zu 230 l für Warmwasser

Erweitern des Systems auf den konkreten Bedarf

Wählen Sie aus einer einzigartigen Vielfalt von Innengeräten. Sie können bis zu vier verschiedene Innengeräte zum Heizen und Kühlen der Räume installieren.

2 | Effizienz

- Austausch eines veralteten Klimatisierungssystems und eines elektrisch beheizten Warmwasserspeichers durch Multi+ erbringt dem Kunden eine gute Investitionsrendite

Fallstudie: Zweitwohnsitz an der See
- Freistehendes Haus mit 70 m²
- Klimazone C (Neapel) / Klasse D ➞ A3

Einsparung € in einem Jahr

Heizen **25 %** | Kühlen **43 %** | Warmwasser **75 %** | **Insgesamt 46 %**

im Heizbetrieb

im Kühlbetrieb

bei Warmwasserbereitung

Ausgestattet mit Bluevolution Technologie für geringe Umweltbelastung

Heizen und Kühlen: **Veraltetes Multisplit**
Warmwasser: **Elektrisch beheizter Warmwasserbereiter**

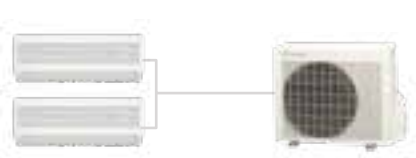

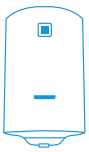

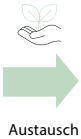

Austausch

All-in-one
Multi+

Amortisation Warmwasser:
3 Jahre

3 | Einfache Installation

Innengeräte und Außengeräte: Wählen Sie den günstigsten Standort für die Innengeräte und für das Außengerät. Physische Installation, Verkabelung, Verlegen der Kondensatableitung sowie die Ersteinrichtung gehen viel einfacher und schneller.

Speicher: Die für den derzeitigen elektrisch beheizten Warmwasserspeicher bereits vorhandenen Rohrleitungen können beibehalten werden: die Wasseranschlüsse sind je nach Modell vom Boden oder der Oberseite des Speichers aus leicht zugänglich. Perfekt für eine einfache und schnelle Installation oder Wartung.

Wasserzufuhr und Warmwasserentnahme
Die Wasseranschlüsse sind vom Boden des Speichers aus leicht zugänglich.
Perfekt für einfache und schnelle Installation und Wartung*

4 | Rundumkomfort durch Heizen, Warmwasser UND Kühlen

Der Austausch ineffektiver oder veralteter elektrischer Warmwasserheizungen in kleinen Haushalten durch eine moderne Wärmepumpenlösung spart Energie und bietet ein hohes Maß an Komfort: nicht nur Heizung und Warmwasser, sondern auch Kühlung mit hohen Energieeffizienzen.

5 | Regeln Sie Ihre Geräte, wo immer Sie sind

Alle Innengeräte sind anhand der jeweils mitgelieferten Fernbedienung oder über die Onecta App unabhängig voneinander regelbar.
Mit der Daikin Onecta App können Sie jede Luft-Luft-Wärmepumpe programmieren, bedienen und überwachen, ebenso den Warmwasserspeicher regeln und kontrollieren – sogar über Sprachsteuerung. Onecta ist kompatibel mit Amazon Alexa und Google Assistant.

6 | Noch mehr Einsparungen mit Photovoltaikmodulen

Dank HomeHub ist eine Speicheroptimierung zwischen dem Speicher und den Photovoltaik-Solarkollektoren möglich. Mit dem Zubehör EKRHH wird zum Beispiel die elektrische Heizung des Speichers eingeschaltet, wenn die Einspeisung mehr als 1,5 kW beträgt.
So steht an sonnigen Tagen immer warmes Wasser zur Verfügung, während das Haus gekühlt wird.

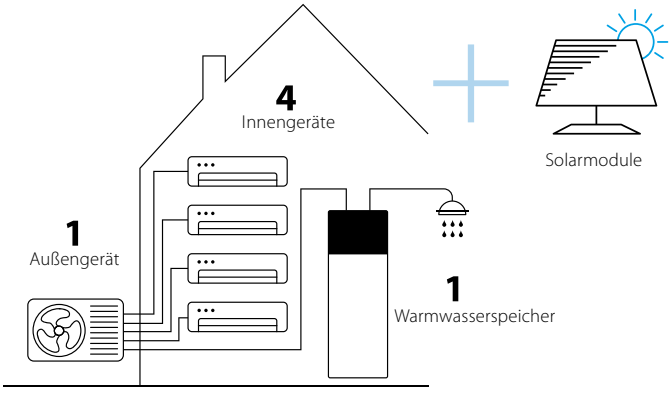

* Druckentlastungsventil ist zu installieren

Multi+

Warmwasser + Klimatisierung mit nur einem System

- Neues Design für das Außengerät
- Saisonale Effizienz bis zu A+++ in Kühlen und A++ in Heizen
- Effizienzklasse bis zu A+ bei Warmwasserbereitung
- Warmwasserspeicher zur Wandmontage, **Versionen 90 l und 120 l erhältlich**
- Das Außengerät ist mit einem Swingverdichter ausgestattet, bekannt für seinen leisen und energiesparsamen Betrieb

Kompatible Innengeräte	Wandgerät																					Deckeneinbaugerät									Truhengerät				Roundflow		Euroraster			Zwischen-decken-geräte		Truhengerät ohne Verkleidung			Warm-wasser-speicher	
	FTXJ-AW/S/B9					C/FTXA-CW/S/B						C/FTXM-A						FTXP-N9				FDXM-F9			FBA-A9						CVXM-B				FCAG-B		FFA-A9			FHA-A9		FNA-A9			EKHWET-BV3	
	20	25	35	42	50	15	20	25	35	42	50	15	20	25	35	42	50	20	25	30	25	35	50	35	50	60	71	100	125	20	25	35	50	35	50	25	35	50	35	50	25	35	50	90	120
4MWXM52A9	●	●	●	●	●	●	●	●	●	●	●	●	●	●	●	●	●	●	●	●	●	●	●	●	●	●*	●*			●	●	●	●	●	●	●	●	●	●	●	●	●	●	●	●

Das Anschließen von nur 1 Innengerät ist nicht zulässig, mit Ausnahme an FBA60-125
* Nicht mit weiteren Innengeräten kombinierbar

Angaben zur Effizienz					EKHWET90BV3 + 4MWXM52A9	EKHWET120BV3 + 4MWXM52A9
Preis				**€**	**4.800,-**	**4.845,-**
COPdhw	Durchschn. Klima				2,19	2,30
	Warmes Klima				2,68	2,70
Aufheizzeit	Durchschn. Klima			h:mm	1:18	2:15
	Warmes Klima			h:mm	1:53	3:35
Saisonale Effizienz	Warmwasser-bereitung	Allgemein	Ausgewiesenes Lastprofil		M	L
		Durchschn. Klima	ηwh (Effizienz Wassererwärmung)	%	90	94
Energieeffizienzklasse Warmwasserbereitung *					A	
Sollwert				°C	44	47

* EN 16147:2017

Warmwasserspeicher				EKHWET	90BV3	120BV3
Preis				**€**	**2.300,-**	**2.345,-**
Gehäuse	Farbe				Weiß	
Material					Emaillierter Stahl	
Abmessungen	Höhe × Breite × Tiefe			mm	1.032x536x571	1.296x536x571
Gewicht				kg	47	55
Speicher	Wasservolumen			l	89	118
	Energieeffizienzklasse *				B	C
Betriebsbereich	Heizen	Umgebung	Min. bis Max.	°C	-15~43	
		Wasserseite	Min. bis Max.	°C	10~53	

* LOT 2

Außengerät				4/5MWXM	52A9
Preis				**€**	**2.500,-**
Abmessungen	Gerät	Höhe × Breite × Tiefe		mm	734x974x401
Gewicht	Gerät			kg	60
Schallleistungspegel	Kühlen	Nom.		dB(A)	59
	Heizen	Nom.		dB(A)	60
Schalldruckpegel	Kühlen	Nom.		dB(A)	46
	Heizen	Nom.		dB(A)	47
Betriebsbereich	Kühlen	Umgebung	Min. bis Max.	°C TK	-10~46
	Heizen	Umgebung	Min. bis Max.	°C FK	-15~24
Kältemittel	Typ				R-32
	GWP				675
	Füllmenge			kg/tCO_2-Äq.	2,20/1,49
Rohrleitungsanschlüsse DX	Flüssigkeit	AD		mm	6,35
	Gas	AD		mm	9,50/12,7
Rohrleitungsanschlüsse DHW	Flüssigkeit	AD		mm	6,35
	Gas	AD		mm	9,50
Leitungslänge	AG – IG		Max.	m	25
	System ohne zusätzliche Kältemittel-Füllmenge			m	
	Zusätzliche Kältemittel-Füllmenge			kg/m	0,02 (für Leitungslänge über 30 m)
Höhendifferenz	IG – AG		Max.	m	15
Spannungsversorgung	Phase / Frequenz / Spannung			Hz / V	1~/50/220-240
Stromstärke – 50 Hz	Max. Amperezahl für Sicherung			A	20

* Hinweis: Daten in blau hinterlegten Feldern sind vorläufig

Multi+

Warmwasser + Klimatisierung mit nur einem System

- Neues Design für das Außengerät
- Saisonale Effizienz bis zu A+++ in Kühlen und A++ in Heizen
- Effizienzklasse bis zu A+ bei Warmwasserbereitung
- Bodenstehender Warmwasserspeicher, **Versionen 180 l und 230 l erhältlich**
- Das Außengerät ist mit einem Swingverdichter ausgestattet, bekannt für seinen leisen und energiesparsamen Betrieb

Kompatible Innengeräte	Wandgerät																					Deckeneinbaugerät									Truhengerät				Roundflow		Euroraster			Zwischen-deckengeräte		Truhengerät ohne Verkleidung			Warmwasserspeicher	
	FTXJ-AW/S/B9					C/FTXA-CW/S/B						C/FTXM-A						FTXP-N9				FDXM-F9			FBA-A9						CVXM-B				FCAG-B		FFA-A9			FHA-A9		FNA-A9			CKHWS-BV3	
	20	25	35	42	50	15	20	25	35	42	50	15	20	25	35	42	50	20	25	30	25	35	50	35	50	60	71	100	125	20	25	35	50	35	50	25	35	50	35	50	25	35	50	180	230
5MWXM68A9	•	•	•	•	•	•	•	•	•	•	•	•	•	•	•	•	•	•	•	•	•	•	•	•	•	•*	•*	•*		•	•	•	•	•	•	•	•	•	•	•	•	•	•	•	•
5MWXM90A9	•	•	•	•	•	•	•	•	•	•	•	•	•	•	•	•	•	•	•	•	•	•	•	•	•	•*	•*	•*	•*	•	•	•	•	•	•	•	•	•	•	•	•	•	•	•	•

Das Anschließen von nur 1 Innengerät ist nicht zulässig, mit Ausnahme an FBA60-125

* Nicht mit weiteren Innengeräten kombinierbar

Angaben zur Effizienz					CKHWS180BV3 + 5MWXM68A9	CKHWS230BV3 + 5MWXM68A9	CKHWS180BV3 + 5MWXM90A9	CKHWS230BV3 + 5MWXM90A9
Preis				**€**	**7.353,-**	**7.782,-**	**8.228,-**	**8.657,-**
COPdhw	Durchschn. Klima				3,12	3,3	3,1	3,31
	Warmes Klima				3,45	4,09	3,4	4,1
Aufheizzeit	Durchschn. Klima			h:mm	-	-	-	-
	Warmes Klima			h:mm	-	-	-	-
Saisonale Effizienz	Warmwasserbereitung	Allgemein	Ausgewiesenes Lastprofil		L	XL	L	XL
		Durchschn. Klima	ηwh (Effizienz Wassererwärmung)	%	-	-	-	-
Energieeffizienzklasse Warmwasserbereitung *					A* (A+ ↑ F)			
Sollwert				°C	-	-	-	-

* EN 16147:2017

Warmwasserspeicher			CKHWS	180BV3	230BV3
Preis			**€**	**4.241,-**	**4.670,-**
Gehäuse	Farbe			Weiß + Schwarz	
Material				-	
Abmessungen	Höhe × Breite × Tiefe		mm	1.655x595x634	1.855x595x634
Gewicht			kg	-	
Speicher	Wasservolumen		l	180	230
	Material			Edelstahl	
	Isolierung	Wärmeverlust	kWh/24 h	1	
	Speichervolumen			180	230

Außengerät			5MWXM	68A9	90A9
Preis			**€**	**3.112,-**	**3.987,-**
Abmessungen	Gerät	Höhe × Breite × Tiefe	mm	734x1.028x408	734x1.028x408
Gewicht	Gerät		kg	64,5	69,5
Schallleistungspegel	Kühlen	Nom.	dB(A)	61	64
	Heizen	Nom.	dB(A)	-	
Schalldruckpegel	Kühlen	Nom.	dB(A)	48	52
	Heizen	Nom.	dB(A)	49	53
Betriebsbereich	Kühlen	Umgebung Min. bis Max.	°C TK	-10 ~46	
	Heizen	Umgebung Min. bis Max.	°C FK	-15 ~24	
Kältemittel	Typ			R-32	
	GWP			675	
	Füllmenge		kg/tCO_2-Äq.	2,2/1,49	
Rohrleitungsanschlüsse DX	Flüssigkeit	AD	mm	6,4	
	Gas	AD	mm	9,5/12,7	9,5/12,7/15,9
Rohrleitungsanschlüsse DHW	Flüssigkeit	AD	mm	-	
	Gas	AD	mm	-	
Leitungslänge	AG – IG	Max.	m	25	25
	System ohne zusätzliche Kältemittel-Füllmenge		m	30	30
	Zusätzliche Kältemittel-Füllmenge		kg/m	0,02 (für Leitungslänge über 30 m)	
Höhendifferenz	IG – AG	Max.	m	15/7,5	
Spannungsversorgung	Phase / Frequenz / Spannung		Hz / V	1~/50/220-240	
Stromstärke – 50 Hz	Max. Amperezahl für Sicherung		A	20	32

* Hinweis: Daten in blau hinterlegten Feldern sind vorläufig

nepura

Genießen Sie ultimativen Komfort in Ihrem Zuhause, bei jedem Wetter draußen

Bei extremer Kälte wünschen Sie sich auf jeden Fall eine verlässliche Heizung

Alles gefriert, nur Nepura nicht
Nepura ist speziell auf das Heizen bei kältestem Winterwetter ausgelegt.

Diese Luft-Luft-Wärmepumpe liefert selbst bei Außentemperaturen von bis zu -30 °C ausreichend Wärme und eignet sich somit perfekt für die Klimabedingungen Skandinaviens.

Dies wird erreicht durch:
- Volle Bodenplatte: leichteres Anheben und besseres Abfließen des Kondensats beim Abtauen
- Kondensatwannenheizung: schnelles Abtauen, und nur bei Bedarf aktiviert
- OPTION: Kondensatschlauchheizung: Anschluss an die dafür vorgesehene Klemmleiste an der Platine des Außengeräts

Witterungsabhängige Kompensationsregelung
Die Wärmepumpe Nepura reagiert auf sinkende Außentemperaturen automatisch und hält die Räume stets auf der gewünschten Temperatur – so bleibt Ihr Zuhause zu jeder Zeit gemütlich warm.

Diese Funktion wird bei Temperaturen unter 7 °C aktiviert und kann auf 4 Wirkstufen der Kompensation eingestellt werden.

Realisierbar mit Wandgeräten Perfera FTXTM.

DAIKIN
emura

Design, das für sich selbst spricht, selbst bei Außentemperaturen von bis zu -30 °C

- Heizleistung auch bei niedrigen Umgebungstemperaturen bis zu -30 °C garantiert
- Bei Installation in der Nähe eines Wärmeerzeugers (z. B. Kamin oder Ofen) bleibt der Ventilator auch nach Erreichen der Soll-Temperatur weiter in Betrieb und sorgt so für eine gleichmäßige Temperaturverteilung im gesamten Raum
- Der intelligente Wärmesensor ermittelt die Ist-Raumtemperatur und verteilt die Luft zunächst gleichmäßig über den Raum hinweg. Anschließend sorgt der Raster-Sensor für ein Luftstrommuster, bei dem warme bzw. kühle Luft genau an die Stellen im Raum gerichtet wird, an denen eine zu niedrige bzw. zu hohe Lufttemperatur herrscht
- Bei aktivierter Funktion „Heiz-Boost" heizt diese Klimaanlage Ihr Zuhause nach dem Einschalten blitzschnell auf wohlige Temperaturen. Solltemperatur wird im Vergleich zu einer herkömmlichen Klimaanlage (nur Monosplit) in einer um 14 % kürzeren Zeit erreicht

Weitere Einzelheiten und endgültige Informationen erhalten Sie nach dem Scannen oder Anklicken des QR-Codes.

(1) Kompatibilität mit iOS und Android Version vorausgesetzt; (2) Nicht zeitgleich mit der WiFi Controller Schnittstelle einsetzbar.

FTXTJ-AW FTXTJ-AB RXTJ-A

Preis		FTXTJ + RXTJ-A	30AW + 30A	30AB + 30A
Setpreis (Innengerät + Außengerät + Infrarotfernbedienung)		€	3.109,-	3.152,-
Preis - Innengerät + Infrarotfernbedienung		€	1.070,-	1.113,-
Preis - Außengerät		€	2.039,-	2.039,-

Angaben zur Effizienz			FTXTJ + RXTJ-A	30AW + 30A	30AB + 30A
Kühlleistung	Min. / Nom. / Max.		kW	1,2/3,0/4,6	
Heizleistung	Min. / Nom. / Max.		kW	0,8/3,2/7,10	
Leistungsaufnahme	Kühlen	Nom.	kW	0,62	
	Heizen	Nom.	kW	0,64	
Raumkühlen	Energieeffizienzklasse			A+	
	Leistung	Pdesign	kW	3,00	
	SEER			8,75	
	Jährlicher Energieverbrauch		kWh/a	120	
Raumheizen (durchschnittliches Klima)	Energieeffizienzklasse			A+	
	Leistung	Pdesign	kW	3,00	
	SCOP/A			5,17	
	Jährlicher Energieverbrauch		kWh/a	812	
Nominale Effizienz	EER			4,89	
	COP			5,01	
	Jährlicher Energieverbrauch		kWh	310	
	Richtlinie zu Energieeffizienzklasse	Kühlen / Heizen		A/A	
Strom – 50 Hz	Max. Amperezahl für Sicherung		A	16	

Innengerät			FTXTJ	30AW	30AB
Abmessungen	Gerät	Höhe x Breite x Tiefe	mm	305x900x212	
Gewicht	Gerät		kg	12	
Luftfilter	Typ			Abnehmbar / Waschbar	
Ventilator	Luftvolumenstrom	Kühlen: Flüsterbetrieb / Niedrig / Mittel / Hoch	m^3/min	4,9/5,9/8,8/12,1	
		Heizen: Flüsterbetrieb / Niedrig / Mittel / Hoch	m^3/min	4,5/6,5/7,8/12,3	
Schallleistungspegel	Kühlen		dB(A)	60,0	
	Heizen		dB(A)	60,0	
Schalldruckpegel	Kühlen	Flüsterbetrieb / Niedrig / Hoch	dB(A)	20,0/25,0/43,0	
	Heizen	Flüsterbetrieb / Niedrig / Hoch	dB(A)	19,0/24,0/41,0	
Regelungssysteme	Infrarot-Fernbedienung			ARC488A4W	ARC488A4K
	Kabel-Fernbedienung			BRC073A1	

Außengerät				RXTJ-A	30A
Abmessungen	Gerät	Höhe x Breite x Tiefe		mm	605x930x376
Gewicht	Gerät			kg	42
Schallleistungspegel	Kühlen			dB(A)	60
Schalldruckpegel	Kühlen	Nom.		dB(A)	48,0
	Heizen	Nom.		dB(A)	49,0
Betriebsbereich	Kühlen	Umgebung	Min. bis Max.	°C TK	-10~46
	Heizen	Umgebung	Min. bis Max.	°C FK	-31~18
Kältemittel	Typ				R-32
	GWP				675,0
	Füllmenge			kg/tCO_2-Äq.	0,97/0,66
Rohrleitungsanschlüsse	Flüssigkeit	AD		mm	6,35
	Gas	AD		mm	9,50
	Leitungslänge	AG – IG	Max.	m	20
	Zusätzliche Kältemittel-Füllmenge			kg/m	0,02 (für Leitungslänge über 10 m)
	Höhendifferenz	IG – AG	Max.	m	15,0
Spannungsversorgung	Phase / Frequenz / Spannung			Hz / V	1~/50/220-240
Strom – 50 Hz	Max. Amperezahl für Sicherung			A	16

Enthält fluorierte Treibhausgase | Betriebsbereich: siehe gesonderte Zeichnung | Angaben zur Elektrik: siehe gesonderte Zeichnung | Kühlen: Raumtemp. 27 °C TK, 19 °C FK, Außentemp. 35 °C TK, 24 °C FK, äquivalente Leitungslänge: 5 m | Heizen: Raumtemp. 20 °C TK, Außentemp. 7 °C TK, 6 °C FK, äquivalente Kältemittel-Leitungslänge: 5 m

stylish

Innovation trifft Kreativität, selbst bei Außentemperaturen bis zu -30 °C

- Heizleistung auch bei niedrigen Umgebungstemperaturen bis zu -30 °C garantiert
- Bei Installation in der Nähe eines Wärmeerzeugers (z. B. Kamin oder Ofen) bleibt der Ventilator auch nach Erreichen der Soll-Temperatur weiter in Betrieb und sorgt so für eine gleichmäßige Temperaturverteilung im gesamten Raum
- Der intelligente Wärmesensor ermittelt die Ist-Raumtemperatur und verteilt die Luft zunächst gleichmäßig über den Raum hinweg. Anschließend sorgt der Raster-Sensor für ein Luftstrommuster, bei dem warme bzw. kühle Luft genau an die Stellen im Raum gerichtet wird, an denen eine zu niedrige bzw. zu hohe Lufttemperatur herrscht
- Bei aktivierter Funktion „Heiz-Boost" heizt diese Klimaanlage Ihr Zuhause nach dem Einschalten blitzschnell auf wohlige Temperaturen. Solltemperatur wird im Vergleich zu einer herkömmlichen Klimaanlage (nur Monosplit) in einer um 14 % kürzeren Zeit erreicht

Weitere Einzelheiten und endgültige Informationen erhalten Sie nach dem Scannen oder Anklicken des QR-Codes.

(1) Kompatibilität mit iOS und Android Version vorausgesetzt; (2) Nicht zeitgleich mit der WiFi Controller Schnittstelle einsetzbar.

FTXTA-CW FTXTA-CB RXTA-C

Preis	FTXTA + RXTA		30CW + 30C	30CB + 30C
Setpreis (Innengerät + Außengerät + Infrarotfernbedienung)		€	2.869,-	2.869,-
Preis - Innengerät + Infrarotfernbedienung		€	1.076,-	1.076,-
Preis - Außengerät		€	1.793,-	1.793,-

Angaben zur Effizienz				FTXTA + RXTA	30CW + 30C	30CB + 30C
Kühlleistung	Min. / Nom. / Max.			kW	1,2/3,0/4,6	
Heizleistung	Min. / Nom. / Max.			kW	0,8/3,2/7,10	
Leistungsaufnahme	Kühlen		Nom.	kW	0,62	
	Heizen		Nom.	kW	0,64	
Raumkühlen	Energieeffizienzklasse				A+	
	Leistung		Pdesign	kW	3,00	
	SEER				8,75	
	Jährlicher Energieverbrauch			kWh/a	120	
Raumheizen (durchschnittliches Klima)	Energieeffizienzklasse				A+	
	Leistung		Pdesign	kW	3,00	
	SCOP/A				5,17	
	Jährlicher Energieverbrauch			kWh/a	812	
Nominale Effizienz	EER				4,89	
	COP				5,01	
	Jährlicher Energieverbrauch			kWh	310	
	Richtlinie zu Energieeffizienzklasse			Kühlen / Heizen	A/A	
Strom – 50 Hz	Max. Amperezahl für Sicherung			A	16	

Innengerät				FTXTA/FTXTA	30CW	30CB
Abmessungen	Gerät	Höhe x Breite x Tiefe		mm	295x798x189	
Gewicht	Gerät			kg	12	
Luftfilter	Typ				Abnehmbar / Waschbar	
Ventilator	Luftvolumenstrom	Kühlen	Flüsterbetrieb / Niedrig / Mittel / Hoch	m^3/min	4,9/6,0/9,0/13,1	
		Heizen	Flüsterbetrieb / Niedrig / Mittel / Hoch	m^3/min	5,0/5,8/8,2/12,3	
Schallleistungspegel	Kühlen			dB(A)	60,0	
	Heizen			dB(A)	60,0	
Schalldruckpegel	Kühlen	Flüsterbetrieb / Niedrig / Hoch		dB(A)	20,0/25,0/43,0	
	Heizen	Flüsterbetrieb / Niedrig / Hoch		dB(A)	19,0/24,0/41,0	
Regelungssysteme	Infrarot-Fernbedienung				ARC466A84	
	Kabel-Fernbedienung				BRC073A4	

Außengerät				RXTA	30C
Abmessungen	Gerät	Höhe x Breite x Tiefe		mm	605x930x376
Gewicht	Gerät			kg	42
Schallleistungspegel	Kühlen			dB(A)	60
Schalldruckpegel	Kühlen	Nom.		dB(A)	48,0
	Heizen	Nom.		dB(A)	49,0
Betriebsbereich	Kühlen	Umgebung	Min. bis Max.	°C TK	-10~46
	Heizen	Umgebung	Min. bis Max.	°C FK	-31~18
Kältemittel	Typ				R-32
	GWP				675,0
	Füllmenge			kg/tCO_2-Äq.	0,97/0,66
Rohrleitungsanschlüsse	Flüssigkeit	AD		mm	6,35
	Gas	AD		mm	9,50
	Leitungslänge	AG – IG	Max.	m	20
	Zusätzliche Kältemittel-Füllmenge			kg/m	0,02 (für Leitungslänge über 10 m)
	Höhendifferenz	IG – AG	Max.	m	15,0
Spannungsversorgung	Phase / Frequenz / Spannung			Hz / V	1~/50/220-240
Strom – 50 Hz	Max. Amperezahl für Sicherung			A	16

Kühlen: Raumtemp. 27 °C TK, 19 °C FK, Außentemp. 35 °C TK, 24 °C FK, äquivalente Leitungslänge: 5 m | Heizen: Raumtemp. 20 °C TK, Außentemp. 7 °C TK, 6 °C FK, äquivalente Kältemittel-Leitungslänge: 5 m | Elektrische Daten: siehe separate Zeichnung | Enthält fluorierte Treibhausgase | Betriebsbereich: siehe separate Zeichnung

perfera

Wandgerät in attraktivem Design sorgt für perfekte Raumluftqualität bis zu -30 °C

- Heizleistung auch bei niedrigen Umgebungstemperaturen bis zu -30 °C garantiert
- Mit der Wetterkompensation reagiert die Heizung auf kältere Außentemperaturen und sorgt für ein angenehmes Raumklima ohne Temperaturabfall bei gleichzeitiger Optimierung des Energieverbrauchs
- Bei Installation in der Nähe eines Wärmeerzeugers (z. B. Kamin oder Ofen) bleibt der Ventilator auch nach Erreichen der Soll-Temperatur weiter in Betrieb und sorgt so für eine gleichmäßige Temperaturverteilung im gesamten Raum
- Bei aktivierter Funktion „Heiz-Boost" heizt diese Klimaanlage Ihr Zuhause nach dem Einschalten blitzschnell auf wohlige Temperaturen. Solltemperatur wird im Vergleich zu einer herkömmlichen Klimaanlage (nur Monosplit) in einer um 14 % kürzeren Zeit erreicht
- Der Allergen- und Luftreinigungsfilter mit Silber entfernt Allergene wie Pollen aus der Luft und gewährleistet so eine dauerhafte Zuleitung sauberer Luft
- Leise im Betrieb: Schalldruckpegel bis lediglich 19 dB(A)
- Sensor zur Bewegungserkennung in 2 Bereichen: Verhindert, dass der Luftstrom direkt auf eine Person gerichtet wird. Werden keine Personen im Raum erkannt, schaltet das Gerät automatisch in den Energiesparmodus um

Vorläufige Daten!

(1) Kompatibilität mit iOS und Android Version vorausgesetzt; (2) Nicht zeitgleich mit der WiFi Controller Schnittstelle einsetzbar.

Weitere Einzelheiten und endgültige Informationen erhalten Sie nach dem Scannen oder Anklicken des QR-Codes.

FTXTM-A RXTM-A

Preis		FTXTM + RXTM	30A + 30A	40A + 40A
Setpreis (Innengerät + Außengerät + Infrarotfernbedienung)		€	2.488,-	2.786,-
Preis - Innengerät + Infrarotfernbedienung		€	856,-	994,-
Preis - Außengerät		€	1.632,-	1.792,-

Angaben zur Effizienz			FTXTM + RXTM	30A + 30A	40A + 40A
Kühlleistung	Min. / Nom. / Max.		kW	1,2/3,0/4,6	1,2/4,0/5,2
Heizleistung	Min. / Nom. / Max.		kW	0,8/3,2/7,4	0,9/4,0/8,8
Leistungsaufnahme	Kühlen	Nom.	kW	0,58	0,85
	Heizen	Nom.	kW	0,60	0,73
Raumkühlen	Energieeffizienzklasse			A+	
	Leistung	Pdesign	kW	3,00	4,00
	SEER			8,65	8,95
	Jährlicher Energieverbrauch		kWh/a	121	156
Raumheizen (durchschnittliches Klima)	Energieeffizienzklasse			A+	
	Leistung	Pdesign	kW	3,00	3,80
	SCOP/A			5,35	5,50
	Jährlicher Energieverbrauch		kWh/a	785	967
Nominale Effizienz	EER			5,13	4,71
	COP			5,30	5,51
	Jährlicher Energieverbrauch		kWh	292	425
	Richtlinie zu Energieeffizienzklasse	Kühlen / Heizen		A/A	

Innengerät			FTXTM	30A	40A
Abmessungen	Gerät	Höhe x Breite x Tiefe	mm	298x804x252	298x997x292
Gewicht	Gerät		kg	12	15
Luftfilter	Typ			Abnehmbar / Waschbar	
Ventilator	Luftvolumenstrom	Kühlen Flüsterbetrieb / Niedrig / Mittel / Hoch	m^3/min	4,8/5,6/8,1/13,2	4,8/5,6/9,2/15,1
		Heizen Flüsterbetrieb / Niedrig / Mittel / Hoch	m^3/min	4,6/5,6/7,7/11,7	5,1/6,0/10,0/17,0
Schallleistungspegel	Kühlen		dB(A)	60,0	
	Heizen		dB(A)	60,0	
Schalldruckpegel	Kühlen	Flüsterbetrieb / Niedrig / Mittel / Hoch	dB(A)	21/25/33/45	20/24/32/46
	Heizen	Flüsterbetrieb / Niedrig / Hoch	dB(A)	19/22/31/43	19/22/31/46
Regelungssysteme	Infrarot-Fernbedienung			ARC466A83	
	Kabel-Fernbedienung			BRC073A1	

Außengerät			RXTM	30A	40A
Abmessungen	Gerät	Höhe x Breite x Tiefe	mm	605x930x376	
Gewicht	Gerät		kg	42	
Schallleistungspegel	Kühlen		dB(A)	60	
Schalldruckpegel	Kühlen	Nom.	dB(A)	48,0	
	Heizen	Nom.	dB(A)	49,0	
Betriebsbereich	Kühlen	Umgebung Min. bis Max.	°C TK	-10~46	
	Heizen	Umgebung Min. bis Max.	°C FK	-31~18	
Kältemittel	Typ			R-32	
	GWP			675,0	
	Füllmenge		kg/tCO_2-Äq.	0,97/-	
Rohrleitungsanschlüsse	Flüssigkeit	AD	mm	6,35	
	Gas	AD	mm	9,50	
	Leitungslänge	AG – IG Max.	m	20	
	Zusätzliche Kältemittel-Füllmenge		kg/m	0,02 (für Leitungslänge über 10 m)	
	Höhendifferenz	IG – AG Max.	m	15,0	
Spannungsversorgung	Phase / Frequenz / Spannung		Hz / V	1~/50/220-240	
Strom – 50 Hz	Max. Amperezahl für Sicherung		A	16	

Kühlen: Raumtemp. 27 °C TK, 19 °C FK, Außentemp. 35 °C TK, 24 °C FK, äquivalente Leitungslänge: 5 m | Heizen: Raumtemp. 20 °C TK, Außentemp. 7 °C TK, 6 °C FK, äquivalente Kältemittel-Leitungslänge: 5 m | Elektrische Daten: siehe separate Zeichnung | Enthält fluorierte Treibhausgase | Betriebsbereich: siehe separate Zeichnung

comfora

Wandgerät für höchsten Komfort und mit höchster Effizienz bis zu -30 °C

- Heizleistung auch bei niedrigen Umgebungstemperaturen bis zu -30 °C garantiert
- Durch seine kompakten Abmessungen eignet sich das Gerät ideal für Modernisierungsprojekte, insbesondere für die Montage über einer Tür
- Saisonale Effizienz: gesamte Baureihe A++ in Kühlen und Heizen
- 3D-Luftstrom kombiniert vertikale und horizontale Schwenkautomatik, damit der warme oder kühle Luftstrom bis in alle Ecken zirkuliert, auch in größeren Räumen
- Onecta App: Regeln Sie Ihr Innengerät mit einer App von einem beliebigen Ort aus über Ihr lokales Netzwerk oder das Internet
- Sprachsteuerung über Amazon Alexa oder Google Assistant zur Regelung der wesentlichen Funktionen wie Solltemperatur, Betriebsart, Ventilatordrehzahl usw.
- Platzsparendes, zeitgemäßes Design für Wandmontage

Vorläufige Daten!

(1) Kompatibilität mit iOS und Android Version vorausgesetzt.

Weitere Einzelheiten und endgültige Informationen erhalten Sie nach dem Scannen oder Anklicken des QR-Codes.

FTXTP-N RXTP-A

Preis			FTXTP + RXTP	25A + 25A	35A + 35A
Setpreis (Innengerät + Außengerät + Infrarotfernbedienung)			€	**2.317,-**	**2.454,-**
Preis - Innengerät + Infrarotfernbedienung			€	**728,-**	**822,-**
Preis - Außengerät			€	**1.589,-**	**1.632,-**

Angaben zur Effizienz				FTXTP + RXTP	25A + 25A	35A + 35A
Kühlleistung	Min. / Nom. / Max.			kW	1,0/2,5/4,1	1,0/3,5/4,5
Heizleistung	Min. / Nom. / Max.			kW	1,0/3,2/6,2	1,0/4,0/6,7
Leistungsaufnahme	Kühlen	Nom.		kW	0,51	0,74
	Heizen	Nom.		kW	0,65	0,88
Raumkühlen	Energieeffizienzklasse				A+++	
	Leistung	Pdesign		kW	2,50	3,50
	SEER				8,55	8,55
	Jährlicher Energieverbrauch			kWh/a	102	143
Raumheizen (durchschnittliches Klima)	Energieeffizienzklasse				A+++	
	Leistung	Pdesign		kW	2,50	3,00
	SCOP/A				4,95	4,85
	Jährlicher Energieverbrauch			kWh/a	707	866
Nominale Effizienz	EER				4,88	4,71
	COP				4,99	4,55
	Jährlicher Energieverbrauch			kWh	256	372
	Richtlinie zu Energieeffizienzklasse	Kühlen / Heizen			A/A	
Strom – 50 Hz	Max. Amperezahl für Sicherung			A	16	

Innengerät				FTXTP	25A	35A
Abmessungen	Gerät	Höhe x Breite x Tiefe		mm	286x770x225	
Gewicht	Gerät			kg	9	
Luftfilter	Typ				Abnehmbar / Waschbar	
Ventilator	Luftvolumen-strom	Kühlen	Flüsterbetrieb / Niedrig / Mittel / Hoch	m^3/min	3,7/5,0/7,9/11,0	
		Heizen	Flüsterbetrieb / Niedrig / Mittel / Hoch	m^3/min	4,4/5,5/9,0/10,5	
Schallleistungspegel	Kühlen			dB(A)	58,0	
	Heizen			dB(A)	58,0	
Schalldruckpegel	Kühlen	Flüsterbetrieb / Niedrig / Hoch		dB(A)	21,0/26,0/43,0	
	Heizen	Flüsterbetrieb / Niedrig / Hoch		dB(A)	21,0/26,0/43,0	
Regelungssysteme	Infrarot-Fernbedienung				ARC480A53	
	Kabel-Fernbedienung				BRC073A1	

Außengerät				RXTP	25A	35A
Abmessungen	Gerät	Höhe x Breite x Tiefe		mm	605x930x376	
Gewicht	Gerät			kg	42	
Schallleistungspegel	Kühlen			dB(A)	60	
Schalldruckpegel	Kühlen	Nom.		dB(A)	48,0	
	Heizen	Nom.		dB(A)	49,0	
Betriebsbereich	Kühlen	Umgebung	Min. bis Max.	°C TK	-10~46	
	Heizen	Umgebung	Min. bis Max.	°C FK	-31~18	
Kältemittel	Typ				R-32	
	GWP				675,0	
	Füllmenge			kg/tCO_2-Äq.	0,97/0,66	
Rohrleitungsanschlüsse	Flüssigkeit	AD		mm	6,35	
	Gas	AD		mm	9,50	
	Leitungslänge	AG – IG	Max.	m	20	
	Zusätzliche Kältemittel-Füllmenge			kg/m	0,02 (für Leitungslänge über 10 m)	
	Höhendifferenz	IG – AG	Max.	m	15,0	
Spannungsversorgung	Phase / Frequenz / Spannung			Hz / V	1~/50/220-240	
Strom – 50 Hz	Max. Amperezahl für Sicherung			A	16	

Kühlen: Raumtemp. 27 °C TK, 19 °C FK, Außentemp. 35 °C TK, 24 °C FK, äquivalente Leitungslänge: 5 m | Heizen: Raumtemp. 20 °C TK, Außentemp. 7 °C TK, 6 °C FK, äquivalente Kältemittel-Leitungslänge: 5 m | Elektrische Daten: siehe separate Zeichnung | Enthält fluorierte Treibhausgase | Betriebsbereich: siehe separate Zeichnung

Truhengerät

Design-Truhengerät für optimalen Heizkomfort bis -30 °C dank einzigartiger Heizfunktionen

- Heizleistung auch bei niedrigen Umgebungstemperaturen bis zu -30 °C garantiert
- Bei aktivierter Funktion „Heiz-Boost“ heizt diese Klimaanlage Ihr Zuhause nach dem Einschalten blitzschnell auf wohlige Temperaturen. Solltemperatur wird im Vergleich zu einer herkömmlichen Klimaanlage (nur Monosplit) in einer um 14 % kürzeren Zeit erreicht
- Bei aktivierter Funktion „Erwärmen des Fußbodens“ wird die Warmluft aus der Unterseite des Geräts ausgeblasen, das heißt, eine optimale Konvektion wird erreicht
- Funktion „Heizen Plus“ gibt 30 Minuten lang wohlige Strahlungswärme ab
- Luftauslass in zwei Richtungen ergibt eine bessere Luftverteilung
- Leise im Betrieb: Schalldruckpegel bis lediglich 19 dB(A)

(1) Kompatibilität mit iOS und Android Version vorausgesetzt.

Weitere Einzelheiten und endgültige Informationen erhalten Sie nach dem Scannen oder Anklicken des QR-Codes.

FVXTM-B RXTM-A

Preis				**FVXTM + RXTM**	**30B + 30A**
Setpreis (Innengerät + Außengerät + Infrarotfernbedienung)				€	**2.769,-**
Preis - Innengerät + Infrarotfernbedienung				€	**1.134,-**
Preis - Außengerät				€	**1.632,-**
Angaben zur Effizienz				**FVXTM + RXTM**	**30B + 30A**
Kühlleistung	Min. / Nom. / Max.			kW	1,2/3,0/4,4
Heizleistung	Min. / Nom. / Max.			kW	1,2/3,2/6,20
Leistungsaufnahme	Kühlen		Nom.	kW	0,69
	Heizen		Nom.	kW	0,72
Raumkühlen	Energieeffizienzklasse				A+++
	Leistung		Pdesign	kW	3,00
	SEER				7,50
	Jährlicher Energieverbrauch			kWh/a	140
Raumheizen (durchschnittliches Klima)	Energieeffizienzklasse				A+++
	Leistung		Pdesign	kW	3,00
	SCOP/A				4,75
	Jährlicher Energieverbrauch			kWh/a	884
Nominale Effizienz	EER				4,35
	COP				4,45
	Jährlicher Energieverbrauch			kWh	345
	Richtlinie zu Energieeffizienzklasse			Kühlen / Heizen	A/A
Strom – 50 Hz	Max. Amperezahl für Sicherung			A	16
Innengerät				**FVXTM**	**30B**
Abmessungen	Gerät	Höhe x Breite x Tiefe		mm	600x750x238
Gewicht	Gerät			kg	17
Luftfilter	Typ				Abnehmbar / Waschbar
Ventilator	Luftvolumenstrom	Kühlen	Flüsterbetrieb / Niedrig / Mittel / Hoch	m^3/min	4,0/4,8/6,7/9,0
		Heizen	Flüsterbetrieb / Niedrig / Mittel / Hoch	m^3/min	4,0/5,3/6,8/9,4
Schallleistungspegel	Kühlen			dB(A)	53,0
	Heizen			dB(A)	53,0
Schalldruckpegel	Kühlen	Flüsterbetrieb / Niedrig / Hoch		dB(A)	20,0/25,0/39,0
	Heizen	Flüsterbetrieb / Niedrig / Hoch		dB(A)	19,0/25,0/39,0
Regelungssysteme	Infrarot-Fernbedienung				ARC466A66
	Kabel-Fernbedienung				BRC073A1
Außengerät				**RXTM**	**30A**
Abmessungen	Gerät	Höhe x Breite x Tiefe		mm	605x930x376
Gewicht	Gerät			kg	42
Schallleistungspegel	Kühlen			dB(A)	60
Schalldruckpegel	Kühlen	Nom.		dB(A)	48,0
	Heizen	Nom.		dB(A)	49,0
Betriebsbereich	Kühlen	Umgebung	Min. bis Max.	°C TK	-10~46
	Heizen	Umgebung	Min. bis Max.	°C FK	-31~18
Kältemittel	Typ				R-32
	GWP				675,0
	Füllmenge			kg/tCO_2-Äq.	0,97/0,66
Rohrleitungsanschlüsse	Flüssigkeit	AD		mm	6,35
	Gas	AD		mm	9,50
	Leitungslänge	AG – IG	Max.	m	20
	Zusätzliche Kältemittel-Füllmenge			kg/m	0,02 (für Leitungslänge über 10 m)
	Höhendifferenz	IG – AG	Max.	m	15,0
Spannungsversorgung	Phase / Frequenz / Spannung			Hz / V	1~/50/220-240
Strom – 50 Hz	Max. Amperezahl für Sicherung			A	16

Kühlen: Raumtemp. 27 °C TK, 19 °C FK, Außentemp. 35 °C TK, 24 °C FK, äquivalente Leitungslänge: 5 m | Heizen: Raumtemp. 20 °C TK, Außentemp. 7 °C TK, 6 °C FK, äquivalente Kältemittel-Leitungslänge: 5 m | Elektrische Daten: siehe separate Zeichnung | Enthält fluorierte Treibhausgase | Betriebsbereich: siehe separate Zeichnung

6 Gründe für einen Luftreiniger

Kampf gegen saisonbedinge Allergene und Krankheitserreger in der Luft
Luftreiniger filtern Pollen, Hausstaubmilben und sonstige Allergene aus der Luft und lindern so Symptome wie Niesen, gereizte Augen und verstopfte Nasen.

Vertreiben schlechter Gerüche
Beseitigen Sie mithilfe eines Geruchsfilters durch Kochen, Rauchen, Haushaltchemikalien usw. verursachte Gerüche. Genießen Sie ein angenehm duftendes Zuhause, selbst in offenen Wohnbereichen und in Wohnungen mit nur eingeschränkter Lüftung.

Ideal für junge Familien
Säuglinge und Kinder überhaupt gehören zu dem am gefährdetsten Personenkreis. Luftreiniger entfernen gesundheitsbeeinträchtigende Verunreinigungen, Partikel und Tierschuppen und sorgen so für ein gesundes Lebensumfeld. Daikin Luftreiniger sind leise im Betrieb und somit auch für Kindertagesstätten und Kinderzimmer geeignet.

Weg mit dem Hausstaub
Staub ist in jedem Haushalt ein Problem. Dieser Hausstaub kann Partikel wie Haustierschuppen, Schimmelsporen und Hausstaubmilben enthalten. In Bereichen, in denen sich Staub ansammelt, sollte das Betreiben eines Luftreinigers in Betracht gezogen werden, der in der Luft schwebende Reizstoffe unschädlich macht.

Höhere Qualität des Schlafes
Luftreiniger entfernen in der Luft schwebende Reizstoffe und können, falls mit einer Zusatzfunktion „Befeuchtung" ausgestattet, für die zum Schlafen optimale Luftfeuchtigkeit sorgen. Dadurch sind Sie weniger empfänglich für einen trockenen Hals, der zu Husten während des Schlafes führt.

Entfernen von Gerüchen und Schuppen von Haustieren
Ein Luftreiniger entfernt von Haustieren abgesonderte Haare, Schuppen und Gerüche aus der Luft. Das hilft Ihnen, Ihr Zuhause sauberzuhalten und bei gegen Haustiere allergischen Personen Symptome zu lindern.

Ein Daikin Luftreiniger löst viele Probleme:

Ein elektrostatischer HEPA-Filter entfernt 99,97 % aller Schwebeteilchen bis zu einer Partikelgröße von 0,3 µm.

Der Geruchsfilter absorbiert und zersetzt Geruchsstoffe.

Der Daikin Streamer zersetzt die vom Filter erfassten gesundheitsbeeinträchtigenden Stoffe durch Oxidation.

Ein Befeuchtungsfilter kann die Luft auf den gewünschten Feuchtigkeitsgehalt bringen.

Freies Atmen durch Daikin Luftreiniger

Gesündere Luft atmen – durch einen **Daikin Luftreiniger**

Bei uns finden Sie eine breite Auswahl an Luftreinigern, mit und ohne Luftbefeuchter, in allen möglichen Größen und für alle erdenklichen Anwendungen. Ob Sie einen kleinen Luftreiniger für einen einzelnen Raum oder einen größeren für eine größere Fläche benötigen – wir haben die perfekte Lösung für Sie.

MC80Z

- Luftvolumenströme bis zu **480 m³/h**
- Luftreinigung auf bis zu **124 m²**
- **Intelligente** Luftreinigung
- Absorbiert Geruchsstoffe über **geruchsbindenden Filter**
- Hochwirksamer elektrostatischer **HEPA-Filter**

MC55W

- Luftvolumenströme bis zu **330 m³/h**
- Luftreinigung auf bis zu **82 m²**
- Absorbiert Geruchsstoffe über **geruchsbindenden Filter**
- Hochwirksamer elektrostatischer **HEPA-Filter**

MC30YV

- Luftvolumenströme bis zu **180 m³/h**
- Luftreinigung auf bis zu **46 m²**
- Absorbiert Geruchsstoffe über **geruchsbindenden Filter**
- Hochwirksamer elektrostatischer **HEPA-Filter**

Luftreiniger mit **Befeuchtungsfunktion**

Diese Geräte sind mit einer Befeuchtungsfunktion ausgestattet und können so die Luftfeuchtigkeit erhöhen und zu trockene Luft vermeiden. Das hilft besonders Menschen, die schnell unter einem trockenen Hals leiden.

MCK70Z

- Luftvolumenströme bis zu **420 m³/h**
- Luftreinigung auf bis zu **96 m²**
- Befeuchtungsleistung bis zu **650 ml/h**
- **Intelligente** Luftreinigung
- Absorbiert Geruchsstoffe über **geruchsbindenden Filter**
- Hochwirksamer elektrostatischer **HEPA-Filter**

MCK55W

- Luftvolumenströme bis zu **330 m³/h**
- Luftreinigung auf bis zu **82 m²**
- Befeuchtungsleistung bis zu **500 ml/h**
- Absorbiert Geruchsstoffe über **geruchsbindenden Filter**
- Hochwirksamer elektrostatischer **HEPA-Filter**

Wir bei Daikin gehen gern neue Kooperationen ein, denn nur so können wir Ihnen Hilfsmittel an die Hand geben, mit denen Sie über die Qualität der Außenluft informiert werden, um **„das Unsichtbare sichtbar zu machen“**, damit sich möglichst kein Schmutz in Ihrem Haus ansammeln kann und Sie mithilfe unserer Daikin Lösungen die Luft sauber halten können.

Lassen Sie nicht zu, dass schlechte Außenluftqualität Ihre Raumluftqualität beeinträchtigt

Raumluft kann
2 bis 5 Mal schlechter sein
als die Außenluft

Überwachen der Außenluftqualität

Unsere Kooperation mit Google Maps Platform

Die Raumluftqualität wird Ihnen von den PM2.5-Sensoren Ihrer Daikin Luftreiniger gemeldet, und Angaben zur Qualität der Außenluft erhalten Sie dank unserer Kooperation mit Google Maps.

Dank der Integration von Daten zu Qualität und Pollenbelastung der Außenluft über Google Maps und der von den PM2.5-Sensoren Ihrer Daikin Geräte gemeldeten Daten zur Raumluftqualität können Sie sich einfach anhand der Daikin Onecta App über die Qualität sowohl der Außenluft als auch der Raumluft informieren – dadurch kennen Sie stets die Qualität der Luft, die Sie atmen.
Wir mit unseren Kompetenzen bezüglich der Raumluftqualität (IAQ) und mit Jahrzehnten an Erfahrung bei der Perfektionierung der Raumluft sehen es als hilfreich an, sowohl Daten zur Qualität der Raumluft als auch Daten zur Qualität der Außenluft bereitzustellen.

Intelligente Luftreinigung, minimalistisches Design und Befeuchtungsfunktion

MCK70Z

- Integration der Onecta App – Regelung der Raumluftqualität anhand einer App, über ein lokales Netzwerk oder über das Internet
- Befeuchtung und Luftreinigung in einem Gerät; Abdeckung große Räume bis zu 96 m²
- Intuitiv gestaltete Anzeige mit dem farbigen Daikin Eye, visuelle Möglichkeit zur Information der Nutzer über die Raumluftqualität
- Hochsaubere Luft, dank dem Daikin Ansatz „Catch-&-Clean" zum Zersetzen von Schadstoffen
- Hochwirksamer elektrostatischer HEPA-Filter mit Nutzungsdauer von 10 Jahren
- Flüsterleiser Betrieb (bis zu 18 dB(A))

Messfühler

Staubsensor (PM2.5/Staub)	•
Geruchssensor	•
Temperaturfühler	•
Luftfeuchtigkeitssensor	•

Betriebsart

Betriebsart VENTILATOR AUTO	•
Betriebsart ANTI-POLLEN	•
Betriebsart TURBO	•
Flüstermodus	•
Betriebsart ECONO	•
Umluftbetrieb	•
Betriebsart BEFEUCHTEN	•

Funktionen und Anzeigen

Catch & Clean	•
Geruchsfilter	•
Onecta App	•
Kindersicherung	•
Einstellung Helligkeit	•
Autom. Wiederanlauf nach Netzspannungsausfall	•

Technische Daten

Onecta App Flash Streamer

Innengerät				MCK	70ZW	70ZH
Nettopreis exkl. MwSt. (nicht rabattierfähig)				**€**	**450,-**	**450,-**
Geeignet für Raumgröße				m²	48(1)/96(2)	
CADR				m²	375	
Gewicht	Gerät			kg	12,5	
Abmessungen	Gerät	Höhe × Breite × Tiefe		mm	760x315x315	
Farbe					Weiß	Grau
Luftvolumenstrom		Luftreinigung	Leise / Niedrig / Mittel / Turbo	m³/h	84/132/210/420	
		Befeuchtung	Leise / Niedrig / Mittel / Turbo	m³/h	84/132/210/420	
Schalldruckpegel	Luftreinigung	Leise / Niedrig / Mittel / Turbo		dB(A)	18/27/37/54	
	Befeuchtung	Leise / Niedrig / Mittel / Turbo		dB(A)	18/27/37/54	
Befeuchtung	Leistungsaufnahme	Leise / Niedrig / Mittel / Turbo		kW	0,010/0,012/0,023/0,084	
	Befeuchtung	Turbo		ml/h	700	
	Füllmenge Wassertank			l	3,4	
Luftreinigung	Leistungsaufnahme	Leise / Niedrig / Mittel / Turbo		kW	0,010/0,011/0,020/0,082	
Spannungsversorgung	Phase / Frequenz / Spannung			Hz / V	1~/50/60/220-240/220-230	

(1) Die abdeckbare Raumfläche bezieht sich auf den Betrieb des Geräts mit maximaler Ventilatordrehzahl (HH). Die abdeckbare Raumfläche ist die Raumgröße, aus der eine bestimmte Menge an Staubpartikeln innerhalb von 30 Minuten entfernt werden kann. | (2) Umgerechnet in NRCC-Standards aus Testwerten gemäß JEM 1467. | Umgerechnet in CADR-Standards aus Testwerten gemäß JEM 1467. | Die Befeuchtungsleistung ändert sich mit Temperatur und Luftfeuchte der Raumluft und der Außenluft. Messbedingungen: Raumtemperatur 20 °C, Raumluftfeuchte 30 %. | Betriebsschallpegel sind Mittelwerte, gemessen in 1 m Entfernung von Vorderseite, linker Seite, rechter Seite und Oberseite des Geräts. (Diese entsprechen den Werten in einem schalltoten Raum.) | Elektrostatischer HEPA-Filter und Befeuchtungsfilter sind in das Gerät integriert. | Anforderungen entsprechend JEM 1467. | „HI" wird angezeigt, wenn die PM2.5-Konzentration 99 µg/m³ überschreitet.

Intelligente Luftreinigung und minimalistisches Design

MC80Z

- Integration der Onecta App – Regelung der Raumluftqualität anhand einer App, über ein lokales Netzwerk oder über das Internet
- Luftreinigung für große Räume bis zu 124 m²
- Intuitiv gestaltete Anzeige mit dem farbigen Daikin Eye, visuelle Möglichkeit zur Information der Nutzer über die Raumluftqualität
- Hochsaubere Luft, dank dem Daikin Ansatz „Catch-&-Clean" zum Zersetzen von Schadstoffen
- Hochwirksamer elektrostatischer HEPA-Filter mit Nutzungsdauer von 10 Jahren
- Flüsterleiser Betrieb (bis zu 19 dB(A))

Messfühler

Staubsensor (PM2.5/Staub)	•
Geruchssensor	•
Temperaturfühler	•

Betriebsart

Betriebsart VENTILATOR AUTO	•
Betriebsart ANTI-POLLEN	•
Betriebsart TURBO	•
Flüstermodus	•
Betriebsart ECONO	•
Umluftbetrieb	•

Funktionen und Anzeigen

Catch & Clean	•
Geruchsfilter	•
Onecta App	•
Kindersicherung	•
Einstellung Helligkeit	•
Autom. Wiederanlauf nach Netzspannungsausfall	•

Onecta App Flash Streamer

Technische Daten

Innengerät				**MC**	**80Z**
Nettopreis exkl. MwSt. (nicht rabattierfähig)				**€**	**549,-**
Geeignet für Raumgröße				m²	62(1)/124(2)
CADR				m²	480
Gewicht	Gerät			kg	9,8
Abmessungen	Gerät	Höhe × Breite × Tiefe		mm	630x315x315
Farbe					Vorderseite: Weiß, Oberseite/Seite: Dunkelgrau
Luftvolumenstrom		Luftreinigung	Leise / Niedrig / Mittel / Turbo	m³/h	84/132/210/480
Schalldruckpegel	Luftreinigung	Leise / Niedrig / Mittel / Turbo		dB(A)	19/25/34/55
Luftreinigung	Leistungsaufnahme	Leise / Niedrig / Mittel / Turbo		kW	0,010/0,011/0,020/0,082
Spannungsversorgung	Phase / Frequenz / Spannung			Hz / V	1~/50/60/220-240/220-230

(1) Die abdeckbare Raumfläche bezieht sich auf den Betrieb des Geräts mit maximaler Ventilatordrehzahl (HH). Die abdeckbare Raumfläche ist die Raumgröße, aus der eine bestimmte Menge an Staubpartikeln innerhalb von 30 Minuten entfernt werden kann. | (2) Umgerechnet in NRCC-Standards aus Testwerten gemäß JEM 1467. | Umgerechnet in CADR-Standards aus Testwerten gemäß JEM 1467. | Betriebsschallpegel sind Mittelwerte, gemessen in 1 m Entfernung von Vorderseite, linker Seite, rechter Seite und Oberseite des Geräts. (Diese entsprechen den Werten in einem schalltoten Raum.) | Elektrostatischer HEPA-Filter ist in das Gerät integriert. | Sonstige Funktionen: Durch Plasmaentladung aktivierte Ionen. Autostart-Funktion. | Anforderungen entsprechend JEM 1467. | „HI" wird angezeigt, wenn die PM2.5-Konzentration 99 µg/m³ überschreitet.

Leistungsstarke Luftreinigung

MC30Y

- Vom Institut Pasteur de Lille bestätigte Wirksamkeit gegen respiratorische Viren
- Luftbehandlung bis 46 m²
- Hochsaubere Luft, dank dem Daikin Ansatz „Catch-&-Clean“
- 10 Jahre lang kein Filterwechsel nötig – dank des hochwirksamen elektrostatischen HEPA-Filters
- Flüsterleiser Betrieb (19 dB(A))

Betriebsart

Betriebsart TURBO	•
Flüstermodus/Nachtmodus	•

Funktionen und Anzeigen

Catch & Clean	•
Geruchsfilter	•
Kindersicherung	•
Einstellung Helligkeit	•
Autom. Wiederanlauf nach Netzspannungsausfall	•

Flash Streamer

Technische Daten

Technische Daten				MC	30Y
Nettopreis exkl. MwSt. (nicht rabattierfähig)				**€**	**200,-**
Geeignet für Raumgröße					23(1)/46(2)
CADR				m³/h	180
Gewicht	Gerät			kg	5,8
Abmessungen				mm	565/350/345
Farbe					Weiß
Luftvolumenstrom		Luftreinigung	Leise / Mittel / Turbo	m³/h	60/120/180
Schalldruckpegel	Luftreinigung	Leise / Mittel / Turbo		dB(A)	19/27/37
Luftreinigung	Leistungsaufnahme	Leise / Mittel / Turbo		kW	0,008/0,015/0,025
Spannungsversorgung		Phase / Frequenz / Spannung			1~/50/60/220-240/220-30

Standardzubehör: Elektrostatischer HEPA-Filter; Anzahl: 1; Standardzubehör: Geruchsbindender Filter; Anzahl: 1; Standardzubehör: Bedienungsanleitung; Anzahl: 1;
(1) Die abdeckbare Raumfläche bezieht sich auf den Betrieb des Geräts mit maximaler Ventilatordrehzahl (HH). Die maximale Raumgröße bezieht sich auf eine Raumgröße, aus der eine bestimmte Menge an Staubpartikeln innerhalb von 30 Minuten entfernt werden kann. (JEM 1467) | (2) Die anwendbare Raumfläche bezieht sich auf den Betrieb des Geräts mit maximaler Ventilatordrehzahl (HH). Die anwendbare Raumfläche wurde gemäß Standard NRCC 54013 unter Verwendung von Zigarettenrauch mit dem CADR-Wert berechnet und nach JEM 1467 getestet. | Umgerechnet in CADR-Standards aus Testwerten gemäß JEM 1467. | Betriebsschallpegel sind Mittelwerte, gemessen in 1 m Entfernung von Vorderseite, linker Seite, rechter Seite und Oberseite des Geräts. (Diese entsprechen den Werten in einem schalltoten Raum.) | Elektrostatischer HEPA-Filter ist in das Gerät integriert. | Sonstige Funktionen: Automatischer Wiederanlauf

Kompakt, wirkungsvoll und leise

MC55W

- Vom Institut Pasteur de Lille bestätigte Wirksamkeit gegen respiratorische Viren
- Hochsaubere Luft, dank dem Daikin Ansatz „Catch-&-Clean“ zum Zersetzen von Schadstoffen
- Hochwirksamer elektrostatischer HEPA-Filter mit Nutzungsdauer von 10 Jahren
- Flüsterleise
- Farb-LEDs zur Anzeige der Raumluftqualität

Luftvolumenströme bis zu **330 m³/h**

Luftreinigung auf bis zu **82 m²**

Absorbiert Geruchsstoffe über **geruchsbindenden Filter**

Hochwirksamer elektrostatischer **HEPA-Filter**

Messfühler

Staubsensor (PM2.5/Staub)	•
Geruchssensor	•

Betriebsart

Betriebsart VENTILATOR AUTO	•
Betriebsart ANTI-POLLEN	•
Betriebsart TURBO	•
Flüstermodus	•
Betriebsart ECONO	•

Funktionen und Anzeigen

Catch & Clean	•
Geruchsfilter	•
Fernbedienung	•
Kindersicherung	•
Einstellung Helligkeit	•
Autom. Wiederanlauf nach Netzspannungsausfall	•

Flash Streamer

Technische Daten

Einzelgerät					MC55W / MC55VB
Nettopreis exkl. MwSt. (nicht rabattierfähig)				**€**	**298,-**
Geeignet für Raumgröße				m²	41(1)/82(2)
Abmessungen	Gerät	Höhe × Breite × Tiefe		mm	500x270x270
Gewicht	Gerät			kg	6,8
Farbe					Weiß
Luftvolumenstrom		Luftreinigung	Leise / Niedrig / Mittel / Turbo	m³/h	66/120/192/330
Schalldruckpegel	Luftreinigung		Leise / Niedrig / Mittel / Turbo	dB(A)	19/29/39/53
Luftreinigung	Leistungsaufnahme		Leise / Niedrig / Mittel / Turbo	kW	0,008/0,010/0,015/0,037
Spannungsversorgung	Phase / Frequenz / Spannung			Hz / V	1~/50/60/220-240/220-230
Netzstecker					W: Typ C / VB: Typ G (UK)

Die anwendbare Raumfläche bezieht sich auf den Betrieb des Geräts mit maximaler Ventilatordrehzahl (HH). Die maximale Raumgröße bezieht sich auf eine Raumgröße, aus der eine bestimmte Menge an Staubpartikeln innerhalb von 30 Minuten entfernt werden kann. ((1) Entsprechend JEM (Industriestandard in Japan) | (2) entsprechend CADR (Clean Air Delivery Rate) (JEM) und NRCC-54013-2011 (Industriestandard in Kanada)) | Betriebsschallpegel sind Mittelwerte, gemessen in 1 m Entfernung von Vorderseite, linker Seite, rechter Seite und Oberseite des Geräts. (Diese entsprechen den Werten in einem schalltoten Raum.) | Elektrostatischer HEPA-Filter ist in das Gerät integriert. | Sonstige Funktionen: Aktive Formgebungsfunktion Automatischer Wiederanlauf Hinweise zum Leistungsvermögen eines Luftreinigers bezüglich Entfernung von Staub und Geruchsfilterung:

- Aus Tabakrauch können nicht alle Schadstoffe (Kohlenmonoxid usw.) abgeschieden werden.
- Nicht alle kontinuierlich ausströmenden Geruchskomponenten (von Baumaterialien und Haustieren usw.) können entfernt werden.

Der Daikin Luftreiniger ist kein medizintechnisches Gerät und somit als Ersatz für medizinische oder medikamentöse Behandlungen weder vorgesehen noch geeignet.

Befeuchten und Reinigen der Luft in einem

MCK55W

- Vom Institut Pasteur de Lille bestätigte Wirksamkeit gegen respiratorische Viren
- Luftbefeuchtung und Luftreinigung in einem Gerät
- Hochsaubere Luft, dank dem Daikin Ansatz „Catch-&-Clean" zum Zersetzen von Schadstoffen
- Hochwirksamer elektrostatischer HEPA-Filter mit Nutzungsdauer von 10 Jahren
- Flüsterleise
- Farb-LEDs zur Anzeige der Raumluftqualität

Messfühler

Staubsensor (PM2.5/Staub)	•
Geruchssensor	•
Luftfeuchtigkeitssensor	•

Betriebsart

Betriebsart VENTILATOR AUTO	•
Betriebsart ANTI-POLLEN	•
Betriebsart TURBO	•
Flüstermodus	•
Betriebsart ECONO	•
Betriebsart BEFEUCHTEN	•

Funktionen und Anzeigen

Catch & Clean	•
Geruchsfilter	•
Fernbedienung	•
Kindersicherung	•
Einstellung Helligkeit	•
Autom. Wiederanlauf nach Netzspannungsausfall	•

Flash Streamer

Technische Daten

Einzelgerät					MCK55W
Nettopreis exkl. MwSt. (nicht rabattierfähig)				**€**	**398,-**
Geeignet für Raumgröße				m²	41(1)/82(2)
Abmessungen	Gerät	Höhe × Breite × Tiefe		mm	700x270x270
Gewicht	Gerät			kg	9,5
Farbe					Weiß
Luftvolumenstrom		Luftreinigung	Leise / Niedrig / Mittel / Turbo	m³/h	54/120/192/330
		Befeuchtung	Leise / Niedrig / Mittel / Turbo	m³/h	102/144/192/330
Schalldruckpegel	Luftreinigung	Leise / Niedrig / Mittel / Turbo		dB(A)	19,0/29,0/39,0/53,0
	Befeuchtung	Leise / Niedrig / Mittel / Turbo		dB(A)	25,0/33,0/39,0/53,0
Befeuchtung	Leistungsaufnahme	Leise / Niedrig / Mittel / Turbo		kW	0,011/0,014/0,019/0,058
	Befeuchtung	Leise / Niedrig / Mittel / Turbo		ml/h	200/240/300/500
	Füllmenge Wassertank			l	2,7
Luftreinigung	Leistungsaufnahme	Leise / Niedrig / Mittel / Turbo		kW	0,007/0,010/0,017/0,056
Spannungsversorgung	Phase / Frequenz / Spannung			Hz / V	1~/50/60/220-240/220-230

Die anwendbare Raumfläche bezieht sich auf den Betrieb des Geräts mit maximaler Ventilatordrehzahl (HH). Die maximale Raumgröße bezieht sich auf eine Raumgröße, aus der eine bestimmte Menge an Staubpartikeln innerhalb von 30 Minuten entfernt werden kann. ((1) Entsprechend JEM (Industriestandard in Japan) | (2) entsprechend CADR (Clean Air Delivery Rate) (JEM) und Standard NRCC-54013-2011) | Die Befeuchtungsleistung ändert sich mit Temperatur und Luftfeuchte der Raumluft und der Außenluft. Messbedingungen: Raumtemperatur 20 °C, Raumluftfeuchte 30 %. | Betriebsschallpegel sind Mittelwerte, gemessen in 1 m Entfernung von Vorderseite, linker Seite, rechter Seite und Oberseite des Geräts. (Diese entsprechen den Werten in einem schalltoten Raum.) | Elektrostatischer HEPA-Filter und Befeuchtungsfilter sind in das Gerät integriert.

KOMBINATIONSTABELLE ZUBEHÖR SPLIT

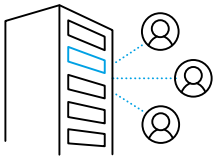

	Preis €	Dezentrale Adapter pro Split-Innengerät								
		Regelprotokoll (Anschluss S-21)	EIN/AUS	Betriebs-/ Störmeldung	Fehlercode auswerfen	Sollwert / Ist-Wert	Betriebsmodus	Lüfterdrehzahl	Swing	Sollwert Limitierung
IR-Fernbedienung	**[2]**	Daikin	•	LED	Beep-Codes	• Sollwert	•	•	•	
BRP069* (Wifi-Controller)	**[2]**	Daikin / Sprach Assistent	•	•	•	•	•	•	•	-
BRC073 (Kabelfernbedienung)	**262,-**	Daikin	•	•	•	•	•	•	•	•
BRCW901A03 (Kabel 3lfm)	**38,-**									
BRCW901A08 (Kabel 8lfm)	**56,-**									
KRP928A2S (Einbindung DIII-Bus)	**426,-**	extern EIN/AUS	•	1	-	-	-	-	-	-
KRP413A1S (Zusatzplatine externe Steuerung)	**312,-**	extern EIN/AUS	•	1	-	-	•	•	-	-
RTD-RA (Regeladapter)	**318,-**	Modbus	•	•	•	•	•	•	•	•
KLIC-DDV3 (Regeladapter)	**317,- (3)**	KNX	•	•	•	•	•	•	•	•
EKRHH	**464,-**	Zur PV Optimierung. (EKRHH + EKCSS3P notwendig.)								
EKCSS3P	**339,-**	Zur PV Optimierung. (EKRHH + EKCSS3P notwendig.)								

Anschluss Zubehör

EKRS21 - Kabeladapter (⚠ 1)	**18,-**	Anschluss von Zubehör am S-21 Steckplatz benötigt
KRP067A41 - Zusatzplatine (⚠ 2)	**auf Anfrage**	Nachrüstung S-21 Steckplatz (kein EKRS21 notwendig)
DHH25A	**173,-**	Heizband für Nepura Geräte

Hinweis:
(1) Spannungsversorgung 12V DC bauseitig, Ausgangssignal 12V DC
(2) Modell und Preis abhangig vom Innengerat
(3) Zusatzplatinen KLIC-DI & KLIC-DD V3, werden über die Firma Zennio Avance y Tecnologia S.L. vertrieben (www.zennio.com).
Hinweis: Am S21 Steckplatz kann immer nur ein Zubehör eingesteckt werden.

Eine Systemübersicht und detaillierte Erklärung vom Intelligent Touch Manager finden Sie in der VRV Preisliste.

FTXZ-N	C/FTXA-CW/CS/CB	FTXJ-AW/AS/AB	C/FTXM-A/R	FTXP-N9	FTXF-F	FVXM-B	FTXTJ-AW/AB	FTXTA-CW/CB	FTXTM-A	FTXTP-A	FVXTM-B	Multi +
serienmäßig beigepackt	serienmäßig beigepackt	serienmäßig beigepackt	serienmäßig beigepackt	serienmäßig beigepackt	serienmäßig beigepackt	serienmäßig beigepackt	serienmäßig beigepackt	serienmäßig beigepackt	serienmäßig beigepackt	serienmäßig beigepackt	serienmäßig beigepackt	-
BRP069B42 **36,-**	serienmäßig installiert	serienmäßig installiert	serienmäßig installiert	serienmäßig installiert	serienmäßig installiert	serienmäßig installiert	serienmäßig installiert	serienmäßig installiert	serienmäßig installiert	serienmäßig installiert	serienmäßig installiert	-
-	● (⚠1)	● (⚠1)	● (⚠1)	● (⚠2)	● (⚠2)	● (⚠1)	● (⚠1)	● (⚠1)	● (⚠1)	● (⚠2)	● (⚠1)	-
●	● (⚠1)	● (⚠1)	● (⚠1)	● (⚠2)	● (⚠2)	● (⚠1)	● (⚠1)	● (⚠1)	● (⚠1)	● (⚠2)	● (⚠1)	-
●	● (⚠1)	● (⚠1)	● (⚠1)	● (⚠2)	● (⚠2)	● (⚠1)	● (⚠1)	● (⚠1)	● (⚠1)	● (⚠2)	● (⚠1)	-
●	● (⚠1)	● (⚠1)	● (⚠1)	● (⚠2)	● (⚠2)	● (⚠1)	● (⚠1)	● (⚠1)	● (⚠1)	● (⚠2)	● (⚠1)	-
●	● (⚠1)	● (⚠1)	● (⚠1)	● (⚠2)	● (⚠2)	● (⚠1)	● (⚠1)	● (⚠1)	● (⚠1)	● (⚠2)	● (⚠1)	-
-	-	-	-	-	-	-	-	-	-	-	-	●
-	-	-	-	-	-	-	-	-	-	-	-	●

-	●	●	●	-	-	●	●	●	●	-	●	-
-	-	-	-	●	●	-	-	-	-	●	-	-
-	-	-	-	-	-	-	●	●	●	●	●	-

KOMBINATIONSTABELLE ZUBEHÖR SKYAIR

	Preis €	Dezentrale Adapter pro Split-Innengerät											
		Regelprotokoll (Anschluss P1/P2)	EIN/AUS	Betriebs-/ Störmeldung	Fehlercode auswerfen	Sollwert/ Ist-Wert	Betriebsmodus	Lüfterdrehzahl	Swing	Sollwert Limitierung	Einstellungen einschränken	Abtaumeldung	Sonstiges
BRP069*	**[1]**	Daikin	•	•	•	•	•	•	•	-	-	-	Sprach Assistent
BRC1H52W/S/K	**216,-**	Daikin	•	•	•	•	•	•	•	•	•	•	
BRC4*/BRC7*	**[1]**	Daikin	•	LED	Beep-Codes	•/ –	•	•	•	-	-	-	
KRP4A*	**275,-**	Kontakte	•	•	-	•/ –	-	-	-	-	-	-	
EKMBPP1A	**auf Anfrage**	Modbus	•	•	•	•	•	•	•	•	•	•	
RTD-10	**493,-**	Modbus	•	•	•	•	•	•	•	•	•	•	
		Kontakte	•	•	-	•	1	1	1	-	-	•	Autarke Redundanz
RTD-20	**590,-**	Modbus	•	•	•	•	•	•	•	•	•	•	
		Kontakte	•	•	-	•	1	1	1	-	-	•	Shopregelung
RTD-HO	**493,-**	Modbus	•	•	•	•	•	•	•	•	•	•	Fenster-/ Schlüsselkartenkontakt
KLIC-DI_V2	**347,-**	KNX	•	•	•	•	•	•	•	•	•	•	

Funktionszubehör

(E)KRP1B* / (E)KRP1C*	Zusatzplatine mit 4 Ausgangssignalen – bietet potentialfreie Kontakte zur Schaltung externer Geräte
KRP1BB*	Zusatzplatine mit 2 Ausgangssignalen – bietet potentialfreie Kontakte zur Schaltung externer Geräte
BRP7A*	Fenster- und Schlüsselkartenkontakt zur Steuerung eines Innengeräts oder einer -gruppe abhängig vom Kontaktstatus
K.RSS	Fernfühler Funk
KRCS01-*	Fernfühler kabelgebunden
Installationsbox	Montageplatte oder Installationsbox für Zusatzplatinen und Regeladapter

*1 Individuelle Steuerung der Schwingklappen sowie des Anwesenheits- und Bodensensors nicht verfügbar (nicht kompatibel mit Anwesenheits-/Bodensensor Option);
*2 Modell abhängig von ausgewählter Zierblende (W = vollständig weißes Design, S = silber/weißes Design); Vorgängermodell nur in Kombination mit BRC7EB530W.
(1) Modell und Preis abhängig vom Innengerät; (2) Modell abhängig vom Innengerät; (3) Zusatzplatinen KLIC-DI_V2 & KLIC-DDV3, werden über die Firma Zennio Avance y Tecnologia S.L. vertrieben (www.zennio.com).

FAA-B	FHA-A(9)	FUA-A	FCAG / FCAHG mit Standardblende	FFA-A9	FDXM-F9	FBA-A(9)	FDA-A	FNA-A9	FVA-A
BRP069C81	BRP069C81	BRP069C81	BRP069C82	BRP069C81	BRP069C81	BRP069C81	BRP069C82	BRP069C81	BRP069C81
180,-			**135,-**	**180,-**			**135,-**	**180,-**	
•	•	•	•	•	•	•	•	•	•
BRC7EA631/632	BRC7GA53-9	BRC7C58*1	BRC7FA532F *1*2	BRC7F530W / BRC7F530S *1*2	BRC4C65				-
322,-	**586,-**	**368,-**	**272,-**	**274,-**	**229,-**	**229,-**	**229,-**	**229,-**	**-**
KRP4A51	KRP4A52	KRP4A53	KRP4A53	KRP4A53	RP4A54-9	KRP4A52	KRP4A54	KRP4A54-9	KRP4A52
•	•	•	•	•	•	•	•	•	•
•	•	•	•	•	•	•	•	•	•
•	•	•	•	•	•	•	•	•	•
•	•	•	•	•	•	•	•	•	•
•	•	•	•	•	•	•	•	•	•

-						EKRP1B2		-	
-						**196,-**	**196,-**	-	
-	KRP1B54	-	KRP1B57		KRP1B56	-	KRP1C64	KRP1B56	KRP1B57
-	**223,-**	-	**224,-**	**224,-**	**223,-**	-	**297,-**	**223,-**	**224,-**
BRP7A51	BRP7A52	BRP7A53				BRP7A54		BRP7A51	BRP7A52
136,-	**136,-**	**136,-**	**136,-**	**136,-**	**136,-**	**136,-**	**136,-**	**136,-**	**136,-**
K.RSS									
177,-									
KRCS01-4			KRCS01-5B	KRCS01-4					-
129,-	**129,-**	**129,-**	**129,-**	**129,-**	**129,-**	**129,-**	**129,-**	**129,-**	-
KRP4A93	KRP1D93A	KRP1B97	KRP1H98A	KRP1BB101			KRP4A96	KRP1BB101	KRP4AA95
207,-	**241,-**	**auf Anfrage**	**77,-**	**106,-**	**106,-**	**106,-**	**102,-**	**106,-**	**141,-**

Zentralregler

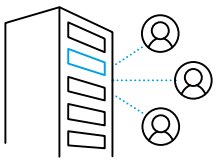

	Regelung im Verbund			Umfassendes Regelungssystem		
		LonWorks-Schnittstelle	**BACnet-Schnittstelle**			
	EKMBDXB	DMS504B51	DMS502A51	DCM601B51	DGE601A51	DGE602A51
	1 Gateway für max. 64 Innengeräte (Gruppen) und 10 Außengeräte	1 Gateway für 64 Innengeräte (Gruppen)	1 Gateway für 128 Innengeräte (Gruppen) und 20 Außengeräte (2)	1 iTM für 64 Innengeräte (Gruppen) (1)	Bis zu 512 Geräte mit Erweiterungsmodulen über Daikin Cloud Plus	Maximal 64 Geräte über Daikin Cloud Plus
Automatische Regelung der Klimaanlage	•	•	•	•	•	•
Zentralregelung für das Management	•	•	•	•	•	•
Für Büropersonal Regelungsmöglichkeiten vor Ort				• Über Internet	•	•
Einschränken der Regelungsmöglichkeiten für Büropersonal	•	•	•	•	•	•
Integrieren von Daikin Geräten in vorhandenes BMS	Modbus	LonTalk	BACnet	HTTP		
Auslesen des Energieverbrauchs				•	•	•
Überwachen des Energieverbrauchs				•	•	•
Modernes Energiemanagement				• (5)	•	•
PPD-Software für Aufteilung des kWh-Verbrauchs auf die Innengeräte			• (4)	•	•	•
Integrieren von säulenübergreifenden Daikin Produkten in Daikin BMS				•		
Integrieren von Produkten anderer Hersteller in Daikin BMS				•	•	•
Online-Regelung					•	•
Verwalten mehrerer Standorte					•	•
Preis €	**4.145,-**	**3.272,-**	**7.068,-**	**6.028,-**	**auf Anfrage**	**auf Anfrage**

(1) 7 iTM plus Adapter (DGE601A52 und DGE601A53) können für den Anschluss von 512 Innengerätegruppen und 80 Außengeräten (Systemen) ergänzt werden. | (2) Erweiterung (DAM411B51) für bis zu 256 Innengeräte (Gruppen), 40 Außengeräte erforderlich. | (3) Nicht für alle Innengeräte verfügbar. | (4) Über Zubehör DAM412B51. | (5) Über Zubehör DCM002A51.

Daikin Service Tools

Unterstützung für Ihre Technicker

Schnellere Inbetriebnahme
- Konfiguration und Inbetriebnahme des Systems deutlich vereinfachen
- Grundeinstellungen des Außengeräts können problemlos abgerufen und wiederhergestellt werden

Wartung und Analyse leicht gemacht
- Auslesen und Aufnehmen der aktuellen Systemwerte zur Dokumentation im Wartungsprotokoll
- Analyse des Systems zur optimierung des Betriebs und Effizienz

Zügige Fehlersuche und Reperatur
- schnelle Fehlersuche durch Schritt für Schritt Anleitungen
- Ersatzteilübersicht der Geräte

			Software	Preis €
	Daikin Konfigurator-Tool EKPCCAB 4	Anzeige aller angeschlossener Systemgeräte Anschluss: Split; Sky-Air; VRV; Daikin Altherma Schnelle Erstanalyse der verfügbaren Werte Aufnahme der Systemwerte zur Analyse Konfiguration; Inbetriebnahme; Softwareupdate		**464,-**
	Service Checker Type 4 * 999176T	Anzeige aller angeschlossener Systemgeräte des F1/F2-Bus Schnelle Erstanalyse der verfügbaren Werte Aufnahme der Systemwerte zur Analyse		**1.094,-**
	D-Checker * 999495P Grundgerät 999491P Adapter Daikin Altherma	Anzeige aller angeschlossener Systemgeräte (Anschluss: System-AG bzw. Daikin Altherma Hydrobox) Schnelle Erstanalyse der verfügbaren Werte Aufnahme der Systemwerte zur Analyse		**163,-** **25,-**
	Mobile Monitoring (Bluetooth) 999168T VRV; SkyAir Altherma indoor 999169T Split	Anzeige aller angeschlossener Systemgeräte (Anschluss: System-AG bzw. Daikin Altherma Hydrobox) Schnelle Erstanalyse der verfügbaren Werte Aufnahme der Systemwerte zur Analyse	1) 2)	**333,-** **288,-**
	Inverter Checker 2238609	Prüfung des Inverterausgangsignal der Platine zum Verdichter		**203,-**
	Magnet für EEV	999132T D = 24,5 mm 999133T D = 22,0 mm 999134T D = 24,0 mm 99S0038 D = 17,5 mm Manuele Betätigung/Test des EEV-Ventil		**90,-** **119,-** **149,-** **386,-**
	MADOKA BRC1H52W/*S/*K	Anzeige; Änderung der Settingeinstellungen des Innengerät Auslesen des Fehlercode am Innengerät	1) 2)	**216,-**
	Daikin E-Care	Allgemeiner Leitfaden sowie Übersicht zur Installation, Fehlersuche, Ersatzteile und vieles mehr.	1) 2)	Daikin Login

* Funktionsumfang im EKPCCAB4 enthalten 1) Google Play 2) App Store

Messbedingungen

Umrechnungstabelle für Kältemittelleitungen

Zoll	mm
1/4″	6,35 mm
3/8″	9,5 mm
1/2″	12,7 mm
5/8″	15,9 mm
3/4″	19,1 mm
7/8″	22,2 mm
1 1/8″	28,5 mm
1 3/8″	34,9 mm
1 5/8″	41,3 mm
1 3/4″	44,5 mm
2″	50,8 mm
2 1/8″	54 mm
2 5/8″	66,7 mm

Messanordnung zur Ermittlung der Schalldruckpegel

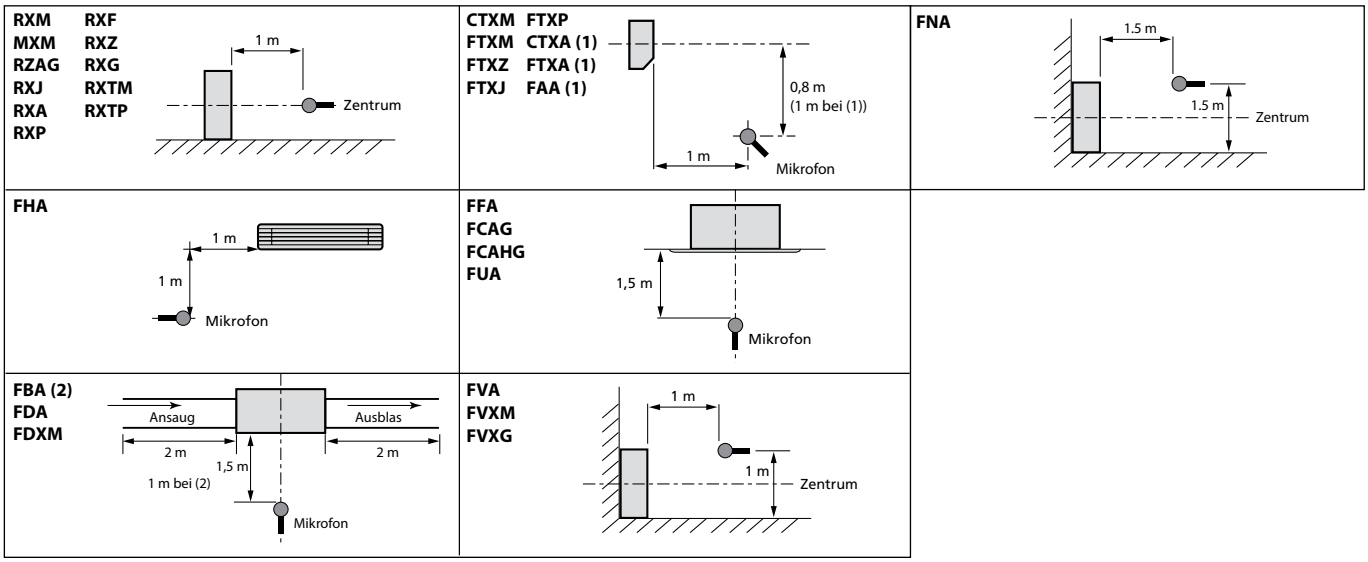

F-Gase-Verordnung

Vollständig/teilweise vorbefüllte Anlagen enthalten fluorierte Treibhausgase. Die tatsächliche Kältemittelfüllmenge ist vom Gerät abhängig. Genaue Angaben finden Sie bei den technischen Angaben bzw. am Typenschild des Gerätes.

Messbedingungen

Klimatisierung

1) Nennkühlleistungen basieren auf:	
Innentemperatur	27 °C TK / 19 °C FK
Außentemperatur	35 °C TK
Niveauunterschied	0 m
2) Nennheizleistungen basieren auf:	
Innentemperatur	20 °C TK
Außentemperatur	7 °C TK / 6 °C FK
Niveauunterschied	0 m

Der Schalldruckpegel wird in einem bestimmten Abstand vom Gerät mit einem Mikrophon gemessen. Dies ist ein relativer Wert, der vom Abstand und von der Umgebungsakustik abhängt. (Messbedingungen: Informieren Sie sich bitte in den technischen Datenbüchern.)
Der Schallleistungspegel ist ein absoluter Wert, der die von einer Geräuschquelle abgegebene „Schallleistung" angibt.
Weitere Informationen finden Sie in den technischen Datenbüchern.

Alle elektrischen Verkabelungen müssen von einem qualifizierten Elektriker ausgelegt und ausgeführt werden sowie allen lokalen und staatlichen Richtlinien entsprechen. Die untenstehenden Informationen sind nur als Richtwerte zu verstehen.

Split & Multi Split

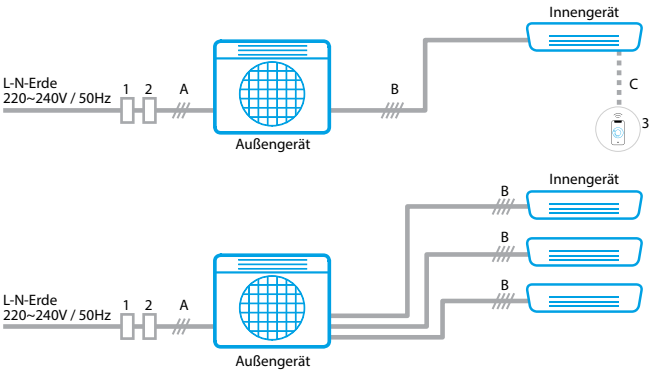

Pos.	Komponente	Beschreibung
1	FI-Schalter	• Flinke Auslösung (30mA <0,1s) • Muss geeignet sein für höhere Oberwellen • Darf die Erdung nicht unterbrechen!
2	Sicherung	• Sicherungsstärke darf nicht höher als die MFA der gewählten Kombination sein • Darf die Erdung nicht unterbrechen!
3	Optionale Regelungs-schnittstelle	• z.B. WLAN-Adapter, Kabelfernbedienung, etc.
A	Hauptspannungs-versorgung	• H05RN Typ, 3-polig inkl. Erdung • Kabeldimension muss entsprechend den lokalen und staatlichen Richtlinien ausgewählt werden, basierend auf den MCA Werten
B	Geräteverkabelung „1-2-3-Erde“	• H05RN Typ, 4-polig inkl. Erdung • Kabeldimension muss entsprechend den lokalen und staatlichen Richtlinien ausgewählt werden, basierend auf den MCA Werten.
C	Kabel Zubehör	• Mitgeliefert mit dem Zubehör

SkyAir Pair, Twin, Tripple und Double-Twin

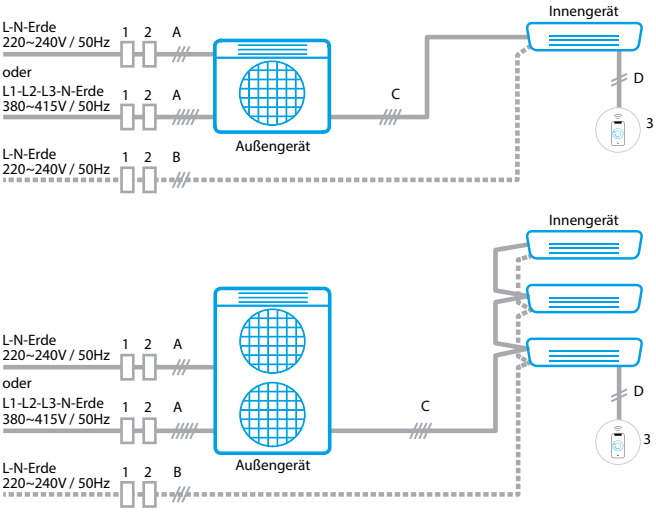

Pos.	Komponente	Beschreibung
1	FI-Schalter	• siehe oben
2	Sicherung	• siehe oben
3	Regelungsschnittstelle	• z. B. Kabelfernbedienung (**BRC1H52W**), Regelungsadapter, etc.
A	Hauptspannungs-versorgung	• LIYCY Typ wenn in Schutzrohr, H07RN wenn ungeschützt • 1-phasig: 3-polig inkl. Erdung 3-phasig: 5-polig inkl. Erdung • Kabeldimension muss entsprechend den lokalen und staatlichen Richtlinien ausgewählt werden, basierend auf den MCA Werten
B	Zusatz-Spannungs-versorgung Innengerät	• Notwendig bzw. empfohlen für Innengeräte mit hoher Leistung wie FBQ und FDQ • LIYCY Typ wenn in Schutzrohr, H07RN wenn ungeschützt • 3-polig inkl. Erdung • Kabeldimension muss entsprechend den lokalen und staatlichen Richtlinien ausgewählt werden, basierend auf den MCA Werten
C	Geräteverkabelung „1-2-3-Erde“	• LIYCY-U4G2,5 • (4-polig inkl. Erdung,Kabeldimension muss entsprechend den lokalen und staatlichen Richtlinien ausgewählt werden, basierend auf den MCA Werten.)
D	Verkabelung Fernbedienung „P1-P2 Bus“	• Niederspannungsverkabelung (16VDC) • LIYCY Typ, 2-polig • 0,75 bis 1,25 mm²

Split

	Modell	Leistung Kühlen/ Heizen (kW)	Rohrleitungen (Flüssig/Gas) (mm)	Außengerät Abstand Montagefüße (mm)	Verbindung Stromversorgung	Kommunikation - Innengerät zu Außengerät	Max.Länge/ Höhendifferenz Leitungen (m)	KM vorgefüllte Leitungslänge (m)	Zusätzliche Kältemittelmenge
Wandgeräte	**Ururu Sarara**								
	FTXZ25N + RXZ25N	2,5/3,6	6,35/9,5	574	V - 3 x 1,5 mm²	4 x 1,5 mm²	10/8	10	20 g/m
	FTXZ35N + RXZ35N	3,5/5,0	6,35/9,5	574	V - 3 x 1,5 mm²	4 x 1,5 mm²	10/8	10	20 g/m
	FTXZ50N + RXZ50N	5,0/6,3	6,35/9,5	574	V - 3 x 2,5 mm²	4 x 1,5 mm²	10/8	10	20 g/m
	Stylish								
	FTXA20-CW/CS/CB + RXA20A8	2,0/2,5	6,35/9,5	574	V - 3 x 1,5 mm²	4 x 1,5 mm²	20/15	10	20 g/m
	FTXA25-CW/CS/CB + RXA25A8	2,5/2,8	6,35/9,5	574	V - 3 x 1,5 mm²	4 x 1,5 mm²	20/15	10	20 g/m
	FTXA35-CW/CS/CB + RXA35A8	3,4/4,0	6,35/9,5	574	V - 3 x 1,5 mm²	4 x 1,5 mm²	20/15	10	20 g/m
	FTXA42-CW/CS/CB + RXA42B9	4,2/5,4	6,35/9,5	600	V - 3 x 2,5 mm²	4 x 1,5 mm²	30/20	10	20 g/m
	FTXA50-CW/CS/CB + RXA50B	5,0/5,8	6,35/12,7	600	V - 3 x 2,5 mm²	4 x 1,5 mm²	30/20	10	20 g/m
	Emura								
	FTXJ20AW9/AS9/AB9 + RXJ20A	2,0/2,5	6,35/9,5	574	V - 3 x 1,5 mm²	4 x 1,5 mm²	20/15	10	20 g/m
	FTXJ25AW9/AS9/AB9 + RXJ25A	2,5/2,8	6,35/9,5	574	V - 3 x 1,5 mm²	4 x 1,5 mm²	20/15	10	20 g/m
	FTXJ35AW9/AS9/AB9 + RXJ35A	4,0/4,0	6,35/9,5	574	V - 3 x 1,5 mm²	4 x 1,5 mm²	20/15	10	20 g/m
	FTXJ42AW9/AS9/AB9 + RXJ42A	4,2/5,4	6,35/12,7	580	V - 3 x 2,5 mm²	4 x 1,5 mm²	30/20	10	20 g/m
	FTXJ50AW9/AS9/AB9 + RXJ50A	5,0/5,8	6,35/12,7	600	V - 3 x 2,5 mm²	4 x 1,5 mm²	30/20	10	20 g/m
	Perfera								
	FTXM20A + RXM20A	2,0/2,5	6,35/9,5	574	V - 3 x 1,5 mm²	4 x 1,5 mm²	20/15	10	20 g/m
	FTXM25A + RXM25A9	2,5/2,8	6,35/9,5	574	V - 3 x 1,5 mm²	4 x 1,5 mm²	20/15	10	20 g/m
	FTXM35A + RXM35A9	3,4/4,0	6,35/9,5	574	V - 3 x 1,5 mm²	4 x 1,5 mm²	20/15	10	20 g/m
	FTXM42A + RXM42A	4,2/5,4	6,35/9,5	600	V - 3 x 2,5 mm²	4 x 1,5 mm²	30/20	10	20 g/m
	FTXM50A + RXM50A8	5,0/5,8	6,35/12,7	600	V - 3 x 2,5 mm²	4 x 1,5 mm²	30/20	10	20 g/m
	FTXM60A + RXM60A	6,0/7,0	6,35/12,7	600	V - 3 x 2,5 mm²	4 x 1,5 mm²	30/20	10	20 g/m
	FTXM71A + RXM71A	7,1/8,2	6,35/15,9	600	V - 3 x 2,5 mm²	4 x 1,5 mm²	30/20	10	20 g/m
	Comfora								
	FTXP20N9 + RXP20N9	2,0/2,5	6,35/9,5	470	V - 3 x 1,5 mm²	4 x 1,5 mm²	20/12	10	20 g/m
	FTXP25N9 + RXP25N9	2,5/3,0	6,35/9,5	470	V - 3 x 1,5 mm²	4 x 1,5 mm²	20/12	10	20 g/m
	FTXP35N9 + RXP35N9	3,5/4,0	6,35/9,5	470	V - 3 x 1,5 mm²	4 x 1,5 mm²	20/12	10	20 g/m
	FTXP50N9 + RXP50N8	5,0/6,0	6,35/12,7	600	V - 3 x 2,5 mm²	4 x 1,5 mm²	30/20	10	20 g/m
	FTXP60N + RXP60N9	6,0/7,0	6,35/12,7	600	V - 3 x 2,5 mm²	4 x 1,5 mm²	30/20	10	20 g/m
	FTXP71N + RXP71N9	7,1/8,2	6,35/15,9	600	V - 3 x 2,5 mm²	4 x 1,5 mm²	30/20	10	20 g/m
	Sensira								
	FTXF20F + RXF20F	2,0/2,4	6,35/9,5	470	V - 3 x 1,5 mm²	4 x 1,5 mm²	20/12	10	20 g/m
	FTXF25F + RXF25F	2,5/2,8	6,35/9,5	470	V - 3 x 1,5 mm²	4 x 1,5 mm²	20/12	10	20 g/m
	FTXF35F + RXF35F	3,3/3,5	6,35/9,5	470	V - 3 x 1,5 mm²	4 x 1,5 mm²	20/12	10	20 g/m
	FTXF42F + RXF42F	4,2/4,6	6,35/9,5	470	V - 3 x 1,5 mm²	4 x 1,5 mm²	20/12	10	20 g/m
	FTXF50F + RXF50F	5,0/6,0	6,35/12,7	600	V - 3 x 2,5 mm²	4 x 1,5 mm²	30/20	10	20 g/m
	FTXF60F + RXF60D9	6,0/6,4	6,35/12,7	600	V - 3 x 2,5 mm²	4 x 1,5 mm²	30/20	10	20 g/m
	FTXF71F + RXF71D9	7,1/8,2	6,35/12,7	600	V - 3 x 2,5 mm²	4 x 1,5 mm²	30/20	10	20 g/m
Truhengerät	**Truhengerät Perfera**								
	FVXM25A9 + RXM25A9	2,4/3,4	6,35/9,5	574	V - 3 x 1,5 mm²	4 x 1,5 mm²	20/20	10	20 g/m
	FVXM35A9 + RXM35A9	3,4/4,5	6,35/9,5	574	V - 3 x 1,5 mm²	4 x 1,5 mm²	20/20	10	20 g/m
	FVXM50A9 + RXM50A8	5,0/5,8	6,35/12,7	600	V - 3 x 1,5 mm²	4 x 1,5 mm²	30/20	10	20 g/m
Kanalgerät	**Kanalgerät**								
	FDXM25F9 + RXM25A9	2,4/3,2	6,35/9,5	574	V - 3 x 1,5 mm²	4 x 1,5 mm²	20/20	10	20 g/m
	FDXM35F9 + RXM35A9	3,4/4,0	6,35/9,5	574	V - 3 x 1,5 mm²	4 x 1,5 mm²	20/20	10	20 g/m
	FDXM50F9 + RXM50A8	5,0/5,8	6,35/12,7	600	V - 3 x 2,5 mm²	4 x 1,5 mm²	30/20	10	20 g/m
	FDXM60F9 + RXM60A	6,0/7,0	6,35/12,7	600	V - 3 x 2,5 mm²	4 x 1,5 mm²	30/20	10	20 g/m
Wandgerät (optimiert für Heizen)	**Stylish**								
	FTXTA30CW/CB + RXTA30C	3,0/3,2	6,35/9,5	524	V - 3 x 1,5 mm²	4 x 1,5 mm²	20/15	10	20 g/m
	Perfera								
	FTXTM30A + RXTM30A	3,0/3,2	6,35/9,5	524	V - 3 x 1,5 mm²	4 x 1,5 mm²	20/15	10	20 g/m
	FTXTM40A + RXTM40A	4,0/4,0	6,35/9,5	524	V - 3 x 2,5 mm²	4 x 1,5 mm²	20/15	10	20 g/m
	Comfora								
	FTXTP25A + RXTP25A	2,5/3,2	6,35/9,5	524	V - 3 x 1,5 mm²	4 x 1,5 mm²	20/15	10	20 g/m
	FTXTP35A + RXTP35A	3,5/4,0	6,35/9,5	524	V - 3 x 1,5 mm²	4 x 1,5 mm²	20/15	10	20 g/m

Technische Änderung möglich - aktuelle Daten entnehmen Sie bitte dem Daikin Partnerportal my.daikin.at

SkyAir

	Modell	Leistung Kühlen/ Heizen (kW)	Rohrleitungen (Flüssig/Gas) (mm)	Außengerät Abstand Montagefüße (mm)	Verbindung Stromversorgung	Kommunikation - Innengerät zu Außengerät	Max.Länge/ Höhendifferenz Leitungen (m)	KM vorgefüllte Leitungslänge (m)	Zusätzliche Kältemittelmenge
Kassettengeräte	**Round Flow Kassette**								
	FCAG35B + RXM35A9	3,5/4,2	6,35/9,5	574	V - 3 x 1,5 mm²	4 x 1,5 mm²	20/20	10	20 g/m
	FCAG50B + RXM50A8	5,0/6,0	6,35/12,7	600	V - 3 x 2,5 mm²	4 x 1,5 mm²	30/20	10	20 g/m
	FCAG60B + RXM60A	5,7/7,0	6,35/12,7	600	V - 3 x 2,5 mm²	4 x 1,5 mm²	30/20	10	20 g/m
	Fully Flat Kassette								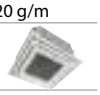
	FFA25A9 + RXM25A9	2,5/3,2	6,35/9,5	574	V - 3 x 1,5 mm²	4 x 1,5 mm²	20/20	10	20 g/m
	FFA35A9 + RXM35A9	3,4/4,2	6,35/9,5	574	V - 3 x 1,5 mm²	4 x 1,5 mm²	20/20	10	20 g/m
	FFA50A9 + RXM50A8	5,0/5,8	6,35/12,7	600	V - 3 x 2,5 mm²	4 x 1,5 mm²	30/20	10	20 g/m
	FFA60A9 + RXM60A	5,7/7,0	6,35/12,7	600	V - 3 x 2,5 mm²	4 x 1,5 mm²	30/20	10	20 g/m
Kanalgerät	**Kanalgerät mit mit Standard ESP**								
	FBA35A9 + RXM35A9	3,4/4,0	6,35/9,5	574	V - 3 x 1,5 mm²	4 x 1,5 mm²	20/20	10	20 g/m
	FBA50A9 + RXM50A8	5,0/5,5	6,35/12,7	600	V - 3 x 2,5 mm²	4 x 1,5 mm²	30/20	10	20 g/m
	FBA60A9 + RXM60A	5,7/7,0	6,35/12,7	600	V - 3 x 2,5 mm²	4 x 1,5 mm²	30/20	10	20 g/m
Deckengerät	**Deckengerät**								
	FHA35A9 + RXM35A9	3,4/4,0	6,35/9,5	574	V - 3 x 1,5 mm²	4 x 1,5 mm²	20/20	10	20 g/m
	FHA50A9 + RXM50A8	5,0/6,0	6,35/12,7	600	V - 3 x 2,5 mm²	4 x 1,5 mm²	30/20	10	20 g/m
	FHA60A9 + RXM60A	5,7/7,2	6,35/12,7	600	V - 3 x 2,5 mm²	4 x 1,5 mm²	30/20	10	20 g/m
Truhengerät	**Truhengerät ohne Verkleidung**								
	FNA25A9 + RXM25A9	2,6/3,2	6,35/9,5	574	V - 3 x 1,5 mm²	4 x 1,5 mm²	20/20	10	20 g/m
	FNA35A9 + RXM35A9	3,4/4,0	6,35/9,5	574	V - 3 x 1,5 mm²	4 x 1,5 mm²	20/20	10	20 g/m
	FNA50A9 + RXM50A8	5,0/5,8	6,35/12,7	600	V - 3 x 2,5 mm²	4 x 1,5 mm²	30/20	10	20 g/m
	FNA60A9 + RXM60A	6,0/7,0	6,35/12,7	600	V - 3 x 2,5 mm²	4 x 1,5 mm²	30/20	10	20 g/m

Multisplit Außengeräte

Modell	Leistung Kühlen/ Heizen (kW)	Rohrleitungen (Flüssig/Gas) (mm)	Außengerät Abstand Montagefüße (mm)	Verbindung Stromversorgung	Kommunikation - Innengerät zu Außengerät	max. Länge AG-IG (1)/ max. Gesamtlänge/ Höhendifferenz Leitungen (m)	KM vorgefüllte Leitungslänge (m)	Zusätzliche Kältemittelmenge
2MXM40A9	4,0/4,2	2x6,35/2x9,5	574	V - 3 x 2,5 mm²	4 x 1,5 mm²	20/30/15	20	20 g/m
2MXM50A9	5,0/5,6	2x6,35/ 1x9,5; 1x12,7	574	V - 3 x 2,5 mm²	4 x 1,5 mm²	20/30/15	20	20 g/m
2MXM68A9	6,8/8,6	2x6,35/ 1x9,5; 1x12,7	600	V - 3 x 2,5 mm2	4 x 1,5 mm2	25/50/15	30	20 g/m
3MXM40A9	4,0/4,6	3x6,35/ 1x9,5; 2x12,7	600	V - 3 x 2,5 mm²	4 x 1,5 mm²	25/50/15	30	20 g/m
3MXM52A9	5,2/6,8	3x6,35/ 1x9,5; 2x12,7	600	V - 3 x 2,5 mm²	4 x 1,5 mm²	25/50/15	30	20 g/m
3MXM68A9	6,8/8,6	3x6,35/ 1x9,5; 2x12,7	600	V - 3 x 2,5 mm²	4 x 1,5 mm²	25/50/15	30	20 g/m
4MXM68A9	6,8/8,6	4x6,35/ 2x9,5; 2x12,7	600	V - 3 x 2,5 mm²	4 x 1,5 mm²	25/60/15	30	20 g/m
4MXM80A9	8,0/9,6	4x6,35 / 1x9,5; 1x12,7; 2x15,9	600	V - 3 x 2,5 mm²	4 x 1,5 mm²	25/70/15	30	20 g/m
5MXM90A9	9,0/10,0	5x6,35 / 2x9,5; 1x12,7; 2x15,9	600	V - 3 x 2,5 mm²	4 x 1,5 mm²	25/75/15	30	20 g/m

(1) für einen Raum

Kombinationstabellen für Multi-Anwendung

Innengerät	Kühlleistung [kW]		Gesamtkühlleistung [kW]			Leistungsaufnahme Kühlen[kW]			Gesamtstromaufnahme Kühlen [A]			Heizleistung [kW]		Gesamtheizleistung [kW]		
	Raum A	Raum B	Min.	Nom.	Max.	Min.	Nom.	Max.	Min.	Nom.	Max.	Raum A	Raum B	Min.	Nom.	Max.
1,5	1,50	-	1,30	1,50	2,00	0,33	0,31	0,40	1,78	1,70	2,17	2,00	-	1,00	2,00	3,30
2,0	2,00	-	1,30	2,00	2,40	0,33	0,44	0,57	1,78	2,38	3,09	2,70	-	1,00	2,70	3,70
2,5	2,50	-	1,30	2,50	3,00	0,33	0,61	0,80	1,78	3,33	4,40	3,40	-	1,00	3,40	4,10
3,5	3,50	-	1,30	3,50	4,00	0,33	1,04	1,35	1,78	5,71	7,38	3,80	-	1,00	3,80	4,40
1,5+1,5	1,50	1,50	1,50	3,00	3,60	0,31	0,60	0,73	1,67	3,33	4,00	1,75	1,75	1,20	3,50	4,30
1,5+2,0	1,50	2,00	1,50	3,50	4,00	0,31	0,79	0,91	1,67	4,35	4,98	1,63	2,17	1,20	3,80	4,50
1,5+2,5	1,50	2,50	1,50	4,00	4,20	0,31	0,98	1,03	1,67	5,37	5,64	1,58	2,63	1,20	4,20	4,60
1,5+3,5	1,20	2,80	1,50	4,00	4,40	0,31	0,96	1,06	1,67	5,30	5,83	1,26	2,94	1,20	4,20	4,70
2,0+2,0	2,00	2,00	1,50	4,00	4,20	0,31	0,97	1,02	1,67	5,34	5,61	2,10	2,10	1,20	4,20	4,60
2,0+2,5	1,78	2,22	1,50	4,00	4,30	0,31	0,96	1,04	1,67	5,30	5,70	1,87	2,33	1,20	4,20	4,70
2,0+3,5	1,45	2,55	1,50	4,00	4,50	0,31	0,95	1,08	1,67	5,25	5,91	1,53	2,67	1,20	4,20	4,80
2,5+2,5	2,00	2,00	1,50	4,00	4,40	0,31	0,96	1,06	1,67	5,27	5,80	2,10	2,10	1,20	4,20	4,70
2,5+3,5	1,67	2,33	1,50	4,00	4,60	0,31	0,94	1,09	1,67	5,20	5,98	1,75	2,45	1,20	4,20	4,80

* Hinweis: Daten in blau hinterlegten Feldern sind vorläufig

Leistungsaufnahme Heizen [kW]			Gesamtstromaufnahme Heizen [A]			Leistungs-faktor [%]	Saisonale Daten Kühlen				Saisonale Daten Heizen (durchschnittliches Klima)					
Min.	Nom.	Max.	Min.	Nom.	Max.		Label	SEER	Pdesign	Jahresverbrauch	Label	SCOP	Pdesign	Jahresverbrauch	Deklarierte Leistung bei -10 °C	Leistung Reserveheizer bei -10 °C
0,26	0,68	1,04	1,43	3,66	5,69	79	-	-	-	-	-	-	-	-	-	-
0,26	0,75	1,24	1,43	4,11	6,78	79	-	-	-	-	-	-	-	-	-	-
0,26	1,02	1,48	1,43	5,59	8,09	79	-	-	-	-	-	-	-	-	-	-
0,26	1,28	1,71	1,43	7,02	9,40	79	-	-	-	-	-	-	-	-	-	-
0,24	0,80	0,99	1,31	4,43	5,45	79	A+++	8,66	3,00	122	A++	4,62	3,00	908	2,41	0,59
0,24	0,88	1,04	1,31	4,85	5,75	79	A+++	8,60	3,50	143	A++	4,61	3,20	972	2,53	0,67
0,24	1,00	1,10	1,31	5,53	6,06	79	A+++	8,55	4,00	164	A++	4,60	3,20	972	2,54	0,66
0,24	0,96	1,12	1,31	5,29	5,92	79	A++	8,26	4,00	170	A++	4,63	3,20	968	2,57	0,63
0,22	0,98	1,08	1,21	5,41	5,93	79	A+++	8,53	4,00	165	A++	4,64	3,20	966	2,55	0,65
0,22	0,97	1,09	1,21	5,36	6,00	79	A+++	8,50	4,00	165	A++	4,60	3,20	973	2,56	0,64
0,22	0,95	1,09	1,21	5,25	6,00	79	A++	8,19	4,00	171	A++	4,60	3,20	974	2,57	0,63
0,22	0,96	1,08	1,21	5,29	5,92	79	A++	8,36	4,00	168	A++	4,60	3,20	974	2,57	0,63
0,22	0,94	1,08	1,21	5,19	5,94	79	A++	8,11	4,00	173	A++	4,61	3,20	971	2,59	0,61

Kombinationstabellen

Innengerät	Kühlleistung [kW]		Gesamtkühlleistung [kW]			Leistungsaufnahme Kühlen[kW]			Gesamtstromaufnahme Kühlen [A]			Heizleistung [kW]		Gesamtheizleistung [kW]		
	Raum A	Raum B	Min.	Nom.	Max.	Min.	Nom.	Max.	Min.	Nom.	Max.	Raum A	Raum B	Min.	Nom.	Max.
1,5	1,50	-	1,40	1,50	2,20	0,31	0,32	0,52	1,53	1,55	2,53	2,30	-	1,10	2,30	3,30
2,0	2,00	-	1,40	2,00	2,90	0,31	0,47	0,77	1,53	2,25	3,76	3,00	-	1,10	3,00	3,70
2,5	2,50	-	1,40	2,50	3,10	0,31	0,67	0,92	1,53	3,27	4,50	3,40	-	1,10	3,40	4,10
3,5	3,50	-	1,40	3,50	4,10	0,31	1,09	1,46	1,53	5,32	7,13	4,20	-	1,10	4,20	4,80
4,2	4,20	-	1,40	4,20	4,70	0,31	1,59	1,75	1,53	7,73	8,57	4,60	-	1,10	4,60	5,00
5,0	5,00	-	1,60	5,00	5,30	0,33	1,30	1,44	1,64	6,33	7,01	5,50	-	1,20	5,50	5,60
1,5+1,5	1,50	1,50	1,60	3,00	4,20	0,33	0,62	0,87	1,64	3,03	4,25	1,80	1,80	1,20	3,60	5,00
1,5+2,0	1,50	2,00	1,60	3,50	4,20	0,33	0,76	0,91	1,64	3,71	4,46	1,67	2,23	1,20	3,90	5,00
1,5+2,5	1,50	2,50	1,60	4,00	4,20	0,33	0,94	0,99	1,64	4,60	4,83	1,69	2,81	1,20	4,50	5,19
1,5+3,5	1,50	3,50	1,60	5,00	5,00	0,33	1,25	1,25	1,64	6,10	6,10	1,56	3,64	1,20	5,20	5,70
1,5+4,2	1,32	3,68	1,60	5,00	5,40	0,33	1,23	1,54	1,64	6,04	6,53	1,47	4,13	1,20	5,60	5,96
1,5+5,0	1,15	3,85	1,80	5,00	5,50	0,33	1,23	1,68	1,64	5,99	6,59	1,29	4,31	1,20	5,60	6,16
2,0+2,0	2,00	2,00	1,80	4,00	5,00	0,33	0,94	1,28	1,64	4,60	5,75	2,35	2,35	1,20	4,70	5,70
2,0+2,5	2,00	2,50	1,80	4,50	5,10	0,33	1,07	1,31	1,64	5,23	5,93	2,27	2,83	1,20	5,10	5,80
2,0+3,5	1,82	3,18	1,80	5,00	5,40	0,33	1,24	1,49	1,64	6,05	6,54	2,04	3,56	1,20	5,60	5,90
2,0+4,2	1,61	3,39	1,80	5,00	5,50	0,33	1,23	1,51	1,64	6,01	6,62	1,81	3,79	1,20	5,60	6,00
2,0+5,0	1,43	3,57	1,80	5,00	5,50	0,33	1,22	1,44	1,64	5,95	6,55	1,60	4,00	1,20	5,60	6,20
2,5+2,5	2,50	2,50	1,80	5,00	5,30	0,33	1,25	1,42	1,64	6,10	6,47	2,80	2,80	1,20	5,60	5,80
2,5+3,5	2,08	2,92	1,80	5,00	5,40	0,33	1,23	1,43	1,64	6,02	6,51	2,33	3,27	1,20	5,60	6,00
2,5+4,2	1,87	3,13	1,80	5,00	5,50	0,33	1,22	1,45	1,64	5,98	6,58	2,09	3,51	1,20	5,60	6,10
2,5+5,0	1,67	3,33	1,80	5,00	5,50	0,33	1,21	1,38	1,64	5,92	6,52	1,87	3,73	1,30	5,60	6,30
3,5+3,5	2,50	2,50	1,80	5,00	5,40	0,33	1,22	1,42	1,64	5,95	6,43	2,80	2,80	1,30	5,60	6,10
3,5+4,2	2,27	2,73	1,80	5,00	5,50	0,33	1,21	1,40	1,64	5,90	6,49	2,55	3,05	1,30	5,60	6,20
3,5+5,0	2,06	2,94	1,80	5,00	5,50	0,33	1,20	1,34	1,64	5,85	6,44	2,31	3,29	1,30	5,60	6,40
4,2+4,2	2,50	2,50	1,80	5,00	5,50	0,33	1,20	1,38	1,64	5,88	6,47	2,80	2,80	1,30	5,60	6,30

* Hinweis: Daten in blau hinterlegten Feldern sind vorläufig

Leistungsaufnahme Heizen [kW]			Gesamtstromaufnahme Heizen [A]			Leistungs-faktor [%]	Saisonale Daten Kühlen				Saisonale Daten Heizen (durchschnittliches Klima)					
Min.	Nom.	Max.	Min.	Nom.	Max.		Label	SEER	Pdesign	Jahresverbrauch	Label	SCOP	Pdesign	Jahresverbrauch	Deklarierte Leistung bei -10 °C	Leistung Reserveheizer bei -10 °C
0,29	0,78	0,95	1,44	3,82	4,66	89	-	-	-	-	-	-	-	-	-	-
0,27	0,82	1,13	1,33	3,99	5,52	89	-	-	-	-	-	-	-	-	-	-
0,25	0,99	1,34	1,23	4,81	6,54	89	-	-	-	-	-	-	-	-	-	-
0,25	1,30	1,60	1,23	6,36	7,80	89	-	-	-	-	-	-	-	-	-	-
0,23	1,49	1,81	1,12	7,27	8,85	89	-	-	-	-	-	-	-	-	-	-
0,23	1,35	1,51	1,12	6,56	9,01	89	-	-	-	-	-	-	-	-	-	-
0,23	0,79	1,09	1,12	3,84	5,34	89	A+++	8,80	3,00	120	A++	4,79	3,30	965	2,82	0,48
0,23	0,90	1,16	1,12	4,40	5,65	89	A+++	8,74	3,50	141	A++	4,66	3,80	1.140	3,13	0,67
0,23	1,10	1,27	1,12	5,39	6,22	89	A+++	8,64	4,00	162	A++	4,64	3,80	1.146	3,15	0,65
0,25	1,28	1,40	1,23	6,25	6,86	89	A+++	8,52	5,00	206	A++	4,61	4,00	1.214	3,27	0,73
0,25	1,37	1,46	1,23	6,71	7,15	89	A+++	8,55	5,00	205	A++	4,62	4,10	1.241	3,34	0,76
0,25	1,37	1,50	1,23	6,68	7,35	89	A+++	8,50	5,00	206	A++	4,63	4,20	1.269	3,50	0,70
0,23	1,15	1,40	1,12	5,61	6,82	89	A+++	8,71	4,00	161	A++	4,61	4,00	1.214	3,27	0,73
0,23	1,24	1,42	1,12	6,08	6,92	89	A+++	8,67	4,50	182	A++	4,61	4,10	1.244	3,33	0,77
0,25	1,36	1,43	1,23	6,65	7,01	89	A+++	8,54	5,00	205	A++	4,61	4,20	1.275	3,40	0,80
0,25	1,36	1,46	1,23	6,63	7,11	89	A+++	8,54	5,00	205	A++	4,63	4,20	1.268	3,40	0,80
0,25	1,35	1,50	1,23	6,60	7,31	89	A+++	8,51	5,00	206	A++	4,68	4,20	1.255	3,51	0,69
0,23	1,37	1,42	1,12	6,71	6,95	89	A+++	8,53	5,00	205	A++	4,61	4,20	1.275	3,40	0,80
0,25	1,38	1,48	1,23	6,76	7,25	89	A+++	8,56	5,00	205	A++	4,62	4,20	1.272	3,41	0,79
0,25	1,39	1,51	1,23	6,79	7,40	89	A+++	8,58	5,00	204	A++	4,65	4,20	1.265	3,42	0,78
0,25	1,41	1,58	1,23	6,88	7,74	89	A+++	8,52	5,00	206	A++	4,71	4,20	1.249	3,53	0,67
0,25	1,40	1,52	1,23	6,83	7,44	89	A+++	8,57	5,00	205	A++	4,66	4,20	1.262	3,42	0,78
0,25	1,40	1,55	1,23	6,84	7,58	89	A+++	8,60	5,00	204	A++	4,67	4,20	1.258	3,43	0,77
0,25	1,42	1,63	1,23	6,95	7,95	89	A+++	8,52	5,00	206	A++	4,75	4,20	1.238	3,54	0,66
0,25	1,41	1,58	1,23	6,88	7,74	89	A+++	8,56	5,00	205	A++	4,70	4,20	1.251	3,44	0,76

Kombinationstabellen

Innengerät	Kühlleistung [kW]		Gesamtkühlleistung [kW]			Leistungsaufnahme Kühlen[kW]			Gesamtstromaufnahme Kühlen [A]			Heizleistung [kW]		Gesamtheizleistung [kW]		
	Raum A	Raum B	Min.	Nom.	Max.	Min.	Nom.	Max.	Min.	Nom.	Max.	Raum A	Raum B	Min.	Nom.	Max.
1,5	1,60	-	1,52	1,60	2,49	0,40	0,42	0,59	1,82	1,98	2,71	2,70	-	1,20	2,70	4,08
2,0	2,00	-	1,65	2,00	3,00	0,41	0,43	0,67	1,89	2,08	3,08	3,00	-	1,19	3,00	4,09
2,5	2,50	-	1,74	2,50	3,44	0,44	0,44	0,82	2,00	2,62	3,77	3,40	-	1,22	3,40	4,30
3,5	3,50	-	1,93	3,50	4,86	0,46	0,46	1,43	2,09	3,84	6,53	4,30	-	1,33	4,30	4,90
4,2	4,20	-	1,93	4,20	5,33	0,46	0,46	1,43	2,09	3,93	6,56	4,90	-	1,44	4,90	5,70
5,0	5,00	-	1,94	5,00	6,03	0,44	0,44	2,13	2,00	7,20	9,77	5,90	-	1,66	5,90	6,90
6,0	6,00	-	1,94	6,00	6,51	0,44	0,44	2,13	2,00	7,29	9,77	7,20	-	1,88	7,20	8,91
1,5+1,5	1,50	1,50	1,95	3,00	4,79	0,40	0,51	1,15	1,81	2,34	5,25	1,83	1,83	1,33	3,65	7,38
1,5+2,0	1,50	2,00	1,95	3,50	4,96	0,40	0,62	1,22	1,81	2,84	5,58	1,76	2,34	1,39	4,10	7,76
1,5+2,5	1,50	2,50	1,95	4,00	5,28	0,40	0,75	1,36	1,81	3,44	6,23	1,76	2,94	1,65	4,70	7,95
1,5+3,5	1,50	3,50	1,95	5,00	6,17	0,39	1,04	1,83	1,77	4,76	8,39	1,77	4,13	1,80	5,90	8,50
1,5+4,2	1,50	4,20	1,95	5,70	6,39	0,39	1,27	1,96	1,77	5,82	8,97	1,79	5,01	1,80	6,80	8,85
1,5+5,0	1,50	5,00	1,95	6,50	7,08	0,38	1,50	2,23	1,73	6,87	10,22	1,80	6,00	2,18	7,80	10,38
1,5+6,0	1,36	5,44	1,96	6,80	7,59	0,37	1,62	2,36	1,68	7,42	10,79	1,72	6,88	2,46	8,60	10,58
2,0+2,0	2,00	2,00	1,95	4,00	5,12	0,40	0,75	1,29	1,81	3,44	5,91	2,40	2,40	1,65	4,80	7,95
2,0+2,5	2,00	2,50	1,95	4,50	5,44	0,40	0,89	1,43	1,81	4,08	6,56	2,36	2,94	1,65	5,30	8,12
2,0+3,5	2,00	3,50	1,95	5,50	6,30	0,39	1,17	1,91	1,77	5,36	8,76	2,36	4,14	1,80	6,50	8,67
2,0+4,2	2,00	4,20	1,95	6,20	6,51	0,39	1,43	2,05	1,77	6,55	9,37	2,39	5,01	1,80	7,40	9,03
2,0+5,0	1,94	4,86	1,95	6,80	7,26	0,38	1,59	2,36	1,73	7,28	10,79	2,37	5,93	2,18	8,30	10,56
2,0+6,0	1,70	5,10	1,96	6,80	7,71	0,37	1,61	2,45	1,68	7,37	11,20	2,15	6,45	2,46	8,60	10,75
2,5+2,5	2,50	2,50	1,95	5,00	6,10	0,41	1,01	1,78	1,89	4,63	8,15	2,95	2,95	1,65	5,90	8,49
2,5+3,5	2,50	3,50	1,95	6,00	6,57	0,40	1,29	2,11	1,81	5,91	9,65	2,96	4,14	1,89	7,10	9,03
2,5+4,2	2,50	4,20	1,95	6,70	6,95	0,40	1,51	2,38	1,81	6,92	10,88	2,99	5,01	1,89	8,00	9,29
2,5+5,0	2,27	4,53	1,95	6,80	7,37	0,37	1,50	2,45	1,68	6,87	11,20	2,87	5,73	2,27	8,60	10,68
2,5+6,0	2,00	4,80	1,96	6,80	7,71	0,35	1,48	2,45	1,60	6,78	11,20	2,53	6,07	2,55	8,60	10,88
3,5+3,5	3,40	3,40	1,95	6,80	7,13	0,38	1,45	2,37	1,73	6,64	10,83	4,15	4,15	2,17	8,30	9,38
3,5+4,2	3,09	3,71	1,95	6,80	7,24	0,38	1,45	2,46	1,73	6,64	11,24	3,91	4,69	2,17	8,60	9,47
3,5+5,0	2,80	4,00	1,95	6,80	7,76	0,35	1,42	2,78	1,60	6,50	12,71	3,54	5,06	2,56	8,60	10,90
3,5+6,0	2,51	4,29	2,26	6,80	8,07	0,40	1,40	2,72	1,81	6,41	12,46	3,17	5,43	2,74	8,60	11,01
4,2+4,2*	3,40	3,40	1,95	6,80	7,14	0,38	1,44	2,37	1,73	6,60	10,83	4,30	4,30	2,17	8,60	9,56
4,2+5,0*	3,10	3,70	1,95	6,80	7,77	0,35	1,41	2,78	1,60	6,46	12,71	3,93	4,67	2,56	8,60	10,91
4,2+6,0*	2,80	4,00	2,26	6,80	8,08	0,40	1,40	2,72	1,81	6,41	12,46	3,54	5,06	2,74	8,60	11,02

* Hinweis: Daten in blau hinterlegten Feldern sind vorläufig

Leistungsaufnahme Heizen [kW]			Gesamtstromaufnahme Heizen [A]			Leistungs-faktor [%]	Saisonale Daten Kühlen				Saisonale Daten Heizen (durchschnittliches Klima)					Saisonale Daten Heizen (warmes Klima)				
Min.	Nom.	Max.	Min.	Nom.	Max.		Label	SEER	Pdesign	Jahres-verbrauch	Label	SCOP	Pdesign	Jahres-verbrauch	Deklarierte Leistung bei -10 °C	Label	SCOP	Pdesign	Jahres-verbrauch	Deklarierte Leistung bei +2 °C
0,34	0,72	1,22	1,55	3,35	5,59	95	-	-	-	-	-	-	-	-	-	-	-	-	-	-
0,34	0,81	1,28	1,57	3,70	5,64	95	-	-	-	-	-	-	-	-	-	-	-	-	-	-
0,35	1,02	1,37	1,61	4,72	6,08	95	-	-	-	-	-	-	-	-	-	-	-	-	-	-
0,37	1,41	1,75	1,67	6,50	7,15	95	-	-	-	-	-	-	-	-	-	-	-	-	-	-
0,40	1,58	2,04	1,82	7,25	7,15	95	-	-	-	-	-	-	-	-	-	-	-	-	-	-
0,39	1,92	2,59	1,78	8,78	8,70	95	-	-	-	-	-	-	-	-	-	-	-	-	-	-
0,37	2,39	2,64	1,69	10,94	12,08	95	-	-	-	-	-	-	-	-	-	-	-	-	-	-
0,29	0,82	1,83	1,31	3,75	8,38	95	A++	6,33	3,00	166	A	3,85	3,80	1.380	0,73	A+++	6,08	4,40	1.012	0
0,30	0,94	1,99	1,37	4,31	9,09	95	A++	6,54	3,50	187	A	3,85	3,80	1.380	0,72	A+++	6,10	4,40	1.010	0
0,36	1,10	2,06	1,63	5,04	9,43	95	A++	6,73	4,00	208	A	3,87	3,80	1.373	0,71	A+++	6,11	4,40	1.008	0
0,37	1,45	2,35	1,68	6,61	10,74	95	A++	6,77	5,00	258	A	3,86	4,30	1.558	0,91	A+++	6,13	4,40	1.005	0
0,37	1,72	2,57	1,68	7,88	11,75	95	A++	6,81	5,70	293	A	3,88	4,30	1.548	0,90	A+++	6,14	4,40	1.003	0
0,45	2,03	2,91	2,06	9,27	13,31	95	A++	6,83	6,50	333	A	3,87	4,50	1.628	0,95	A+++	6,17	4,40	998	0
0,48	2,28	2,67	2,19	10,44	12,21	95	A++	6,78	6,80	351	A	3,91	4,80	1.717	1,07	A+++	6,21	4,40	992	0
0,36	1,01	2,31	1,63	4,63	9,47	95	A++	6,73	4,00	208	A	3,91	3,80	1.361	0,71	A+++	6,10	4,40	1.009	0
0,36	1,17	2,32	1,63	5,34	9,81	95	A++	6,77	4,50	232	A	3,92	3,80	1.354	0,70	A+++	6,12	4,40	1.007	0
0,37	1,52	2,43	1,68	6,94	11,12	95	A++	6,87	5,50	280	A	3,86	4,30	1.558	0,91	A+++	6,13	4,40	1.004	0
0,37	1,83	2,66	1,68	8,38	12,17	95	A++	6,84	6,20	317	A	3,88	4,30	1.550	0,90	A+++	6,15	4,40	1.002	0
0,45	2,18	3,00	2,06	9,98	13,73	95	A++	6,75	6,80	353	A	3,90	4,50	1.612	0,95	A+++	6,19	4,40	996	0
0,48	2,24	2,74	2,19	10,26	12,55	95	A++	6,70	6,80	355	A	3,93	4,80	1.710	1,07	A+++	6,22	4,40	990	0
0,36	1,33	2,36	1,63	6,08	10,78	95	A++	6,78	5,00	258	A	3,85	4,00	1.455	0,78	A+++	6,14	4,40	1.004	0
0,38	1,72	2,66	1,72	7,86	12,17	95	A++	6,90	6,00	305	A	3,83	4,30	1.569	0,90	A+++	6,13	4,40	1.004	0
0,38	2,03	2,82	1,72	9,31	12,93	95	A++	6,94	6,70	338	A	3,86	4,30	1.559	0,89	A+++	6,14	4,40	1.003	0
0,46	2,24	3,09	2,11	10,26	14,15	95	A++	6,89	6,80	346	A	3,84	4,50	1.637	0,91	A+++	6,14	4,40	1.003	0
0,50	2,22	2,77	2,28	10,17	12,67	95	A++	6,86	6,80	347	A	3,91	4,80	1.716	1,00	A+++	6,14	4,40	1.002	0
0,42	2,18	2,86	1,94	9,98	13,09	95	A++	6,97	6,80	341	A+	4,00	4,80	1.680	1,07	A+++	6,14	4,40	1.003	0
0,42	2,26	2,91	1,94	10,35	13,31	95	A++	6,95	6,80	343	A+	4,01	4,80	1.675	1,05	A+++	6,14	4,40	1.002	0
0,51	2,22	3,13	2,32	10,17	14,32	95	A++	6,88	6,80	346	A+	4,01	4,80	1.675	1,02	A+++	6,14	4,40	1.003	0
0,52	2,21	2,76	2,37	10,12	12,63	95	A++	6,85	6,80	347	A+	4,06	4,80	1.652	1,01	A+++	6,14	4,40	1.002	0
0,42	2,22	2,94	1,94	10,17	13,47	95	A++	6,93	6,80	343	A+	4,00	4,80	1.679	1,04	A+++	6,16	4,40	1.000	0
0,51	2,21	3,19	2,32	10,12	14,61	95	A++	6,86	6,80	347	A	3,93	5,20	1.851	1,19	A+++	6,15	4,40	1.001	0
0,51	2,20	2,79	2,32	10,07	12,76	95	A++	6,84	6,80	348	A+	4,03	5,20	1.804	1,18	A+++	6,15	4,40	1.002	0

Kombinationstabellen

Innengerät	Kühlleistung [kW]			Gesamtkühlleistung [kW]			Leistungsaufnahme Kühlen[kW]			Gesamtstromaufnahme Kühlen [A]			Heizleistung [kW]			Gesamtheizleistung [kW]		
	Raum A	Raum B	Raum C	Min.	Nom.	Max.	Min.	Nom.	Max.	Min.	Nom.	Max.	Raum A	Raum B	Raum C	Min.	Nom.	Max.
1,5	1,50	-	-	1,40	1,50	2,20	0,32	0,35	0,46	1,52	1,63	2,20	2,30	-	-	1,10	2,30	3,30
2,0	2,00	-	-	1,40	2,00	2,90	0,32	0,48	0,71	1,52	2,28	3,40	2,70	-	-	1,10	2,70	3,70
2,5	2,50	-	-	1,40	2,50	3,10	0,32	0,64	0,82	1,52	3,05	3,90	3,40	-	-	1,10	3,40	4,10
3,5	3,50	-	-	1,40	3,50	4,10	0,32	0,98	1,19	1,52	4,68	5,70	4,20	-	-	1,10	4,20	4,80
1,5+1,5	1,50	1,50	-	1,60	3,00	4,20	0,34	0,59	1,14	1,63	2,82	5,44	1,80	1,80	-	1,20	3,60	5,00
1,5+2,0	1,50	2,00	-	1,60	3,50	4,20	0,34	0,71	1,12	1,63	3,40	5,33	1,63	2,17	-	1,20	3,80	5,00
1,5+2,5	1,50	2,50	-	1,60	4,00	4,20	0,34	0,86	1,10	1,63	4,11	5,33	1,61	2,69	-	1,20	4,30	5,00
1,5+3,5	1,20	2,80	-	1,60	4,00	4,40	0,34	0,85	1,13	1,63	4,07	5,41	1,38	3,22	-	1,20	4,60	5,00
2,0+2,0	2,00	2,00	-	1,60	4,00	4,50	0,34	0,84	1,09	1,63	4,02	5,22	2,30	2,30	-	1,20	4,60	5,00
2,0+2,5	1,78	2,22	-	1,60	4,00	4,50	0,34	0,83	1,07	1,63	3,97	5,22	2,04	2,56	-	1,20	4,60	5,00
2,0+3,5	1,45	2,55	-	1,60	4,00	4,50	0,34	0,83	1,03	1,63	3,97	5,22	1,67	2,93	-	1,20	4,60	5,00
2,5+2,5	2,00	2,00	-	1,60	4,00	4,50	0,34	0,83	1,05	1,63	3,97	5,22	2,30	2,30	-	1,20	4,60	5,00
2,5+3,5	1,67	2,33	-	1,60	4,00	4,60	0,34	0,82	1,03	1,63	3,92	4,93	1,92	2,68	-	1,20	4,60	5,00
3,5+3,5	2,00	2,00	-	1,60	4,00	4,60	0,34	0,82	1,01	1,63	3,92	4,84	2,30	2,30	-	1,20	4,60	5,00
1,5+1,5+1,5	1,33	1,33	1,33	1,70	4,00	4,60	0,36	0,78	0,98	1,74	3,73	4,68	1,53	1,53	1,53	1,30	4,60	5,10
1,5+1,5+2,0	1,20	1,20	1,60	1,70	4,00	4,60	0,36	0,77	0,96	1,74	3,68	4,68	1,38	1,38	1,84	1,30	4,60	5,10
1,5+1,5+2,5	1,09	1,09	1,82	1,70	4,00	4,60	0,36	0,77	0,94	1,74	3,68	4,68	1,25	1,25	2,09	1,30	4,60	5,10
1,5+1,5+3,5	0,92	0,92	2,15	1,70	4,00	4,60	0,36	0,76	0,90	1,74	3,64	4,68	1,06	1,06	2,48	1,30	4,60	5,10
1,5+2,0+2,0	1,09	1,45	1,45	1,70	4,00	4,60	0,36	0,77	0,92	1,74	3,68	4,68	1,25	1,67	1,67	1,30	4,60	5,10
1,5+2,0+2,5	1,00	1,33	1,67	1,70	4,00	4,60	0,36	0,76	0,91	1,74	3,64	4,68	1,15	1,53	1,92	1,30	4,60	5,10
1,5+2,0+3,5	0,86	1,14	2,00	1,70	4,00	4,60	0,36	0,76	0,89	1,74	3,64	4,68	0,99	1,31	2,30	1,30	4,60	5,10
1,5+2,5+2,5	0,92	1,54	1,54	1,70	4,00	4,60	0,36	0,76	0,87	1,74	3,64	4,68	1,06	1,77	1,77	1,30	4,60	5,10
2,0+2,0+2,0	1,33	1,33	1,33	1,70	4,00	4,60	0,36	0,76	0,85	1,74	3,64	4,68	1,53	1,53	1,53	1,30	4,60	5,10
2,0+2,0+2,5	1,23	1,23	1,54	1,70	4,00	4,60	0,36	0,76	0,83	1,74	3,64	4,68	1,42	1,42	1,77	1,30	4,60	5,10
2,0+2,5+2,5	1,14	1,43	1,43	1,70	4,00	4,60	0,36	0,75	0,81	1,74	3,59	4,68	1,31	1,64	1,64	1,30	4,60	5,10

* Hinweis: Daten in blau hinterlegten Feldern sind vorläufig

Leistungsaufnahme Heizen [kW]			Gesamtstromaufnahme Heizen [A]			Leistungs-faktor [%]	Saisonale Daten Kühlen				Saisonale Daten Heizen (durchschnittliches Klima)					
Min.	Nom.	Max.	Min.	Nom.	Max.		Label	SEER	Pdesign	Jahres-verbrauch	Label	SCOP	Pdesign	Jahres-verbrauch	Deklarierte Leistung bei -10 °C	Leistung Reserveheizer bei -10 °C
0,30	0,60	0,82	1,38	2,77	3,83	93	-	-	-	-	-	-	-	-	-	-
0,30	0,76	1,23	1,38	3,51	5,75	93	-	-	-	-	-	-	-	-	-	-
0,30	1,01	1,28	1,38	4,68	5,96	93	-	-	-	-	-	-	-	-	-	-
0,30	1,42	1,71	1,38	6,60	7,98	93	-	-	-	-	-	-	-	-	-	-
0,32	0,69	1,30	1,49	3,23	6,07	93	A+++	8,64	3,00	122	A++	4,60	3,60	1.096	3,1	0,50
0,32	0,73	1,28	1,49	3,41	5,96	93	A+++	8,59	3,50	143	A++	4,62	3,60	1.091	3,1	0,50
0,32	0,92	1,26	1,49	4,32	5,96	93	A+++	8,51	4,00	164	A+	4,39	4,20	1.338	3,5	0,70
0,32	0,98	1,22	1,49	4,59	5,96	93	A+++	8,50	4,00	165	A+	4,28	4,80	1.570	4,0	0,80
0,32	0,97	1,25	1,49	4,54	5,85	93	A+++	8,52	4,00	165	A+	4,24	4,80	1.582	3,9	0,90
0,32	0,98	1,23	1,49	4,59	5,85	93	A+++	8,52	4,00	165	A+	4,27	4,80	1.572	3,9	0,90
0,32	0,97	1,19	1,49	4,54	5,85	93	A+++	8,50	4,00	165	A+	4,30	4,80	1.560	4,0	0,80
0,32	0,96	1,21	1,49	4,49	5,85	93	A+++	8,51	4,00	165	A+	4,34	4,80	1.548	3,9	0,90
0,32	0,95	1,17	1,49	4,45	5,85	93	A+++	8,50	4,00	165	A+	4,37	4,80	1.537	4,0	0,80
0,32	0,94	1,15	1,49	4,40	5,75	93	A+++	8,50	4,00	165	A+	4,38	5,00	1.598	4,1	0,90
0,32	0,89	1,02	1,49	4,17	4,79	93	A+++	8,55	4,00	164	A++	4,65	5,00	1.505	4,1	0,90
0,32	0,89	1,01	1,49	4,17	4,72	93	A+++	8,55	4,00	164	A++	4,63	5,00	1.511	4,1	0,90
0,32	0,89	0,99	1,49	4,17	4,63	93	A+++	8,54	4,00	164	A++	4,61	5,00	1.517	4,1	0,90
0,32	0,88	0,97	1,49	4,12	4,53	93	A+++	8,53	4,00	165	A++	4,61	5,00	1.518	4,1	0,90
0,32	0,88	0,95	1,49	4,12	4,44	93	A+++	8,53	4,00	164	A++	4,60	5,00	1.520	4,1	0,90
0,32	0,87	0,93	1,49	4,07	4,35	93	A+++	8,54	4,00	164	A++	4,60	5,00	1.521	4,1	0,90
0,32	0,87	0,91	1,49	4,07	4,25	93	A+++	8,53	4,00	165	A++	4,62	5,00	1.515	4,1	0,90
0,32	0,88	0,87	1,49	4,12	4,07	93	A+++	8,53	4,00	165	A++	4,62	5,00	1.513	4,1	0,90
0,32	0,87	0,89	1,49	4,07	4,16	93	A+++	8,52	4,00	214	A++	4,60	5,00	1.521	4,1	0,90
0,32	0,87	0,86	1,49	4,07	4,02	93	A+++	8,51	4,00	165	A++	4,62	5,00	1.515	4,1	0,90
0,32	0,86	0,84	1,49	4,03	3,93	93	A+++	8,50	4,00	165	A++	4,63	5,00	1.512	4,1	0,90

Kombinationstabellen

Innengerät	Kühlleistung [kW]			Gesamtkühlleistung [kW]			Leistungsaufnahme Kühlen[kW]			Gesamtstromaufnahme Kühlen [A]			Heizleistung [kW]			Gesamtheizleistung [kW]		
	Raum A	Raum B	Raum C	Min.	Nom.	Max.	Min.	Nom.	Max.	Min.	Nom.	Max.	Raum A	Raum B	Raum C	Min.	Nom.	Max.
1,5	1,50	-	-	1,40	1,50	2,40	0,34	0,36	0,63	1,50	1,62	2,86	2,30	-	-	1,10	2,30	3,40
2,0	2,00	-	-	1,60	2,00	3,00	0,36	0,48	0,78	1,60	2,17	3,51	3,00	-	-	1,10	3,00	3,80
2,5	2,50	-	-	1,60	2,50	3,20	0,36	0,64	0,87	1,62	2,89	3,92	3,40	-	-	1,10	3,40	4,20
3,5	3,50	-	-	1,60	3,50	4,20	0,37	0,98	1,30	1,63	4,43	5,88	4,20	-	-	1,10	4,20	4,80
4,2	4,20	-	-	1,60	4,20	4,80	0,37	1,21	1,55	1,63	5,47	7,04	4,80	-	-	1,10	4,80	5,60
5,0	5,00	-	-	1,60	5,00	5,40	0,35	1,76	2,03	1,55	7,94	9,18	5,80	-	-	1,20	5,80	6,80
1,5+1,5	1,50	1,50	-	1,70	3,00	4,70	0,35	0,55	1,32	1,55	2,50	5,98	1,80	1,80	-	1,20	3,60	5,80
1,5+2,0	1,50	2,00	-	1,70	3,50	4,70	0,35	0,66	1,30	1,55	2,99	5,88	1,71	2,29	-	1,20	4,00	5,80
1,5+2,5	1,50	2,50	-	1,70	4,00	5,00	0,35	0,78	1,92	1,55	3,54	8,66	1,73	2,88	-	1,20	4,60	6,90
1,5+3,5	1,50	3,50	-	1,70	5,00	6,00	0,35	1,06	2,17	1,55	4,81	9,80	1,65	3,85	-	1,20	5,50	7,00
1,5+4,2	1,37	3,83	-	1,70	5,20	6,10	0,35	1,10	2,26	1,55	4,99	10,21	1,58	4,42	-	1,20	6,00	7,00
1,5+5,0	1,20	4,00	-	1,80	5,20	6,30	0,37	1,10	2,28	1,68	4,99	10,31	1,57	5,23	-	1,30	6,80	7,20
2,0+2,0	2,00	2,00	-	1,80	4,00	5,10	0,37	0,85	1,91	1,68	3,85	8,66	2,38	2,38	-	1,20	4,75	7,00
2,0+2,5	2,00	2,50	-	1,80	4,50	5,30	0,37	0,95	1,89	1,68	4,31	8,56	2,31	2,89	-	1,20	5,20	7,00
2,0+3,5	1,89	3,31	-	1,80	5,20	6,30	0,37	1,10	2,30	1,68	4,99	10,38	2,33	4,07	-	1,20	6,40	7,10
2,0+4,2	1,68	3,52	-	1,80	5,20	6,30	0,37	1,09	2,25	1,68	4,94	10,18	2,19	4,61	-	1,20	6,80	7,10
2,0+5,0	1,49	3,71	-	1,80	5,20	6,50	0,37	1,09	2,19	1,68	4,94	9,89	1,94	4,86	-	1,40	6,80	7,20
2,5+2,5	2,50	2,50	-	1,80	5,00	6,00	0,37	1,04	2,23	1,68	4,72	10,09	2,90	2,90	-	1,20	5,80	7,00
2,5+3,5	2,17	3,03	-	1,80	5,20	6,10	0,37	1,09	2,21	1,68	4,94	10,00	2,83	3,97	-	1,30	6,80	7,20
2,5+4,2	1,94	3,26	-	1,80	5,20	6,40	0,37	1,09	2,30	1,68	4,94	10,41	2,54	4,26	-	1,30	6,80	7,20
2,5+5,0	1,73	3,47	-	1,80	5,20	6,50	0,37	1,06	2,14	1,68	4,81	9,68	2,27	4,53	-	1,40	6,80	7,40
3,5+3,5	2,60	2,60	-	1,80	5,20	6,40	0,37	1,08	2,28	1,68	4,90	10,31	3,40	3,40	-	1,40	6,80	7,30
3,5+4,2	2,36	2,84	-	1,80	5,20	6,40	0,37	1,08	2,26	1,68	4,90	10,21	3,09	3,71	-	1,40	6,80	7,30
3,5+5,0	2,14	3,06	-	1,80	5,20	6,60	0,37	1,06	2,19	1,68	4,81	9,89	2,80	4,00	-	1,45	6,80	7,50
4,2+4,2	2,60	2,60	-	1,80	5,20	6,50	0,37	1,07	2,24	1,68	4,85	10,11	3,40	3,40	-	1,40	6,80	7,30
1,5+1,5+1,5	1,50	1,50	1,50	1,80	4,50	6,40	0,37	0,90	2,18	1,65	4,08	9,86	1,83	1,83	1,83	1,30	5,50	8,00
1,5+1,5+2,0	1,44	1,44	1,92	1,80	4,80	6,40	0,37	1,02	2,16	1,65	4,61	9,78	1,83	1,83	2,44	1,30	6,10	8,00
1,5+1,5+2,5	1,42	1,42	2,36	1,80	5,20	6,70	0,37	1,09	2,23	1,65	4,94	10,10	1,83	1,83	3,05	1,30	6,70	8,00
1,5+1,5+3,5	1,20	1,20	2,80	1,90	5,20	6,80	0,37	1,09	2,28	1,65	4,94	10,30	1,85	1,85	4,31	1,40	8,00	8,10
1,5+1,5+4,2	1,08	1,08	3,03	1,90	5,20	6,80	0,37	1,08	2,26	1,65	4,90	10,20	1,42	1,42	3,97	1,40	6,80	8,10
1,5+1,5+5,0	0,98	0,98	3,25	1,90	5,20	7,10	0,33	1,05	2,17	1,51	4,76	9,80	1,28	1,28	4,25	1,60	6,80	8,30
1,5+2,0+2,0	1,42	1,89	1,89	1,80	5,20	6,45	0,37	1,10	2,13	1,65	4,99	9,64	1,83	2,44	2,44	1,30	6,70	8,00
1,5+2,0+2,5	1,30	1,73	2,17	1,80	5,20	6,70	0,37	1,09	2,19	1,65	4,94	9,90	1,70	2,27	2,83	1,30	6,80	8,00
1,5+2,0+3,5	1,11	1,49	2,60	1,90	5,20	6,80	0,37	1,08	2,23	1,65	4,90	10,10	1,46	1,94	3,40	1,40	6,80	8,10
1,5+2,0+4,2	1,01	1,35	2,84	1,90	5,20	6,80	0,37	1,08	2,19	1,65	4,90	9,90	1,32	1,77	3,71	1,40	6,80	8,10
1,5+2,0+5,0	0,92	1,22	3,06	1,90	5,20	7,20	0,33	1,04	2,15	1,51	4,72	9,70	1,20	1,60	4,00	1,60	6,80	8,30
1,5+2,5+2,5	1,20	2,00	2,00	1,80	5,20	6,70	0,37	1,09	2,17	1,65	4,94	9,80	1,57	2,62	2,62	1,30	6,80	8,00
1,5+2,5+3,5	1,04	1,73	2,43	1,90	5,20	6,80	0,37	1,08	2,21	1,65	4,90	10,00	1,36	2,27	3,17	1,40	6,80	8,10
1,5+2,5+4,2	0,95	1,59	2,66	1,90	5,20	6,80	0,37	1,07	2,19	1,65	4,85	9,90	1,24	2,07	3,48	1,40	6,80	8,10
1,5+2,5+5,0	0,87	1,44	2,89	1,90	5,20	7,30	0,33	1,04	2,17	1,51	4,72	9,80	1,13	1,89	3,78	1,60	6,80	8,30
1,5+3,5+3,5	0,92	2,14	2,14	1,80	5,20	7,30	0,37	1,07	2,15	1,65	4,85	9,70	1,20	2,80	2,80	1,30	6,80	8,20
2,0+2,0+2,0	1,73	1,73	1,73	1,80	5,20	6,50	0,37	1,07	2,06	1,65	4,85	9,34	2,27	2,27	2,27	1,30	6,80	8,00
2,0+2,0+2,5	1,60	1,60	2,00	1,80	5,20	7,00	0,37	1,06	2,21	1,65	4,81	10,00	2,09	2,09	2,62	1,30	6,80	8,00
2,0+2,0+3,5	1,39	1,39	2,43	1,90	5,20	7,20	0,39	1,05	2,17	1,75	4,76	9,80	1,81	1,81	3,17	1,40	6,80	8,10
2,0+2,0+4,2	1,27	1,27	2,66	1,90	5,20	7,20	0,39	1,04	2,15	1,75	4,72	9,70	1,66	1,66	3,48	1,40	6,80	8,10
2,0+2,0+5,0	1,16	1,16	2,89	1,90	5,20	7,30	0,35	1,03	2,19	1,59	4,67	9,91	1,51	1,51	3,78	1,60	6,80	8,30
2,0+2,5+2,5	1,49	1,86	1,86	1,80	5,20	7,10	0,39	1,05	2,12	1,75	4,76	9,60	1,94	2,43	2,43	1,30	6,80	8,00
2,0+2,5+3,5	1,30	1,63	2,28	1,90	5,20	7,20	0,39	1,04	2,15	1,75	4,72	9,70	1,70	2,13	2,98	1,50	6,80	8,10
2,0+2,5+4,2	1,20	1,49	2,51	1,90	5,20	7,20	0,39	1,04	2,14	1,75	4,72	9,65	1,56	1,95	3,28	1,50	6,80	8,10
2,0+3,5+3,5	1,16	2,02	2,02	1,90	5,20	7,30	0,39	1,04	2,15	1,75	4,72	9,70	1,51	2,64	2,64	1,50	6,80	8,20
2,5+2,5+2,5	1,73	1,73	1,73	1,90	5,20	7,10	0,39	1,04	2,19	1,75	4,72	9,90	2,27	2,27	2,27	1,40	6,80	8,00
2,5+2,5+3,5	1,53	1,53	2,14	1,90	5,20	7,20	0,39	1,04	2,16	1,75	4,72	9,75	2,00	2,00	2,80	1,50	6,80	8,10

* Hinweis: Daten in blau hinterlegten Feldern sind vorläufig

Leistungsaufnahme Heizen [kW]			Gesamtstromaufnahme Heizen [A]				Saisonale Daten Kühlen				Saisonale Daten Heizen (durchschnittliches Klima)					Saisonale Daten Heizen (warmes Klima)				
Min.	Nom.	Max.	Min.	Nom.	Max.	Leistungsfaktor [%]	Label	SEER	Pdesign	Jahres-verbrauch	Label	SCOP	Pdesign	Jahres-verbrauch	Deklarierte Leistung bei -10 °C	Label	SCOP	Pdesign	Jahres-verbrauch	Deklarierte Leistung bei +2 °C
0,30	0,57	1,09	1,34	2,55	4,94	96	-	-	-	-	-	-	-	-	-	-	-	-	-	-
0,30	0,84	1,27	1,34	3,82	5,75	96	-	-	-	-	-	-	-	-	-	-	-	-	-	-
0,30	1,01	1,36	1,34	4,54	6,16	96	-	-	-	-	-	-	-	-	-	-	-	-	-	-
0,30	1,42	1,74	1,34	6,39	7,88	96	-	-	-	-	-	-	-	-	-	-	-	-	-	-
0,30	1,62	2,03	1,34	7,32	9,18	96	-	-	-	-	-	-	-	-	-	-	-	-	-	-
0,33	2,17	2,58	1,48	9,80	11,68	96	-	-	-	-	-	-	-	-	-	-	-	-	-	-
0,32	0,67	1,62	1,44	3,04	7,34	96	A+++	8,54	3,00	123	A++	4,60	3,60	1.095	3,10	A+++	5,38	3,80	989	3,80
0,32	0,77	1,60	1,44	3,49	7,25	96	A+++	8,51	3,50	144	A++	4,65	3,60	1.084	3,10	A+++	5,37	3,80	989	3,80
0,32	0,93	2,06	1,44	4,21	9,33	96	A++	8,47	4,00	166	A+	4,44	4,20	1.325	3,50	A+++	5,37	3,80	990	3,80
0,32	1,22	2,25	1,44	5,53	10,19	96	A+++	8,51	5,00	206	A+	4,30	4,80	1.562	4,00	A+++	5,37	3,80	990	3,80
0,32	1,42	2,23	1,44	6,44	10,10	96	A+++	8,50	5,20	215	A+	4,34	4,80	1.546	4,00	A+++	5,37	3,80	990	3,80
0,32	1,58	2,30	1,44	7,16	10,42	96	A++	8,48	5,20	215	A+	4,47	4,80	1.501	4,10	A+++	5,43	3,80	980	3,80
0,32	1,11	2,26	1,44	5,03	10,24	96	A++	8,45	4,00	166	A+	4,27	4,80	1.573	3,90	A+++	5,36	3,80	992	3,80
0,32	1,21	2,25	1,44	5,47	10,19	96	A+++	8,50	4,50	186	A+	4,30	4,80	1.563	3,90	A+++	5,36	3,80	992	3,80
0,32	1,48	2,26	1,44	6,69	10,24	96	A+++	8,53	5,20	214	A+	4,33	4,80	1.552	4,00	A+++	5,36	3,80	993	3,80
0,32	1,56	2,24	1,44	7,07	10,14	96	A+++	8,52	5,20	214	A+	4,36	4,80	1.541	4,00	A+++	5,36	3,80	992	3,80
0,32	1,53	2,28	1,44	6,93	10,32	96	A+++	8,51	5,20	214	A+	4,50	4,80	1.492	4,10	A+++	5,43	3,80	980	3,80
0,32	1,31	2,23	1,44	5,91	10,10	96	A+++	8,59	5,00	204	A+	4,38	4,80	1.533	3,90	A+++	5,36	3,80	992	3,80
0,32	1,53	2,35	1,44	6,93	10,64	96	A+++	8,58	5,20	213	A+	4,41	4,80	1.523	4,00	A+++	5,36	3,80	993	3,80
0,32	1,52	2,33	1,44	6,89	10,55	96	A+++	8,56	5,20	213	A+	4,45	4,80	1.508	4,00	A+++	5,37	3,80	991	3,80
0,32	1,50	2,33	1,44	6,80	10,52	96	A+++	8,53	5,20	214	A+	4,53	4,80	1.482	4,10	A+++	5,43	3,80	980	3,80
0,32	1,52	2,38	1,44	6,89	10,78	96	A+++	8,57	5,20	213	A+	4,40	5,00	1.590	4,10	A+++	5,35	3,80	993	3,80
0,32	1,51	2,36	1,44	6,84	10,69	96	A+++	8,55	5,20	213	A+	4,43	5,00	1.579	4,10	A+++	5,36	3,80	993	3,80
0,32	1,50	2,30	1,44	6,80	10,42	96	A+++	8,50	5,20	215	A+	4,52	5,00	1.548	4,20	A+++	5,43	3,80	980	3,80
0,32	1,50	2,35	1,44	6,80	10,62	96	A+++	8,54	5,20	213	A+	4,46	5,00	1.569	4,10	A+++	5,36	3,80	993	3,80
0,32	1,13	2,12	1,44	5,13	9,60	96	A+++	8,58	4,50	184	A++	4,60	5,00	1.522	4,10	A+++	5,45	3,80	976	3,80
0,32	1,26	2,10	1,44	5,69	9,51	96	A+++	8,51	5,20	214	A++	4,61	5,00	1.518	4,10	A+++	5,58	3,80	954	3,80
0,32	1,37	2,08	1,44	6,20	9,42	96	A+++	8,50	5,20	215	A++	4,63	5,00	1.512	4,10	A+++	5,57	3,80	954	3,80
0,32	1,62	2,13	1,44	7,35	9,65	96	A+++	8,50	5,20	215	A++	4,64	5,00	1.506	4,10	A+++	5,57	3,80	955	3,80
0,32	1,38	2,11	1,44	6,25	9,56	96	A+++	8,50	5,20	215	A++	4,66	5,00	1.500	4,10	A+++	5,57	3,80	955	3,80
0,32	1,32	2,09	1,44	5,98	9,47	96	A++	8,24	5,20	221	A++	4,83	5,00	1.449	4,20	A+++	5,60	3,80	949	3,80
0,32	1,37	2,14	1,44	6,20	9,69	96	A+++	8,50	5,20	215	A++	4,62	5,00	1.515	4,10	A+++	5,57	3,80	955	3,80
0,32	1,38	2,12	1,44	6,25	9,60	96	A+++	8,50	5,20	215	A++	4,63	5,00	1.509	4,10	A+++	5,56	3,80	956	3,80
0,32	1,37	2,16	1,44	6,21	9,78	96	A+++	8,50	5,20	215	A++	4,65	5,00	1.503	4,10	A+++	5,56	3,80	956	3,80
0,32	1,36	2,14	1,44	6,16	9,69	96	A+++	8,50	5,20	215	A++	4,67	5,00	1.498	4,10	A+++	5,56	3,80	957	3,80
0,32	1,31	2,07	1,44	5,94	9,38	96	A++	8,24	5,20	221	A++	4,85	5,00	1.443	4,20	A+++	5,59	3,80	951	3,80
0,32	1,38	2,12	1,44	6,25	9,60	96	A+++	8,52	5,20	214	A++	4,64	5,00	1.507	4,10	A+++	5,55	3,80	958	3,80
0,32	1,37	2,13	1,44	6,21	9,65	96	A+++	8,51	5,20	214	A++	4,66	5,00	1.501	4,10	A+++	5,55	3,80	958	3,80
0,32	1,36	2,11	1,44	6,16	9,56	96	A+++	8,50	5,20	214	A++	4,68	5,00	1.495	4,10	A+++	5,55	3,80	958	3,80
0,32	1,30	2,09	1,44	5,89	9,47	96	A++	8,17	5,20	223	A++	4,86	5,00	1.438	4,20	A+++	5,58	3,80	953	3,80
0,32	1,36	2,14	1,44	6,16	9,69	96	A+++	8,50	5,20	215	A++	4,70	5,00	1.489	4,10	A+++	5,55	3,80	957	3,80
0,32	1,39	2,13	1,44	6,30	9,65	96	A+++	8,51	5,20	214	A++	4,61	5,00	1.516	4,10	A+++	5,50	3,80	966	3,80
0,32	1,38	2,11	1,44	6,25	9,56	96	A+++	8,51	5,20	214	A++	4,63	5,00	1.510	4,10	A+++	5,50	3,80	966	3,80
0,32	1,37	2,12	1,44	6,21	9,60	96	A+++	8,50	5,20	214	A++	4,66	5,00	1.502	4,10	A+++	5,50	3,80	966	3,80
0,32	1,36	2,10	1,44	6,16	9,51	96	A+++	8,50	5,20	214	A++	4,68	5,00	1.496	4,10	A+++	5,50	3,80	966	3,80
0,32	1,29	2,08	1,44	5,85	9,42	96	A++	8,14	5,20	224	A++	4,88	5,00	1.434	4,20	A+++	5,56	3,80	957	3,80
0,32	1,37	2,09	1,44	6,21	9,47	96	A+++	8,51	5,20	214	A++	4,64	5,00	1.508	4,10	A+++	5,50	3,80	968	3,80
0,32	1,36	2,11	1,44	6,16	9,56	96	A+++	8,50	5,20	215	A++	4,67	5,00	1.499	4,10	A+++	5,49	3,80	968	3,80
0,32	1,35	2,11	1,44	6,12	9,56	96	A+++	8,50	5,20	214	A++	4,68	5,00	1.493	4,10	A+++	5,49	3,80	970	3,80
0,32	1,35	2,15	1,44	6,12	9,74	96	A+++	8,50	5,20	215	A++	4,68	5,00	1.496	4,10	A+++	5,49	3,80	968	3,80
0,32	1,36	2,07	1,44	6,16	9,38	96	A+++	8,50	5,20	215	A++	4,65	5,00	1.505	4,10	A+++	5,50	3,80	966	3,80
0,32	1,35	2,09	1,44	6,12	9,47	96	A+++	8,50	5,20	215	A++	4,67	5,00	1.496	4,10	A+++	5,50	3,80	966	3,80

Kombinationstabellen

Innengerät	Kühlleistung [kW]			Gesamtkühlleistung [kW]			Leistungsaufnahme Kühlen[kW]			Gesamtstromaufnahme Kühlen [A]			Heizleistung [kW]			Gesamtheizleistung [kW]		
	Raum A	Raum B	Raum C	Min.	Nom.	Max.	Min.	Nom.	Max.	Min.	Nom.	Max.	Raum A	Raum B	Raum C	Min.	Nom.	Max.
1,5	1,60	-	-	1,52	1,60	2,49	0,40	0,42	0,59	1,82	1,98	2,71	2,70	-	-	1,20	2,70	4,08
2,0	2,00	-	-	1,65	2,00	3,00	0,41	0,43	0,67	1,89	2,08	3,08	3,00	-	-	1,19	3,00	4,09
2,5	2,50	-	-	1,74	2,50	3,44	0,44	0,44	0,82	2,00	2,62	3,77	3,40	-	-	1,22	3,40	4,30
3,5	3,50	-	-	1,93	3,50	4,86	0,46	0,46	1,43	2,09	3,84	6,53	4,30	-	-	1,33	4,30	4,90
4,2	4,20	-	-	1,93	4,20	5,33	0,46	0,46	1,43	2,09	3,93	6,56	4,90	-	-	1,44	4,90	5,70
5,0	5,00	-	-	1,94	5,00	6,03	0,44	0,44	2,13	2,00	7,20	9,77	5,90	-	-	1,66	5,90	6,90
6,0	6,00	-	-	1,94	6,00	6,51	0,44	0,44	2,13	2,00	7,29	9,77	7,20	-	-	1,88	7,20	8,91
1,5+1,5	1,50	1,50	-	1,95	3,00	4,79	0,40	0,51	1,15	1,81	2,34	5,25	1,83	1,83	-	1,33	3,65	7,38
1,5+2,0	1,50	2,00	-	1,95	3,50	4,96	0,40	0,62	1,22	1,81	2,84	5,58	1,76	2,34	-	1,39	4,10	7,76
1,5+2,5	1,50	2,50	-	1,95	4,00	5,28	0,40	0,75	1,36	1,81	3,44	6,23	1,76	2,94	-	1,65	4,70	7,95
1,5+3,5	1,50	3,50	-	1,95	5,00	6,17	0,39	1,04	1,83	1,77	4,76	8,39	1,77	4,13	-	1,80	5,90	8,50
1,5+4,2	1,50	4,20	-	1,95	5,70	6,39	0,39	1,27	1,96	1,77	5,82	8,97	1,79	5,01	-	1,80	6,80	8,85
1,5+5,0	1,50	5,00	-	1,95	6,50	7,08	0,38	1,50	2,23	1,73	6,87	10,22	1,80	6,00	-	2,18	7,80	10,38
1,5+6,0	1,36	5,44	-	1,96	6,80	7,59	0,37	1,62	2,36	1,68	7,42	10,79	1,72	6,88	-	2,46	8,60	10,58
2,0+2,0	2,00	2,00	-	1,95	4,00	5,12	0,40	0,75	1,29	1,81	3,44	5,91	2,40	2,40	-	1,65	4,80	7,95
2,0+2,5	2,00	2,50	-	1,95	4,50	5,44	0,40	0,89	1,43	1,81	4,08	6,56	2,36	2,94	-	1,65	5,30	8,12
2,0+3,5	2,00	3,50	-	1,95	5,50	6,30	0,39	1,17	1,91	1,77	5,36	8,76	2,36	4,14	-	1,80	6,50	8,67
2,0+4,2	2,00	4,20	-	1,95	6,20	6,51	0,39	1,43	2,05	1,77	6,55	9,37	2,39	5,01	-	1,80	7,40	9,03
2,0+5,0	1,94	4,86	-	1,95	6,80	7,26	0,38	1,59	2,36	1,73	7,28	10,79	2,37	5,93	-	2,18	8,30	10,56
2,0+6,0	1,70	5,10	-	1,96	6,80	7,71	0,37	1,61	2,45	1,68	7,37	11,20	2,15	6,45	-	2,46	8,60	10,75
2,5+2,5	2,50	2,50	-	1,95	5,00	6,10	0,41	1,01	1,78	1,89	4,63	8,15	2,95	2,95	-	1,65	5,90	8,49
2,5+3,5	2,50	3,50	-	1,95	6,00	6,57	0,40	1,29	2,11	1,81	5,91	9,65	2,96	4,14	-	1,89	7,10	9,03
2,5+4,2	2,50	4,20	-	1,95	6,70	6,95	0,40	1,51	2,38	1,81	6,92	10,88	2,99	5,01	-	1,89	8,00	9,29
2,5+5,0	2,27	4,53	-	1,95	6,80	7,37	0,37	1,50	2,45	1,68	6,87	11,20	2,87	5,73	-	2,27	8,60	10,68
2,5+6,0	2,00	4,80	-	1,96	6,80	7,71	0,35	1,48	2,45	1,60	6,78	11,20	2,53	6,07	-	2,55	8,60	10,88
3,5+3,5	3,40	3,40	-	1,95	6,80	7,13	0,38	1,45	2,37	1,73	6,64	10,83	4,15	4,15	-	2,17	8,30	9,38
3,5+4,2	3,09	3,71	-	1,95	6,80	7,24	0,38	1,45	2,46	1,73	6,64	11,24	3,91	4,69	-	2,17	8,60	9,47
3,5+5,0	2,80	4,00	-	1,95	6,80	7,76	0,35	1,42	2,78	1,60	6,50	12,71	3,54	5,06	-	2,56	8,60	10,90
3,5+6,0	2,51	4,29	-	2,26	6,80	8,07	0,40	1,40	2,72	1,81	6,41	12,46	3,17	5,43	-	2,74	8,60	11,01
4,2+4,2	3,40	3,40	-	1,95	6,80	7,14	0,38	1,44	2,37	1,73	6,60	10,83	4,30	4,30	-	2,17	8,60	9,56
4,2+5,0	3,10	3,70	-	1,95	6,80	7,77	0,35	1,41	2,78	1,60	6,46	12,71	3,93	4,67	-	2,56	8,60	10,91
4,2+6,0	2,80	4,00	-	2,26	6,80	8,08	0,40	1,40	2,72	1,81	6,41	12,46	3,54	5,06	-	2,74	8,60	11,02
5,0+5,0	3,40	3,40	-	2,34	6,80	8,22	0,43	1,38	2,98	1,98	6,32	13,65	4,30	4,30	-	2,94	8,60	11,10
5,0+6,0	3,09	3,71	-	2,47	6,80	8,45	0,44	1,37	2,92	2,02	6,28	13,36	3,91	4,69	-	3,14	8,60	11,10
1,5+1,5+1,5	1,50	1,50	1,50	1,96	4,50	6,40	0,39	0,61	1,57	1,77	2,80	7,17	1,83	1,83	1,83	1,80	5,50	9,92
1,5+1,5+2,0	1,44	1,44	1,92	1,96	4,80	6,56	0,39	0,70	1,65	1,77	3,21	7,54	1,83	1,83	2,44	1,94	6,10	10,10
1,5+1,5+2,5	1,42	1,42	2,36	1,96	5,20	6,72	0,39	0,83	1,73	1,77	3,81	7,90	1,83	1,83	3,05	2,09	6,70	10,18
1,5+1,5+3,5	1,50	1,50	3,50	1,96	6,50	7,11	0,38	1,56	1,92	1,73	7,14	8,80	1,85	1,85	4,31	2,31	8,00	10,29
1,5+1,5+4,2	1,42	1,42	3,97	1,96	6,80	7,33	0,38	1,80	2,05	1,73	8,24	9,37	1,79	1,79	5,02	2,31	8,60	10,29
1,5+1,5+5,0	1,28	1,28	4,25	1,96	6,80	7,74	0,36	1,75	2,22	1,64	8,01	10,14	1,61	1,61	5,38	2,71	8,60	10,46
1,5+1,5+6,0	1,13	1,13	4,53	2,31	6,80	7,99	0,40	1,73	2,17	1,85	7,92	9,94	1,43	1,43	5,73	2,93	8,60	10,59
1,5+2,0+2,0	1,50	2,00	2,00	1,96	5,50	6,48	0,39	1,01	1,61	1,77	4,63	7,37	1,83	2,44	2,44	2,01	6,70	10,26
1,5+2,0+2,5	1,50	2,00	2,50	1,96	6,00	6,87	0,39	1,32	1,81	1,77	6,05	8,26	1,83	2,43	3,04	2,10	7,30	10,36
1,5+2,0+3,5	1,46	1,94	3,40	1,96	6,80	7,25	0,38	1,80	2,01	1,73	8,24	9,21	1,82	2,43	4,25	2,31	8,50	10,45
1,5+2,0+4,2	1,32	1,77	3,71	1,96	6,80	7,47	0,38	1,79	2,14	1,73	8,20	9,78	1,68	2,23	4,69	2,31	8,60	10,46
1,5+2,0+5,0	1,20	1,60	4,00	1,96	6,80	7,87	0,36	1,74	2,31	1,64	7,97	10,55	1,52	2,02	5,06	2,71	8,60	10,88
1,5+2,0+6,0	1,07	1,43	4,29	2,31	6,80	8,13	0,40	1,72	2,26	1,85	7,88	10,35	1,36	1,81	5,43	2,93	8,60	10,89
1,5+2,5+2,5	1,50	2,50	2,50	1,96	6,50	7,10	0,38	1,63	1,92	1,73	7,46	8,80	1,85	3,08	3,08	2,20	8,00	10,47
1,5+2,5+3,5	1,36	2,27	3,17	1,96	6,80	7,60	0,36	1,79	2,23	1,64	8,20	10,18	1,72	2,87	4,01	2,40	8,60	10,58
1,5+2,5+4,2	1,24	2,07	3,48	1,96	6,80	7,81	0,36	1,78	2,35	1,64	8,15	10,75	1,57	2,62	4,40	2,41	8,60	10,58
1,5+2,5+5,0	1,13	1,89	3,78	1,96	6,80	7,95	0,36	1,74	2,35	1,64	7,97	10,75	1,43	2,39	4,78	2,81	8,60	11,00
1,5+2,5+6,0	1,02	1,70	4,08	2,31	6,80	8,42	0,41	1,71	2,44	1,89	7,83	11,16	1,29	2,15	5,16	3,02	8,60	11,00
1,5+3,5+3,5	1,20	2,80	2,80	1,96	6,80	7,94	0,37	1,77	2,45	1,68	8,11	11,20	1,52	3,54	3,54	2,69	8,60	10,59
1,5+3,5+4,2	1,11	2,59	3,10	1,96	6,80	8,13	0,37	1,76	2,58	1,68	8,06	11,81	1,40	3,27	3,93	2,69	8,60	10,59
1,5+3,5+5,0	1,02	2,38	3,40	1,96	6,80	8,46	0,33	1,72	2,72	1,52	7,88	12,46	1,29	3,01	4,30	3,00	8,60	10,93
1,5+3,5+6,0	0,93	2,16	3,71	2,31	6,80	8,56	0,41	1,70	2,53	1,89	7,79	11,57	1,17	2,74	4,69	2,93	8,60	10,93
1,5+4,2+4,2	1,03	2,88	2,88	1,96	6,80	8,26	0,37	1,75	2,68	1,68	8,01	12,26	1,30	3,65	3,65	2,69	8,60	10,68
1,5+4,2+5,0	0,95	2,67	3,18	1,96	6,80	8,53	0,33	1,71	2,77	1,52	7,83	12,67	1,21	3,38	4,02	3,00	8,60	10,99
2,0+2,0+2,0	2,00	2,00	2,00	1,96	6,00	6,64	0,39	1,34	1,68	1,77	6,14	7,70	2,50	2,50	2,50	2,01	7,50	10,44
2,0+2,0+2,5	2,00	2,00	2,50	1,96	6,50	7,03	0,39	1,63	1,89	1,77	7,46	8,64	2,46	2,46	3,08	2,10	8,00	10,52
2,0+2,0+3,5	1,81	1,81	3,17	1,96	6,80	7,40	0,38	1,79	2,09	1,73	8,20	9,57	2,29	2,29	4,01	2,31	8,60	10,63
2,0+2,0+4,2	1,66	1,66	3,48	1,96	6,80	7,61	0,38	1,78	2,23	1,73	8,15	10,18	2,10	2,10	4,40	2,31	8,60	10,63
2,0+2,0+5,0	1,51	1,51	3,78	1,96	6,80	8,01	0,36	1,74	2,39	1,64	7,97	10,96	1,91	1,91	4,78	2,71	8,60	10,82
2,0+2,0+6,0	1,36	1,36	4,08	2,31	6,80	8,27	0,40	1,71	2,35	1,85	7,83	10,75	1,72	1,72	5,16	2,93	8,60	10,95
2,0+2,5+2,5	1,94	2,43	2,43	1,96	6,80	7,24	0,38	1,77	2,01	1,73	8,11	9,21	2,43	3,04	3,04	2,20	8,50	10,54
2,0+2,5+3,5	1,70	2,13	2,98	1,96	6,80	7,74	0,36	1,76	2,31	1,64	8,06	10,55	2,15	2,69	3,76	2,40	8,60	10,63
2,0+2,5+4,2	1,56	1,95	3,28	1,96	6,80	7,94	0,36	1,75	2,45	1,64	8,01	11,20	1,98	2,47	4,15	2,41	8,60	10,64
2,0+2,5+5,0	1,43	1,79	3,58	1,96	6,80	8,08	0,36	1,71	2,44	1,64	7,83	11,16	1,81	2,26	4,53	2,81	8,60	11,06
2,0+2,5+6,0	1,30	1,62	3,89	2,31	6,80	8,55	0,41	1,69	2,53	1,89	7,74	11,57	1,64	2,05	4,91	3,02	8,60	11,07
2,0+3,5+3,5	1,51	2,64	2,64	1,96	6,80	8,07	0,37	1,74	2,54	1,68	7,97	11,61	1,91	3,34	3,34	2,69	8,60	10,76
2,0+3,5+4,2	1,40	2,45	2,94	1,96	6,80	8,25	0,37	1,74	2,68	1,68	7,97	12,26	1,77	3,10	3,72	2,69	8,60	10,76
2,0+3,5+5,0	1,30	2,27	3,24	2,28	6,80	8,58	0,40	1,69	2,82	1,85	7,74	12,91	1,64	2,87	4,10	3,00	8,60	11,11

Leistungsaufnahme Heizen [kW]			Gesamtstromaufnahme Heizen [A]				Saisonale Daten Kühlen				Saisonale Daten Heizen (durchschnittliches Klima)					Saisonale Daten Heizen (warmes Klima)				
Min.	Nom.	Max.	Min.	Nom.	Max.	Leistungsfaktor (%)	Label	SEER	Pdesign	Jahres-verbrauch	Label	SCOP	Pdesign	Jahres-verbrauch	Deklarierte Leistung bei -10 °C	Label	SCOP	Pdesign	Jahres-verbrauch	Deklarierte Leistung bei +2 °C
0,34	0,72	1,22	1,55	3,35	5,59	95	-	-	-	-	-	-	-	-	-	-	-	-	-	-
0,34	0,81	1,28	1,57	3,70	5,64	95	-	-	-	-	-	-	-	-	-	-	-	-	-	-
0,35	1,02	1,37	1,61	4,72	6,08	95	-	-	-	-	-	-	-	-	-	-	-	-	-	-
0,37	1,41	1,75	1,67	6,50	7,15	95	-	-	-	-	-	-	-	-	-	-	-	-	-	-
0,40	1,58	2,04	1,82	7,25	7,15	95	-	-	-	-	-	-	-	-	-	-	-	-	-	-
0,39	1,92	2,59	1,78	8,78	8,70	95	-	-	-	-	-	-	-	-	-	-	-	-	-	-
0,37	2,39	2,64	1,69	10,94	12,08	95	-	-	-	-	-	-	-	-	-	-	-	-	-	-
0,29	0,82	1,83	1,31	3,75	8,38	95	A++	6,33	3,00	166	A	3,85	3,80	1.380	0,73	A+++	6,08	4,40	1.012	0
0,30	0,94	1,99	1,37	4,31	9,09	95	A++	6,54	3,50	187	A	3,85	3,80	1.380	0,72	A+++	6,10	4,40	1.010	0
0,36	1,10	2,06	1,63	5,04	9,43	95	A++	6,73	4,00	208	A	3,87	3,80	1.373	0,71	A+++	6,11	4,40	1.008	0
0,37	1,45	2,35	1,68	6,61	10,74	95	A++	6,77	5,00	258	A	3,86	4,30	1.558	0,91	A+++	6,13	4,40	1.005	0
0,37	1,72	2,57	1,68	7,88	11,75	95	A++	6,81	5,70	293	A	3,88	4,30	1.548	0,90	A+++	6,14	4,40	1.003	0
0,45	2,03	2,91	2,06	9,27	13,31	95	A++	6,83	6,50	333	A	3,87	4,50	1.628	0,95	A+++	6,17	4,40	998	0
0,48	2,28	2,67	2,19	10,44	12,21	95	A++	6,78	6,80	351	A	3,91	4,80	1.717	1,07	A+++	6,21	4,40	992	0
0,36	1,01	2,31	1,63	4,63	9,47	95	A++	6,73	4,00	208	A	3,91	3,80	1.361	0,71	A+++	6,10	4,40	1.009	0
0,36	1,17	2,32	1,63	5,34	9,81	95	A++	6,77	4,50	232	A	3,92	3,80	1.354	0,70	A+++	6,12	4,40	1.007	0
0,37	1,52	2,43	1,68	6,94	11,12	95	A++	6,87	5,50	280	A	3,86	4,30	1.558	0,91	A+++	6,13	4,40	1.004	0
0,37	1,83	2,66	1,68	8,38	12,17	95	A++	6,84	6,20	317	A	3,88	4,30	1.550	0,90	A+++	6,15	4,40	1.002	0
0,45	2,18	3,00	2,06	9,98	13,73	95	A++	6,75	6,80	353	A	3,90	4,50	1.612	0,95	A+++	6,19	4,40	996	0
0,48	2,24	2,74	2,19	10,26	12,55	95	A++	6,70	6,80	355	A	3,93	4,80	1.710	1,07	A+++	6,22	4,40	990	0
0,36	1,33	2,36	1,63	6,08	10,78	95	A++	6,78	5,00	258	A	3,85	4,00	1.455	0,78	A+++	6,14	4,40	1.004	0
0,38	1,72	2,66	1,72	7,86	12,17	95	A++	6,90	6,00	305	A	3,83	4,30	1.569	0,90	A+++	6,13	4,40	1.004	0
0,38	2,03	2,82	1,72	9,31	12,93	95	A++	6,94	6,70	338	A	3,86	4,30	1.559	0,89	A+++	6,14	4,40	1.003	0
0,46	2,24	3,09	2,11	10,26	14,15	95	A++	6,89	6,80	346	A	3,84	4,50	1.637	0,91	A+++	6,14	4,40	1.003	0
0,50	2,22	2,77	2,28	10,17	12,67	95	A++	6,86	6,80	347	A	3,91	4,80	1.716	1,00	A+++	6,14	4,40	1.002	0
0,42	2,18	2,86	1,94	9,98	13,09	95	A++	6,97	6,80	341	A+	4,00	4,80	1.680	1,07	A+++	6,14	4,40	1.003	0
0,42	2,26	2,91	1,94	10,35	13,31	95	A++	6,95	6,80	343	A+	4,01	4,80	1.675	1,05	A+++	6,14	4,40	1.002	0
0,51	2,22	3,13	2,32	10,17	14,32	95	A++	6,88	6,80	346	A+	4,01	4,80	1.675	1,02	A+++	6,14	4,40	1.003	0
0,52	2,21	2,76	2,37	10,12	12,63	95	A++	6,85	6,80	347	A+	4,06	4,80	1.652	1,01	A+++	6,14	4,40	1.002	0
0,42	2,22	2,94	1,94	10,17	13,47	95	A++	6,93	6,80	343	A+	4,00	4,80	1.679	1,04	A+++	6,16	4,40	1.000	0
0,51	2,21	3,19	2,32	10,12	14,61	95	A++	6,86	6,80	347	A	3,93	5,20	1.851	1,19	A+++	6,15	4,40	1.001	0
0,51	2,20	2,79	2,32	10,07	12,76	95	A++	6,84	6,80	348	A+	4,03	5,20	1.804	1,18	A+++	6,15	4,40	1.002	0
0,59	2,17	3,11	2,71	9,94	14,23	95	A++	6,84	6,80	348	A+	4,06	5,20	1.793	1,15	A+++	6,14	4,40	1.002	0
0,60	2,15	2,72	2,75	9,84	12,46	95	A++	6,82	6,80	349	A+	4,09	5,20	1.779	1,12	A+++	6,14	4,40	1.003	0
0,37	1,13	2,26	1,69	5,15	10,36	95	A+++	8,54	4,50	185	A+	4,07	5,30	1.822	1,11	A+++	5,65	4,40	1.090	0
0,40	1,29	2,34	1,83	5,91	10,69	95	A+++	8,52	4,80	198	A+	4,08	5,30	1.817	1,10	A+++	5,65	4,40	1.089	0
0,42	1,48	2,37	1,93	6,80	10,86	95	A+++	8,50	5,00	206	A+	4,09	5,30	1.810	1,09	A+++	5,66	4,40	1.089	0
0,44	1,82	2,49	2,02	8,35	11,41	95	A++	7,85	6,50	290	A+	4,14	5,30	1.793	1,07	A+++	5,66	4,40	1.087	0
0,44	2,03	2,49	2,02	9,30	11,41	95	A++	7,71	6,80	309	A+	4,15	5,30	1.786	1,06	A+++	5,67	4,40	1.086	0
0,55	2,01	2,57	2,50	9,20	11,75	95	A++	7,64	6,80	312	A+	4,23	5,30	1.752	1,02	A+++	5,69	4,40	1.081	0
0,55	1,99	2,31	2,50	9,11	10,57	95	A++	7,62	6,80	313	A+	4,27	5,30	1.735	1,00	A+++	5,71	4,40	1.079	0
0,41	1,60	2,41	1,89	7,31	11,03	95	A++	8,17	5,50	236	A+	4,09	5,30	1.814	1,09	A+++	5,66	4,40	1.088	0
0,42	1,73	2,44	1,94	7,93	11,16	95	A++	7,90	6,00	266	A+	4,10	5,30	1.807	1,08	A+++	5,66	4,40	1.087	0
0,44	2,00	2,58	2,02	9,14	11,79	95	A++	7,71	6,80	309	A+	4,14	5,30	1.793	1,07	A+++	5,67	4,40	1.085	0
0,44	2,01	2,57	2,02	9,20	11,75	95	A++	7,69	6,80	310	A+	4,15	5,30	1.786	1,06	A+++	5,68	4,40	1.084	0
0,55	2,00	2,64	2,50	9,16	12,08	95	A++	7,63	6,80	312	A+	4,23	5,30	1.752	1,02	A+++	5,70	4,40	1.080	0
0,55	1,98	2,38	2,50	9,07	10,91	95	A++	7,60	6,80	313	A+	4,27	5,30	1.735	1,00	A+++	5,71	4,40	1.077	0
0,45	1,89	2,44	2,06	8,64	11,16	95	A++	7,76	6,50	294	A+	4,12	5,30	1.800	1,08	A+++	5,67	4,40	1.086	0
0,47	2,02	2,57	2,15	9,25	11,75	95	A++	7,69	6,80	310	A+	4,16	5,30	1.782	1,06	A+++	5,68	4,40	1.084	0
0,47	2,00	2,57	2,15	9,16	11,75	95	A++	7,67	6,80	310	A+	4,19	5,30	1.768	1,04	A+++	5,68	4,40	1.084	0
0,56	1,99	2,64	2,58	9,11	12,08	95	A++	7,61	6,80	313	A+	4,27	5,30	1.735	1,00	A+++	5,71	4,40	1.079	0
0,57	1,97	2,38	2,62	9,02	10,91	95	A++	7,59	6,80	314	A+	4,31	5,30	1.719	0,99	A+++	5,72	4,40	1.077	0
0,55	1,99	2,57	2,50	9,11	11,75	95	A++	7,67	6,80	311	A+	4,20	5,30	1.765	1,04	A+++	5,69	4,40	1.082	0
0,55	1,98	2,56	2,50	9,07	11,71	95	A++	7,65	6,80	311	A+	4,22	5,30	1.755	1,03	A+++	5,69	4,40	1.082	0
0,62	1,97	2,59	2,84	9,02	11,87	95	A++	7,58	6,80	314	A+	4,30	5,30	1.722	0,99	A+++	5,72	4,40	1.077	0
0,55	1,96	2,37	2,50	8,98	10,86	95	A++	7,56	6,80	315	A+	4,34	5,30	1.707	0,97	A+++	5,73	4,40	1.075	0
0,55	1,98	2,59	2,50	9,07	11,87	95	A++	7,63	6,80	312	A+	4,24	5,30	1.748	1,02	A+++	5,71	4,40	1.079	0
0,62	1,96	2,67	2,84	8,98	12,21	95	A++	7,56	6,80	315	A+	4,32	5,30	1.716	0,98	A+++	5,73	4,40	1.075	0
0,41	1,65	2,48	1,89	7,57	11,37	95	A++	7,84	6,00	268	A+	4,07	5,30	1.821	1,10	A+++	5,67	4,40	1.086	0
0,42	1,79	2,52	1,94	8,17	11,54	95	A++	7,76	6,50	294	A+	4,09	5,30	1.814	1,09	A+++	5,68	4,40	1.085	0
0,44	2,04	2,65	2,02	9,34	12,13	95	A++	7,69	6,80	310	A+	4,13	5,30	1.796	1,07	A+++	5,69	4,40	1.083	0
0,44	2,02	2,65	2,02	9,25	12,13	95	A++	7,67	6,80	310	A+	4,14	5,30	1.789	1,06	A+++	5,69	4,40	1.082	0
0,55	2,00	2,72	2,50	9,16	12,46	95	A++	7,61	6,80	313	A+	4,22	5,30	1.755	1,03	A+++	5,72	4,40	1.077	0
0,55	1,99	2,46	2,50	9,11	11,24	95	A++	7,59	6,80	314	A+	4,26	5,30	1.739	1,01	A+++	5,73	4,40	1.075	0
0,43	1,95	2,61	1,98	8,91	11,96	95	A++	7,71	6,80	309	A+	4,10	5,30	1.807	1,08	A+++	5,68	4,40	1.084	0
0,46	2,02	2,65	2,11	9,25	12,13	95	A++	7,69	6,80	310	A+	4,14	5,30	1.789	1,06	A+++	5,69	4,40	1.082	0
0,46	2,01	2,64	2,11	9,20	12,08	95	A++	7,68	6,80	310	A+	4,16	5,30	1.782	1,06	A+++	5,70	4,40	1.081	0
0,56	1,98	2,75	2,58	9,07	12,59	95	A++	7,61	6,80	313	A+	4,24	5,30	1.748	1,02	A+++	5,72	4,40	1.076	0
0,56	1,98	2,43	2,58	9,07	11,12	95	A++	7,58	6,80	314	A+	4,28	5,30	1.732	1,00	A+++	5,73	4,40	1.074	0
0,52	2,00	2,70	2,37	9,16	12,34	95	A++	7,67	6,80	311	A+	4,18	5,30	1.772	1,05	A+++	5,71	4,40	1.079	0
0,52	1,99	2,69	2,37	9,11	12,29	95	A++	7,65	6,80	311	A+	4,20	5,30	1.765	1,04	A+++	5,71	4,40	1.078	0
0,58	1,98	2,82	2,67	9,07	12,88	95	A++	7,58	6,80	314	A+	4,28	5,30	1.732	1,00	A+++	5,73	4,40	1.074	0

Kombinationstabellen

Innengerät	Kühlleistung [kW]			Gesamtkühlleistung [kW]			Leistungsaufnahme Kühlen[kW]			Gesamtstromaufnahme Kühlen [A]			Heizleistung [kW]			Gesamtheizleistung [kW]		
	Raum A	Raum B	Raum C	Min.	Nom.	Max.	Min.	Nom.	Max.	Min.	Nom.	Max.	Raum A	Raum B	Raum C	Min.	Nom.	Max.
2,0+4,2+4,2	1,31	2,75	2,75	1,96	6,80	8,37	0,37	1,73	2,77	1,68	7,92	12,67	1,65	3,47	3,47	2,69	8,60	10,77
2,5+2,5+2,5	2,27	2,27	2,27	1,96	6,80	7,53	0,38	1,76	2,18	1,73	8,06	9,98	2,87	2,87	2,87	2,31	8,60	10,65
2,5+2,5+3,5	2,00	2,00	2,80	1,96	6,80	7,94	0,36	1,72	2,45	1,64	7,88	11,20	2,53	2,53	3,54	2,50	8,60	10,87
2,5+2,5+4,2	1,85	1,85	3,10	1,96	6,80	8,12	0,36	1,71	2,58	1,64	7,83	11,81	2,34	2,34	3,93	2,50	8,60	10,88
2,5+2,5+5,0	1,70	1,70	3,40	2,28	6,80	8,45	0,40	1,67	2,72	1,85	7,65	12,46	2,15	2,15	4,30	2,91	8,60	11,07
2,5+2,5+6,0	1,55	1,55	3,71	2,42	6,80	8,74	0,40	1,65	2,67	1,85	7,56	12,22	1,95	1,95	4,69	3,12	8,60	11,08
2,5+3,5+3,5	1,79	2,51	2,51	2,27	6,80	8,30	0,40	1,70	2,72	1,85	7,79	12,46	2,26	3,17	3,17	2,78	8,60	11,00
2,5+3,5+4,2	1,67	2,33	2,80	2,27	6,80	8,43	0,40	1,69	2,82	1,85	7,74	12,91	2,11	2,95	3,54	2,79	8,60	11,01
2,5+3,5+5,0	1,55	2,16	3,09	2,48	6,80	8,74	0,42	1,65	2,96	1,94	7,56	13,56	1,95	2,74	3,91	3,19	8,60	11,08
2,5+4,2+4,2	1,56	2,62	2,62	2,27	6,80	8,49	0,40	1,68	2,87	1,85	7,69	13,12	1,97	3,31	3,31	2,79	8,60	11,01
3,5+3,5+3,5	2,27	2,27	2,27	2,38	6,80	8,59	0,40	1,68	2,96	1,81	7,69	13,56	2,87	2,87	2,87	2,98	8,60	11,06

* Hinweis: Daten in blau hinterlegten Feldern sind vorläufig

Leistungsaufnahme Heizen [kW]			Gesamtstromaufnahme Heizen [A]				Saisonale Daten Kühlen				Saisonale Daten Heizen (durchschnittliches Klima)					Saisonale Daten Heizen (warmes Klima)				
Min.	Nom.	Max.	Min.	Nom.	Max.	Leistungsfaktor [%]	Label	SEER	Pdesign	Jahres-verbrauch	Label	SCOP	Pdesign	Jahres-verbrauch	Deklarierte Leistung bei -10 °C	Label	SCOP	Pdesign	Jahres-verbrauch	Deklarierte Leistung bei +2 °C
0,52	1,97	2,69	2,37	9,02	12,29	95	A++	7,63	6,80	312	A+	4,32	5,30	1.716	0,98	A+++	5,69	4,40	1.082	0
0,45	1,99	2,64	2,06	9,11	12,08	95	A++	7,70	6,80	310	A+	4,12	5,30	1.800	1,08	A+++	5,69	4,40	1.083	0
0,48	1,99	2,72	2,19	9,11	12,46	95	A++	7,62	6,80	313	A+	4,16	5,30	1.782	1,06	A+++	5,70	4,40	1.081	0
0,48	1,97	2,72	2,19	9,02	12,46	95	A++	7,60	6,80	313	A+	4,18	5,30	1.775	1,05	A+++	5,70	4,40	1.080	0
0,58	1,96	2,78	2,67	8,98	12,72	95	A++	7,53	6,80	316	A+	4,26	5,30	1.742	1,01	A+++	5,73	4,40	1.075	0
0,58	1,94	2,43	2,67	8,88	11,12	95	A++	7,51	6,80	317	A+	4,30	5,30	1.726	0,99	A+++	5,73	4,40	1.074	0
0,53	1,96	2,72	2,41	8,98	12,46	95	A++	7,59	6,80	314	A+	4,20	5,30	1.765	1,04	A+++	5,71	4,40	1.077	0
0,53	1,96	2,71	2,41	8,98	12,42	95	A++	7,58	6,80	314	A+	4,22	5,30	1.758	1,03	A+++	5,72	4,40	1.077	0
0,60	1,90	2,74	2,75	8,70	12,55	95	A++	7,50	6,80	317	A+	4,30	5,30	1.726	0,99	A+++	5,74	4,40	1.073	0
0,53	1,95	2,71	2,41	8,93	12,42	95	A++	7,56	6,80	315	A+	4,23	5,30	1.752	1,02	A+++	5,72	4,40	1.077	0
0,57	1,94	2,79	2,62	8,88	12,76	95	A++	7,57	6,80	315	A+	4,24	5,30	1.748	1,02	A+++	5,72	4,40	1.076	0

Kombinationstabellen

Innengerät	Kühlleistung [kW]				Gesamtkühlleistung [kW]			Leistungsaufnahme Kühlen[kW]			Gesamtstromaufnahme Kühlen [A]			Heizleistung [kW]				Gesamtheizleistung [kW]		
	Raum A	Raum B	Raum C	Raum D	Min.	Nom.	Max.	Min.	Nom.	Max.	Min.	Nom.	Max.	Raum A	Raum B	Raum C	Raum D	Min.	Nom.	Max.
1,5	1,60	-	-	-	1,57	1,60	2,49	0,40	0,42	0,59	1,82	1,98	2,71	2,70	-	-	-	1,23	2,70	4,08
2,0	2,00	-	-	-	1,65	2,00	3,00	0,42	0,43	0,67	1,91	2,08	3,08	3,00	-	-	-	1,23	3,00	4,09
2,5	2,50	-	-	-	1,74	2,50	3,44	0,44	0,44	0,82	2,00	2,62	3,77	3,40	-	-	-	1,27	3,40	4,30
3,5	3,50	-	-	-	1,93	3,50	4,86	0,46	0,46	1,43	2,09	3,84	6,53	4,30	-	-	-	1,39	4,30	4,90
4,2	4,20	-	-	-	1,93	4,20	5,33	0,46	0,46	1,43	2,09	3,93	6,56	5,00	-	-	-	1,44	5,00	5,70
5,0	5,00	-	-	-	1,94	5,00	6,03	0,44	0,44	2,13	2,00	7,20	9,77	6,00	-	-	-	1,66	6,00	6,90
6,0	6,00	-	-	-	1,94	6,00	6,51	0,44	0,44	2,13	2,00	7,29	9,77	7,20	-	-	-	1,88	7,20	8,91
1,5+1,5	1,50	1,50	-	-	1,95	3,00	4,79	0,40	0,51	1,15	1,81	2,34	5,25	1,85	1,85	-	-	1,39	3,70	7,38
1,5+2,0	1,50	2,00	-	-	1,95	3,50	4,96	0,40	0,62	1,22	1,81	2,84	5,58	1,80	2,40	-	-	1,45	4,20	7,76
1,5+2,5	1,50	2,50	-	-	1,95	4,00	5,28	0,40	0,75	1,36	1,81	3,44	6,23	1,80	3,00	-	-	1,65	4,80	7,95
1,5+3,5	1,50	3,50	-	-	1,95	5,00	6,17	0,39	1,04	1,83	1,77	4,76	8,39	1,80	4,20	-	-	1,80	6,00	8,50
1,5+4,2	1,50	4,20	-	-	1,95	5,70	6,39	0,39	1,27	1,96	1,77	5,82	8,97	1,82	5,08	-	-	1,80	6,90	8,85
1,5+5,0	1,50	5,00	-	-	1,95	6,50	7,08	0,38	1,50	2,23	1,73	6,87	10,22	1,82	6,08	-	-	2,18	7,90	10,38
1,5+6,0	1,36	5,44	-	-	1,96	6,80	7,59	0,37	1,62	2,36	1,68	7,42	10,79	1,72	6,88	-	-	2,46	8,60	10,58
2,0+2,0	2,00	2,00	-	-	1,95	4,00	5,12	0,40	0,75	1,29	1,81	3,44	5,91	2,40	2,40	-	-	1,65	4,80	7,95
2,0+2,5	2,00	2,50	-	-	1,95	4,50	5,44	0,40	0,89	1,43	1,81	4,08	6,56	2,40	3,00	-	-	1,65	5,40	8,12
2,0+3,5	2,00	3,50	-	-	1,95	5,50	6,30	0,39	1,17	1,91	1,77	5,36	8,76	2,40	4,20	-	-	1,80	6,60	8,67
2,0+4,2	2,00	4,20	-	-	1,95	6,20	6,51	0,39	1,43	2,05	1,77	6,55	9,37	2,42	5,08	-	-	1,80	7,50	9,03
2,0+5,0	1,94	4,86	-	-	1,95	6,80	7,26	0,38	1,59	2,36	1,73	7,28	10,79	2,40	6,00	-	-	2,18	8,40	10,56
2,0+6,0	1,70	5,10	-	-	1,96	6,80	7,71	0,37	1,61	2,45	1,68	7,37	11,20	2,15	6,45	-	-	2,46	8,60	10,75
2,5+2,5	2,50	2,50	-	-	1,95	5,00	6,10	0,41	1,01	1,78	1,89	4,63	8,15	3,00	3,00	-	-	1,65	6,00	8,49
2,5+3,5	2,50	3,50	-	-	1,95	6,00	6,57	0,40	1,29	2,11	1,81	5,91	9,65	3,00	4,20	-	-	1,89	7,20	9,03
2,5+4,2	2,50	4,20	-	-	1,95	6,70	6,95	0,40	1,51	2,38	1,81	6,92	10,88	3,02	5,08	-	-	1,89	8,10	9,29
2,5+5,0	2,27	4,53	-	-	1,95	6,80	7,37	0,37	1,50	2,45	1,68	6,87	11,20	2,87	5,73	-	-	2,27	8,60	10,68
2,5+6,0	2,00	4,80	-	-	1,96	6,80	7,71	0,35	1,48	2,45	1,60	6,78	11,20	2,53	6,07	-	-	2,55	8,60	10,88
3,5+3,5	3,40	3,40	-	-	1,95	6,80	7,13	0,38	1,45	2,37	1,73	6,64	10,83	4,20	4,20	-	-	2,17	8,40	9,38
3,5+4,2	3,09	3,71	-	-	1,95	6,80	7,24	0,38	1,45	2,46	1,73	6,64	11,24	3,91	4,69	-	-	2,17	8,60	9,47
3,5+5,0	2,80	4,00	-	-	1,95	6,80	7,76	0,35	1,42	2,78	1,60	6,50	12,71	3,54	5,06	-	-	2,56	8,60	10,90
3,5+6,0	2,51	4,29	-	-	2,26	6,80	8,07	0,40	1,40	2,72	1,81	6,41	12,46	3,17	5,43	-	-	2,74	8,60	11,01
4,2+4,2	3,40	3,40	-	-	1,95	6,80	7,14	0,38	1,44	2,37	1,73	6,60	10,83	4,30	4,30	-	-	2,17	8,60	9,56
4,2+5,0	3,10	3,70	-	-	1,95	6,80	7,77	0,35	1,41	2,78	1,60	6,46	12,71	3,93	4,67	-	-	2,56	8,60	10,91
4,2+6,0	2,80	4,00	-	-	2,26	6,80	8,08	0,40	1,40	2,72	1,81	6,41	12,46	3,54	5,06	-	-	2,74	8,60	11,02
5,0+5,0	3,40	3,40	-	-	2,34	6,80	8,22	0,43	1,38	2,98	1,98	6,32	13,65	4,30	4,30	-	-	2,94	8,60	11,10
5,0+6,0	3,09	3,71	-	-	2,47	6,80	8,45	0,44	1,37	2,92	2,02	6,28	13,36	3,91	4,69	-	-	3,14	8,60	11,10
1,5+1,5+1,5	1,50	1,50	1,50	-	1,96	4,50	6,40	0,39	0,61	1,57	1,77	2,80	7,17	1,83	1,83	1,83	-	1,80	5,50	9,92
1,5+1,5+2,0	1,44	1,44	1,92	-	1,96	4,80	6,56	0,39	0,70	1,65	1,77	3,21	7,54	1,83	1,83	2,44	-	1,94	6,10	10,10
1,5+1,5+2,5	1,42	1,42	2,36	-	1,96	5,20	6,72	0,39	0,83	1,73	1,77	3,81	7,90	1,83	1,83	3,05	-	2,09	6,70	10,18
1,5+1,5+3,5	1,50	1,50	3,50	-	1,96	6,50	7,11	0,38	1,56	1,92	1,73	7,14	8,80	1,85	1,85	4,31	-	2,31	8,00	10,29
1,5+1,5+4,2	1,42	1,42	3,97	-	1,96	6,80	7,33	0,38	1,80	2,05	1,73	8,24	9,37	1,79	1,79	5,02	-	2,31	8,60	10,29
1,5+1,5+5,0	1,28	1,28	4,25	-	1,96	6,80	7,74	0,36	1,75	2,22	1,64	8,01	10,14	1,61	1,61	5,38	-	2,71	8,60	10,46
1,5+1,5+6,0	1,13	1,13	4,53	-	2,31	6,80	7,99	0,40	1,73	2,17	1,85	7,92	9,94	1,43	1,43	5,73	-	2,93	8,60	10,59
1,5+2,0+2,0	1,50	2,00	2,00	-	1,96	5,50	6,48	0,39	1,01	1,61	1,77	4,63	7,38	1,83	2,44	2,44	-	2,01	6,70	10,26
1,5+2,0+2,5	1,50	2,00	2,50	-	1,96	6,00	6,87	0,39	1,32	1,81	1,77	6,05	8,26	1,83	2,43	3,04	-	2,10	7,30	10,36
1,5+2,0+3,5	1,46	1,94	3,40	-	1,96	6,80	7,25	0,38	1,80	2,01	1,73	8,24	9,21	1,82	2,43	4,25	-	2,31	8,50	10,45
1,5+2,0+4,2	1,32	1,77	3,71	-	1,96	6,80	7,47	0,38	1,79	2,14	1,73	8,20	9,78	1,68	2,23	4,69	-	2,31	8,60	10,46
1,5+2,0+5,0	1,20	1,60	4,00	-	1,96	6,80	7,87	0,36	1,74	2,31	1,64	7,97	10,55	1,52	2,02	5,06	-	2,71	8,60	10,88
1,5+2,0+6,0	1,07	1,43	4,29	-	2,31	6,80	8,13	0,40	1,72	2,26	1,85	7,88	10,35	1,36	1,81	5,43	-	2,93	8,60	10,89
1,5+2,5+2,5	1,50	2,50	2,50	-	1,96	6,50	7,10	0,38	1,63	1,92	1,73	7,46	8,80	1,85	3,08	3,08	-	2,20	8,00	10,47
1,5+2,5+3,5	1,36	2,27	3,17	-	1,96	6,80	7,60	0,36	1,79	2,23	1,64	8,20	10,18	1,72	2,87	4,01	-	2,40	8,60	10,58
1,5+2,5+4,2	1,24	2,07	3,48	-	1,96	6,80	7,81	0,36	1,78	2,35	1,64	8,15	10,75	1,57	2,62	4,40	-	2,41	8,60	10,58
1,5+2,5+5,0	1,13	1,89	3,78	-	1,96	6,80	7,95	0,36	1,74	2,35	1,64	7,97	10,75	1,43	2,39	4,78	-	2,81	8,60	11,00
1,5+2,5+6,0	1,02	1,70	4,08	-	2,31	6,80	8,42	0,41	1,71	2,44	1,89	7,83	11,16	1,29	2,15	5,16	-	3,02	8,60	11,00
1,5+3,5+3,5	1,20	2,80	2,80	-	1,96	6,80	7,94	0,37	1,77	2,45	1,68	8,11	11,20	1,52	3,54	3,54	-	2,69	8,60	10,59
1,5+3,5+4,2	1,11	2,59	3,10	-	1,96	6,80	8,13	0,37	1,76	2,58	1,68	8,06	11,81	1,40	3,27	3,93	-	2,69	8,60	10,59
1,5+3,5+5,0	1,02	2,38	3,40	-	1,96	6,80	8,46	0,33	1,72	2,72	1,52	7,88	12,46	1,29	3,01	4,30	-	3,00	8,60	10,93
1,5+3,5+6,0	0,93	2,16	3,71	-	2,31	6,80	8,56	0,41	1,70	2,53	1,89	7,79	11,57	1,17	2,74	4,69	-	2,93	8,60	10,93
1,5+4,2+4,2	1,03	2,88	2,88	-	1,96	6,80	8,26	0,37	1,75	2,68	1,68	8,01	12,26	1,30	3,65	3,65	-	2,69	8,60	10,68
1,5+4,2+5,0	0,95	2,67	3,18	-	1,96	6,80	8,53	0,33	1,71	2,77	1,52	7,83	12,67	1,21	3,38	4,02	-	3,00	8,60	10,99
2,0+2,0+2,0	2,00	2,00	2,00	-	1,96	6,00	6,64	0,39	1,34	1,68	1,77	6,14	7,70	2,50	2,50	2,50	-	2,01	7,50	10,44
2,0+2,0+2,5	2,00	2,00	2,50	-	1,96	6,50	7,03	0,39	1,63	1,89	1,77	7,46	8,64	2,46	2,46	3,08	-	2,10	8,00	10,52
2,0+2,0+3,5	1,81	1,81	3,17	-	1,96	6,80	7,40	0,38	1,79	2,09	1,73	8,20	9,57	2,29	2,29	4,01	-	2,31	8,60	10,63
2,0+2,0+4,2	1,66	1,66	3,48	-	1,96	6,80	7,61	0,38	1,78	2,23	1,73	8,15	10,18	2,10	2,10	4,40	-	2,31	8,60	10,63
2,0+2,0+5,0	1,51	1,51	3,78	-	1,96	6,80	8,01	0,36	1,74	2,39	1,64	7,97	10,96	1,91	1,91	4,78	-	2,71	8,60	10,82
2,0+2,0+6,0	1,36	1,36	4,08	-	2,31	6,80	8,27	0,40	1,71	2,35	1,85	7,83	10,75	1,72	1,72	5,16	-	2,93	8,60	10,95
2,0+2,5+2,5	1,94	2,43	2,43	-	1,96	6,80	7,24	0,38	1,77	2,01	1,73	8,11	9,21	2,43	3,04	3,04	-	2,20	8,50	10,54
2,0+2,5+3,5	1,70	2,13	2,98	-	1,96	6,80	7,74	0,36	1,76	2,31	1,64	8,06	10,55	2,15	2,69	3,76	-	2,40	8,60	10,63
2,0+2,5+4,2	1,56	1,95	3,28	-	1,96	6,80	7,94	0,36	1,75	2,45	1,64	8,01	11,20	1,98	2,47	4,15	-	2,41	8,60	10,64
2,0+2,5+5,0	1,43	1,79	3,58	-	1,96	6,80	8,08	0,36	1,71	2,44	1,64	7,83	11,16	1,81	2,26	4,53	-	2,81	8,60	11,06
2,0+2,5+6,0	1,30	1,62	3,89	-	2,31	6,80	8,55	0,41	1,69	2,53	1,89	7,74	11,57	1,64	2,05	4,91	-	3,02	8,60	11,07
2,0+3,5+3,5	1,51	2,64	2,64	-	1,96	6,80	8,07	0,37	1,74	2,54	1,68	7,97	11,61	1,91	3,34	3,34	-	2,69	8,60	10,76
2,0+3,5+4,2	1,40	2,45	2,94	-	1,96	6,80	8,25	0,37	1,74	2,68	1,68	7,97	12,26	1,77	3,10	3,72	-	2,69	8,60	10,76
2,0+3,5+5,0	1,30	2,27	3,24	-	2,28	6,80	8,58	0,40	1,69	2,82	1,85	7,74	12,91	1,64	2,87	4,10	-	3,00	8,60	11,11

Leistungsaufnahme Heizen [kW]			Gesamtstromaufnahme Heizen [A]				Saisonale Daten Kühlen				Saisonale Daten Heizen (durchschnittliches Klima)					Saisonale Daten Heizen (warmes Klima)				
Min.	Nom.	Max.	Min.	Nom.	Max.	Leistungsfaktor [%]	Label	SEER	Pdesign	Jahres-verbrauch	Label	SCOP	Pdesign	Jahres-verbrauch	Deklarierte Leistung bei -10 °C	Label	SCOP	Pdesign	Jahres-verbrauch	Deklarierte Leistung bei +2 °C
0,35	0,73	1,22	1,59	3,35	5,58	95	-	-	-	-	-	-	-	-	-	-	-	-	-	-
0,36	0,82	1,28	1,63	3,74	5,86	95	-	-	-	-	-	-	-	-	-	-	-	-	-	-
0,37	1,03	1,37	1,69	4,72	6,27	95	-	-	-	-	-	-	-	-	-	-	-	-	-	-
0,38	1,42	1,75	1,75	6,50	8,01	95	-	-	-	-	-	-	-	-	-	-	-	-	-	-
0,40	1,63	2,04	1,82	7,47	9,34	95	-	-	-	-	-	-	-	-	-	-	-	-	-	-
0,39	1,97	2,59	1,78	9,02	11,85	95	-	-	-	-	-	-	-	-	-	-	-	-	-	-
0,37	2,42	2,64	1,69	11,05	12,08	95	-	-	-	-	-	-	-	-	-	-	-	-	-	-
0,30	0,83	1,83	1,37	3,80	8,38	95	A++	6,33	3,00	166	A	3,85	3,80	1.380	0,73	A+++	6,08	4,40	1.012	0
0,31	0,97	1,99	1,43	4,42	9,09	95	A++	6,54	3,50	187	A	3,85	3,80	1.380	0,72	A+++	6,10	4,40	1.010	0
0,36	1,13	2,06	1,63	5,15	9,43	95	A++	6,73	4,00	208	A	3,87	3,80	1.373	0,71	A+++	6,11	4,40	1.008	0
0,37	1,47	2,35	1,68	6,73	10,74	95	A++	6,77	5,00	258	A	3,86	4,30	1.558	0,91	A+++	6,13	4,40	1.005	0
0,37	1,75	2,57	1,68	8,00	11,75	95	A++	6,81	5,70	293	A	3,88	4,30	1.548	0,90	A+++	6,14	4,40	1.003	0
0,45	2,05	2,91	2,06	9,39	13,31	95	A++	6,83	6,50	333	A	3,87	4,50	1.628	0,95	A+++	6,17	4,40	998	0
0,48	2,28	2,67	2,19	10,44	12,21	95	A++	6,78	6,80	351	A	3,91	4,80	1.717	1,07	A+++	6,21	4,40	992	0
0,36	1,01	2,31	1,63	4,63	10,57	95	A++	6,73	4,00	208	A	3,91	3,80	1.361	0,71	A+++	6,10	4,40	1.009	0
0,36	1,19	2,32	1,63	5,44	10,62	95	A++	6,77	4,50	232	A	3,92	3,80	1.354	0,70	A+++	6,12	4,40	1.007	0
0,37	1,54	2,43	1,68	7,05	11,12	95	A++	6,87	5,50	280	A	3,86	4,30	1.558	0,91	A+++	6,13	4,40	1.004	0
0,37	1,86	2,66	1,68	8,50	12,17	95	A++	6,84	6,20	317	A	3,88	4,30	1.550	0,90	A+++	6,15	4,40	1.002	0
0,45	2,21	3,00	2,06	10,10	13,73	95	A++	6,75	6,80	353	A	3,90	4,50	1.612	0,95	A+++	6,19	4,40	996	0
0,48	2,24	2,74	2,19	10,26	12,55	95	A++	6,70	6,80	355	A	3,93	4,80	1.710	1,07	A+++	6,22	4,40	990	0
0,36	1,35	2,36	1,63	6,18	10,78	95	A++	6,78	5,00	258	A	3,85	4,00	1.455	0,78	A+++	6,14	4,40	1.004	0
0,38	1,74	2,66	1,72	7,97	12,17	95	A++	6,90	6,00	305	A	3,83	4,30	1.569	0,90	A+++	6,13	4,40	1.004	0
0,38	2,06	2,82	1,72	9,42	12,93	95	A++	6,94	6,70	338	A	3,86	4,30	1.559	0,89	A+++	6,14	4,40	1.003	0
0,46	2,24	3,09	2,11	10,26	14,15	95	A++	6,89	6,80	346	A	3,84	4,50	1.637	0,91	A+++	6,14	4,40	1.003	0
0,50	2,22	2,77	2,28	10,17	12,67	95	A++	6,86	6,80	347	A	3,91	4,80	1.716	1,00	A+++	6,14	4,40	1.002	0
0,42	2,21	2,86	1,94	10,10	13,09	95	A++	6,97	6,80	341	A+	4,00	4,80	1.680	1,07	A+++	6,14	4,40	1.003	0
0,42	2,26	2,91	1,94	10,35	13,31	95	A++	6,95	6,80	343	A+	4,01	4,80	1.675	1,05	A+++	6,14	4,40	1.002	0
0,51	2,22	3,13	2,32	10,17	14,32	95	A++	6,88	6,80	346	A+	4,01	4,80	1.675	1,02	A+++	6,14	4,40	1.003	0
0,52	2,21	2,76	2,37	10,12	12,63	95	A++	6,85	6,80	347	A+	4,06	4,80	1.652	1,01	A+++	6,14	4,40	1.002	0
0,42	2,22	2,94	1,94	10,17	13,47	95	A++	6,93	6,80	343	A+	4,00	4,80	1.679	1,04	A+++	6,16	4,40	1.000	0
0,51	2,21	3,19	2,32	10,12	14,61	95	A++	6,86	6,80	347	A	3,93	5,20	1.851	1,19	A+++	6,15	4,40	1.001	0
0,51	2,20	2,79	2,32	10,07	12,76	95	A++	6,84	6,80	348	A+	4,03	5,20	1.804	1,18	A+++	6,15	4,40	1.002	0
0,59	2,17	3,11	2,71	9,94	14,23	95	A++	6,84	6,80	348	A+	4,06	5,20	1.793	1,15	A+++	6,14	4,40	1.002	0
0,60	2,15	2,72	2,75	9,84	12,46	95	A++	6,82	6,80	349	A+	4,09	5,20	1.779	1,12	A+++	6,14	4,40	1.003	0
0,37	1,13	2,26	1,69	5,15	10,36	95	A+++	8,54	4,50	185	A+	4,07	5,30	1.822	1,11	A+++	5,65	4,40	1.090	0
0,40	1,29	2,34	1,83	5,91	10,69	95	A+++	8,52	4,80	198	A+	4,08	5,30	1.817	1,10	A+++	5,65	4,40	1.089	0
0,42	1,48	2,37	1,93	6,80	10,86	95	A+++	8,50	5,00	206	A+	4,09	5,30	1.810	1,09	A+++	5,66	4,40	1.089	0
0,44	1,82	2,49	2,02	8,35	11,41	95	A++	7,85	6,50	290	A+	4,14	5,30	1.793	1,07	A+++	5,66	4,40	1.087	0
0,44	2,03	2,49	2,02	9,30	11,41	95	A++	7,71	6,80	309	A+	4,15	5,30	1.786	1,06	A+++	5,67	4,40	1.086	0
0,55	2,01	2,57	2,50	9,20	11,75	95	A++	7,64	6,80	312	A+	4,23	5,30	1.752	1,02	A+++	5,69	4,40	1.081	0
0,55	1,99	2,31	2,50	9,11	10,57	95	A++	7,62	6,80	313	A+	4,27	5,30	1.735	1,00	A+++	5,71	4,40	1.079	0
0,41	1,60	2,41	1,89	7,31	11,03	95	A++	8,17	5,50	236	A+	4,09	5,30	1.814	1,09	A+++	5,66	4,40	1.088	0
0,42	1,73	2,44	1,94	7,93	11,16	95	A++	7,90	6,00	266	A+	4,10	5,30	1.807	1,08	A+++	5,66	4,40	1.087	0
0,44	2,00	2,58	2,02	9,14	11,79	95	A++	7,71	6,80	309	A+	4,14	5,30	1.793	1,07	A+++	5,67	4,40	1.085	0
0,44	2,01	2,57	2,02	9,20	11,75	95	A++	7,69	6,80	310	A+	4,15	5,30	1.786	1,06	A+++	5,68	4,40	1.084	0
0,55	2,00	2,64	2,50	9,16	12,08	95	A++	7,63	6,80	312	A+	4,23	5,30	1.752	1,02	A+++	5,70	4,40	1.080	0
0,55	1,98	2,38	2,50	9,07	10,91	95	A++	7,60	6,80	313	A+	4,27	5,30	1.735	1,00	A+++	5,71	4,40	1.077	0
0,45	1,89	2,44	2,06	8,64	11,16	95	A++	7,76	6,50	294	A+	4,12	5,30	1.800	1,08	A+++	5,67	4,40	1.086	0
0,47	2,02	2,57	2,15	9,25	11,75	95	A++	7,69	6,80	310	A+	4,16	5,30	1.782	1,06	A+++	5,68	4,40	1.084	0
0,47	2,00	2,57	2,15	9,16	11,75	95	A++	7,67	6,80	310	A+	4,19	5,30	1.768	1,04	A+++	5,68	4,40	1.084	0
0,56	1,99	2,64	2,58	9,11	12,08	95	A++	7,61	6,80	313	A+	4,27	5,30	1.735	1,00	A+++	5,71	4,40	1.079	0
0,57	1,97	2,38	2,62	9,02	10,91	95	A++	7,59	6,80	314	A+	4,31	5,30	1.719	0,99	A+++	5,72	4,40	1.077	0
0,55	1,99	2,57	2,50	9,11	11,75	95	A++	7,67	6,80	311	A+	4,20	5,30	1.765	1,04	A+++	5,69	4,40	1.082	0
0,55	1,98	2,56	2,50	9,07	11,71	95	A++	7,65	6,80	311	A+	4,22	5,30	1.755	1,03	A+++	5,69	4,40	1.082	0
0,62	1,97	2,59	2,84	9,02	11,87	95	A++	7,58	6,80	314	A+	4,30	5,30	1.722	0,99	A+++	5,72	4,40	1.077	0
0,55	1,96	2,37	2,50	8,98	10,86	95	A++	7,56	6,80	315	A+	4,34	5,30	1.707	0,97	A+++	5,73	4,40	1.075	0
0,55	1,98	2,59	2,50	9,07	11,87	95	A++	7,63	6,80	312	A+	4,24	5,30	1.748	1,02	A+++	5,71	4,40	1.079	0
0,62	1,96	2,67	2,84	8,98	12,21	95	A++	7,56	6,80	315	A+	4,32	5,30	1.716	0,98	A+++	5,73	4,40	1.075	0
0,41	1,65	2,48	1,89	7,57	11,37	95	A++	7,84	6,00	268	A+	4,07	5,30	1.821	1,10	A+++	5,67	4,40	1.086	0
0,42	1,79	2,52	1,94	8,17	11,54	95	A++	7,76	6,50	294	A+	4,09	5,30	1.814	1,09	A+++	5,68	4,40	1.085	0
0,44	2,04	2,65	2,02	9,34	12,13	95	A++	7,69	6,80	310	A+	4,13	5,30	1.796	1,07	A+++	5,69	4,40	1.083	0
0,44	2,02	2,65	2,02	9,25	12,13	95	A++	7,67	6,80	310	A+	4,14	5,30	1.789	1,06	A+++	5,69	4,40	1.082	0
0,55	2,00	2,72	2,50	9,16	12,46	95	A++	7,61	6,80	313	A+	4,22	5,30	1.755	1,03	A+++	5,72	4,40	1.077	0
0,55	1,99	2,46	2,50	9,11	11,24	95	A++	7,59	6,80	314	A+	4,26	5,30	1.739	1,01	A+++	5,73	4,40	1.075	0
0,43	1,95	2,61	1,98	8,91	11,96	95	A++	7,71	6,80	309	A+	4,10	5,30	1.807	1,08	A+++	5,68	4,40	1.084	0
0,46	2,02	2,65	2,11	9,25	12,13	95	A++	7,69	6,80	310	A+	4,14	5,30	1.789	1,06	A+++	5,69	4,40	1.082	0
0,46	2,01	2,64	2,11	9,20	12,08	95	A++	7,68	6,80	310	A+	4,16	5,30	1.782	1,06	A+++	5,70	4,40	1.081	0
0,56	1,98	2,75	2,58	9,07	12,59	95	A++	7,61	6,80	313	A+	4,24	5,30	1.748	1,02	A+++	5,72	4,40	1.076	0
0,56	1,98	2,43	2,58	9,07	11,12	95	A++	7,58	6,80	314	A+	4,28	5,30	1.732	1,00	A+++	5,73	4,40	1.074	0
0,52	2,00	2,70	2,37	9,16	12,34	95	A++	7,67	6,80	311	A+	4,18	5,30	1.772	1,05	A+++	5,71	4,40	1.079	0
0,52	1,99	2,69	2,37	9,11	12,29	95	A++	7,65	6,80	311	A+	4,20	5,30	1.765	1,04	A+++	5,71	4,40	1.078	0
0,58	1,98	2,82	2,67	9,07	12,88	95	A++	7,58	6,80	314	A+	4,28	5,30	1.732	1,00	A+++	5,73	4,40	1.074	0

Kombinationstabellen

Innengerät	Kühlleistung [kW]				Gesamtkühlleistung [kW]			Leistungsaufnahme Kühlen[kW]			Gesamtstromaufnahme Kühlen [A]			Heizleistung [kW]				Gesamtheizleistung [kW]		
	Raum A	Raum B	Raum C	Raum D	Min.	Nom.	Max.	Min.	Nom.	Max.	Min.	Nom.	Max.	Raum A	Raum B	Raum C	Raum D	Min.	Nom.	Max.
2,0+4,2+4,2	1,31	2,75	2,75	-	1,96	6,80	8,37	0,37	1,73	2,77	1,68	7,92	12,67	1,65	3,47	3,47	-	2,69	8,60	10,77
2,5+2,5+2,5	2,27	2,27	2,27	-	1,96	6,80	7,53	0,38	1,76	2,18	1,73	8,06	9,98	2,87	2,87	2,87	-	2,31	8,60	10,65
2,5+2,5+3,5	2,00	2,00	2,80	-	1,96	6,80	7,94	0,36	1,72	2,45	1,64	7,88	11,20	2,53	2,53	3,54	-	2,50	8,60	10,87
2,5+2,5+4,2	1,85	1,85	3,10	-	1,96	6,80	8,12	0,36	1,71	2,58	1,64	7,83	11,81	2,34	2,34	3,93	-	2,50	8,60	10,88
2,5+2,5+5,0	1,70	1,70	3,40	-	2,28	6,80	8,45	0,40	1,67	2,72	1,85	7,65	12,46	2,15	2,15	4,30	-	2,91	8,60	11,07
2,5+2,5+6,0	1,55	1,55	3,71	-	2,42	6,80	8,74	0,40	1,65	2,67	1,85	7,56	12,22	1,95	1,95	4,69	-	3,12	8,60	11,08
2,5+3,5+3,5	1,79	2,51	2,51	-	2,27	6,80	8,30	0,40	1,70	2,72	1,85	7,79	12,46	2,26	3,17	3,17	-	2,78	8,60	11,00
2,5+3,5+4,2	1,67	2,33	2,80	-	2,27	6,80	8,43	0,40	1,69	2,82	1,85	7,74	12,91	2,11	2,95	3,54	-	2,79	8,60	11,01
2,5+3,5+5,0	1,55	2,16	3,09	-	2,48	6,80	8,74	0,42	1,65	2,96	1,94	7,56	13,56	1,95	2,74	3,91	-	3,19	8,60	11,08
2,5+4,2+4,2	1,56	2,62	2,62	-	2,27	6,80	8,49	0,40	1,68	2,87	1,85	7,69	13,12	1,97	3,31	3,31	-	2,79	8,60	11,01
3,5+3,5+3,5	2,27	2,27	2,27	-	2,38	6,80	8,59	0,40	1,68	2,96	1,81	7,69	13,56	2,87	2,87	2,87	-	2,98	8,60	11,06
1,5+1,5+1,5+1,5	1,65	1,65	1,65	1,65	1,97	6,60	7,02	0,38	1,38	1,61	1,73	6,32	7,38	1,83	1,83	1,83	1,83	2,23	7,30	10,07
1,5+1,5+1,5+2,0	1,52	1,52	1,52	2,03	1,97	6,60	7,22	0,38	1,37	1,69	1,73	6,28	7,72	1,85	1,85	1,85	2,46	2,38	8,00	10,25
1,5+1,5+1,5+2,5	1,41	1,41	1,41	2,36	1,97	6,60	7,45	0,36	1,35	1,78	1,64	6,18	8,15	1,82	1,82	1,82	3,04	2,57	8,50	10,36
1,5+1,5+1,5+3,5	1,28	1,28	1,28	2,98	1,97	6,80	7,87	0,37	1,58	1,99	1,68	7,24	9,12	1,61	1,61	1,61	3,76	2,77	8,60	10,46
1,5+1,5+1,5+4,2	1,17	1,17	1,17	3,28	1,97	6,80	8,04	0,37	1,58	2,07	1,68	7,24	9,49	1,48	1,48	1,48	4,15	2,78	8,60	10,46
1,5+1,5+1,5+5,0	1,07	1,07	1,07	3,58	2,45	6,80	8,28	0,42	1,54	2,27	1,94	7,05	10,39	1,36	1,36	1,36	4,53	3,10	8,60	10,52
1,5+1,5+1,5+6,0	0,97	0,97	0,97	3,89	2,48	6,80	8,38	0,40	1,52	2,08	1,81	6,96	9,53	1,23	1,23	1,23	4,91	3,04	8,60	10,88
1,5+1,5+2,0+2,0	1,46	1,46	1,94	1,94	1,97	6,80	7,45	0,38	1,60	1,78	1,73	7,33	8,15	1,82	1,82	2,43	2,43	2,47	8,50	10,44
1,5+1,5+2,0+2,5	1,36	1,36	1,81	2,27	1,97	6,80	7,62	0,36	1,58	1,87	1,64	7,24	8,55	1,72	1,72	2,29	2,87	2,57	8,60	10,54
1,5+1,5+2,0+3,5	1,20	1,20	1,60	2,80	1,97	6,80	8,03	0,37	1,57	2,07	1,68	7,19	9,49	1,52	1,52	2,02	3,54	2,77	8,60	10,64
1,5+1,5+2,0+4,2	1,11	1,11	1,48	3,10	1,97	6,80	8,19	0,37	1,56	2,16	1,68	7,14	9,90	1,40	1,40	1,87	3,93	2,78	8,60	10,65
1,5+1,5+2,0+5,0	1,02	1,02	1,36	3,40	2,45	6,80	8,43	0,42	1,53	2,36	1,94	7,01	10,78	1,29	1,29	1,72	4,30	3,10	8,60	10,71
1,5+1,5+2,0+6,0	0,93	0,93	1,24	3,71	2,48	6,80	8,56	0,40	1,51	2,18	1,81	6,92	9,98	1,17	1,17	1,56	4,69	3,04	8,60	11,07
1,5+1,5+2,5+2,5	1,28	1,28	2,13	2,13	1,97	6,80	7,70	0,36	1,58	1,90	1,64	7,24	8,72	1,61	1,61	2,69	2,69	2,67	8,60	10,55
1,5+1,5+2,5+3,5	1,13	1,13	1,89	2,64	2,32	6,80	8,11	0,46	1,56	2,12	2,11	7,14	9,69	1,43	1,43	2,39	3,34	2,98	8,60	10,65
1,5+1,5+2,5+4,2	1,05	1,05	1,75	2,94	2,32	6,80	8,27	0,46	1,55	2,21	2,11	7,10	10,10	1,33	1,33	2,22	3,72	2,98	8,60	10,65
1,5+1,5+2,5+5,0	0,97	0,97	1,62	3,24	2,45	6,80	8,70	0,42	1,52	2,46	1,94	6,96	11,24	1,23	1,23	2,05	4,10	3,10	8,60	10,90
1,5+1,5+3,5+3,5	1,02	1,02	2,38	2,38	2,32	6,80	8,57	0,46	1,55	2,39	2,11	7,10	10,92	1,29	1,29	3,01	3,01	3,18	8,60	10,75
1,5+1,5+3,5+4,2	0,95	0,95	2,22	2,67	2,44	6,80	8,65	0,50	1,54	2,44	2,27	7,05	11,16	1,21	1,21	2,81	3,38	2,99	8,60	10,85
1,5+2,0+2,0+2,0	1,36	1,81	1,81	1,81	1,97	6,80	7,61	0,38	1,59	1,87	1,73	7,28	8,55	1,72	2,29	2,29	2,29	2,47	8,60	10,63
1,5+2,0+2,0+2,5	1,28	1,70	1,70	2,13	1,97	6,80	7,78	0,36	1,58	1,95	1,64	7,24	8,92	1,61	2,15	2,15	2,69	2,57	8,60	10,72
1,5+2,0+2,0+3,5	1,13	1,51	1,51	2,64	2,32	6,80	8,18	0,46	1,57	2,16	2,11	7,19	9,90	1,43	1,91	1,91	3,34	2,77	8,60	10,83
1,5+2,0+2,0+4,2	1,05	1,40	1,40	2,94	2,32	6,80	8,34	0,46	1,56	2,25	2,11	7,14	10,31	1,33	1,77	1,77	3,72	2,78	8,60	10,84
1,5+2,0+2,0+5,0	0,97	1,30	1,30	3,24	2,45	6,80	8,77	0,42	1,53	2,51	1,94	7,01	11,49	1,23	1,64	1,64	4,10	3,10	8,60	10,90
1,5+2,0+2,5+2,5	1,20	1,60	2,00	2,00	1,97	6,80	7,86	0,36	1,58	1,99	1,64	7,24	9,12	1,52	2,02	2,53	2,53	2,67	8,60	10,72
1,5+2,0+2,5+3,5	1,07	1,43	1,79	2,51	2,32	6,80	8,26	0,46	1,56	2,21	2,11	7,14	10,10	1,36	1,81	2,26	3,17	2,98	8,60	10,83
1,5+2,0+2,5+4,2	1,00	1,33	1,67	2,80	2,32	6,80	8,43	0,46	1,55	2,30	2,11	7,10	10,51	1,26	1,69	2,11	3,54	2,98	8,60	10,84
1,5+2,0+2,5+5,0	0,93	1,24	1,55	3,09	2,45	6,80	8,85	0,42	1,52	2,55	1,94	6,96	11,69	1,17	1,56	1,95	3,91	3,10	8,60	11,09
1,5+2,0+3,5+3,5	0,97	1,30	2,27	2,27	1,98	6,80	8,64	0,37	1,55	2,44	1,68	7,10	11,16	1,23	1,64	2,87	2,87	3,18	8,60	10,93
1,5+2,5+2,5+2,5	1,13	1,89	1,89	1,89	1,97	6,80	8,18	0,33	1,57	2,16	1,52	7,19	9,90	1,43	2,39	2,39	2,39	2,77	8,60	10,73
1,5+2,5+2,5+3,5	1,02	1,70	1,70	2,38	2,32	6,80	8,49	0,40	1,55	2,34	1,81	7,10	10,71	1,29	2,15	2,15	3,01	3,08	8,60	10,92
1,5+2,5+2,5+4,2	0,95	1,59	1,59	2,67	2,32	6,80	8,50	0,41	1,55	2,34	1,89	7,10	10,71	1,21	2,01	2,01	3,38	2,98	8,60	11,01
1,5+2,5+3,5+3,5	0,93	1,55	2,16	2,16	2,32	6,80	8,71	0,40	1,54	2,48	1,81	7,05	11,36	1,17	1,95	2,74	2,74	3,18	8,60	11,02
2,0+2,0+2,0+2,0	1,70	1,70	1,70	1,70	1,97	6,80	7,78	0,38	1,58	1,95	1,73	7,24	8,92	2,15	2,15	2,15	2,15	2,47	8,60	10,81
2,0+2,0+2,0+2,5	1,60	1,60	1,60	2,00	1,97	6,80	7,95	0,36	1,58	2,04	1,64	7,24	9,33	2,02	2,02	2,02	2,53	2,57	8,60	10,90
2,0+2,0+2,0+3,5	1,43	1,43	1,43	2,51	1,97	6,80	8,33	0,37	1,56	2,25	1,68	7,14	10,31	1,81	1,81	1,81	3,17	2,77	8,60	11,00
2,0+2,0+2,0+4,2	1,33	1,33	1,33	2,80	1,97	6,80	8,49	0,37	1,55	2,34	1,68	7,10	10,71	1,69	1,69	1,69	3,54	2,78	8,60	11,01
2,0+2,0+2,0+5,0	1,24	1,24	1,24	3,09	2,45	6,80	8,91	0,42	1,52	2,61	1,94	6,96	11,93	1,56	1,56	1,56	3,91	3,10	8,60	11,08
2,0+2,0+2,5+2,5	1,51	1,51	1,89	1,89	1,97	6,80	8,10	0,37	1,57	2,12	1,68	7,19	9,69	1,91	1,91	2,39	2,39	2,67	8,60	10,91
2,0+2,0+2,5+3,5	1,36	1,36	1,70	2,38	2,32	6,80	8,49	0,41	1,55	2,34	1,89	7,10	10,71	1,72	1,72	2,15	3,01	2,98	8,60	11,01
2,0+2,0+2,5+4,2	1,27	1,27	1,59	2,67	2,32	6,80	8,64	0,41	1,55	2,44	1,89	7,10	11,16	1,61	1,61	2,01	3,38	2,98	8,60	11,01
2,0+2,0+3,5+3,5	1,24	1,24	2,16	2,16	2,44	6,80	8,78	0,41	1,55	2,53	1,89	7,10	11,57	1,56	1,56	2,74	2,74	3,18	8,60	11,12
2,0+2,5+2,5+2,5	1,43	1,79	1,79	1,79	1,97	6,80	8,33	0,37	1,56	2,25	1,68	7,14	10,31	1,81	2,26	2,26	2,26	2,77	8,60	10,91
2,0+2,5+2,5+3,5	1,30	1,62	1,62	2,27	2,32	6,80	8,63	0,41	1,55	2,44	1,89	7,10	11,16	1,64	2,05	2,05	2,87	3,08	8,60	11,11
2,5+2,5+2,5+2,5	1,70	1,70	1,70	1,70	2,32	6,80	8,56	0,42	1,55	2,39	1,94	7,10	10,92	2,15	2,15	2,15	2,15	2,88	8,60	11,10
2,5+2,5+2,5+3,5	1,55	1,55	1,55	2,16	2,44	6,80	8,90	0,42	1,54	2,63	1,94	7,05	12,02	1,95	1,95	1,95	2,74	3,18	8,60	11,11

* Hinweis: Daten in blau hinterlegten Feldern sind vorläufig

Leistungsaufnahme Heizen [kW]			Gesamtstromaufnahme Heizen [A]				Saisonale Daten Kühlen				Saisonale Daten Heizen (durchschnittliches Klima)					Saisonale Daten Heizen (warmes Klima)				
Min.	Nom.	Max.	Min.	Nom.	Max.	Leistungsfaktor [%]	Label	SEER	Pdesign	Jahres-verbrauch	Label	SCOP	Pdesign	Jahres-verbrauch	Deklarierte Leistung bei -10 °C	Label	SCOP	Pdesign	Jahres-verbrauch	Deklarierte Leistung bei +2 °C
0,52	1,97	2,69	2,37	9,02	12,29	95	A++	7,63	6,80	312	A+	4,32	5,30	1.716	0,98	A+++	5,69	4,40	1.082	0
0,45	1,99	2,64	2,06	9,11	12,08	95	A++	7,70	6,80	310	A+	4,12	5,30	1.800	1,08	A+++	5,69	4,40	1.083	0
0,48	1,99	2,72	2,19	9,11	12,46	95	A++	7,62	6,80	313	A+	4,16	5,30	1.782	1,06	A+++	5,70	4,40	1.081	0
0,48	1,97	2,72	2,19	9,02	12,46	95	A++	7,60	6,80	313	A+	4,18	5,30	1.775	1,05	A+++	5,70	4,40	1.080	0
0,58	1,96	2,78	2,67	8,98	12,72	95	A++	7,53	6,80	316	A+	4,26	5,30	1.742	1,01	A+++	5,73	4,40	1.075	0
0,58	1,94	2,43	2,67	8,88	11,12	95	A++	7,51	6,80	317	A+	4,30	5,30	1.726	0,99	A+++	5,73	4,40	1.074	0
0,53	1,96	2,72	2,41	8,98	12,46	95	A++	7,59	6,80	314	A+	4,20	5,30	1.765	1,04	A+++	5,71	4,40	1.077	0
0,53	1,96	2,71	2,41	8,98	12,42	95	A++	7,58	6,80	314	A+	4,22	5,30	1.758	1,03	A+++	5,72	4,40	1.077	0
0,60	1,90	2,74	2,75	8,70	12,55	95	A++	7,50	6,80	317	A+	4,30	5,30	1.726	0,99	A+++	5,74	4,40	1.073	0
0,53	1,95	2,71	2,41	8,93	12,42	95	A++	7,56	6,80	315	A+	4,23	5,30	1.752	1,02	A+++	5,72	4,40	1.077	0
0,57	1,94	2,79	2,62	8,88	12,76	95	A++	7,57	6,80	315	A+	4,24	5,30	1.748	1,02	A+++	5,72	4,40	1.076	0
0,44	1,52	2,12	2,02	6,94	9,68	95	A+++	8,54	6,60	271	A+	4,18	5,80	1.942	1,15	A+++	5,75	4,40	1.071	0
0,47	1,73	2,19	2,15	7,90	10,02	95	A+++	8,52	6,60	271	A+	4,19	5,80	1.937	1,14	A+++	5,77	4,40	1.067	0
0,50	1,86	2,20	2,28	8,50	10,07	95	A+++	8,50	6,60	272	A+	4,19	5,80	1.934	1,14	A+++	5,77	4,40	1.066	0
0,54	1,84	2,21	2,45	8,43	10,11	95	A++	8,03	6,80	297	A+	4,24	5,80	1.915	1,12	A+++	5,80	4,40	1.061	0
0,53	1,84	2,20	2,41	8,43	10,06	95	A++	8,01	6,80	297	A+	4,27	5,80	1.901	1,12	A+++	5,81	4,40	1.060	0
0,59	1,83	2,13	2,71	8,38	9,73	95	A++	7,94	6,80	300	A+	4,28	5,80	1.896	1,08	A+++	5,87	4,40	1.050	0
0,45	1,79	1,98	2,06	8,20	9,05	95	A++	7,91	6,80	301	A+	4,38	5,80	1.854	1,06	A+++	5,90	4,40	1.044	0
0,49	1,85	2,26	2,24	8,46	10,36	95	A++	8,06	6,80	296	A+	4,20	5,80	1.931	1,13	A+++	5,79	4,40	1.064	0
0,50	1,87	2,27	2,28	8,56	10,39	95	A++	8,05	6,80	296	A+	4,21	5,80	1.926	1,13	A+++	5,79	4,40	1.063	0
0,54	1,84	2,26	2,45	8,43	10,34	95	A++	8,02	6,80	297	A+	4,28	5,80	1.895	1,11	A+++	5,82	4,40	1.058	0
0,53	1,82	2,25	2,41	8,33	10,30	95	A++	8,01	6,80	298	A+	4,32	5,80	1.877	1,10	A+++	5,84	4,40	1.055	0
0,59	1,82	2,20	2,71	8,33	10,06	95	A++	7,93	6,80	301	A+	4,34	5,80	1.871	1,07	A+++	5,89	4,40	1.045	0
0,45	1,78	2,04	2,06	8,15	9,35	95	A++	7,90	6,80	302	A+	4,44	5,80	1.829	1,05	A+++	5,93	4,40	1.039	0
0,52	1,86	2,23	2,37	8,52	10,19	95	A++	8,03	6,80	297	A+	4,22	5,80	1.921	1,12	A+++	5,79	4,40	1.064	0
0,59	1,82	2,27	2,71	8,33	10,40	95	A++	8,01	6,80	298	A+	4,32	5,80	1.878	1,10	A+++	5,84	4,40	1.054	0
0,58	1,81	2,27	2,67	8,29	10,40	95	A++	7,99	6,80	298	A+	4,34	5,80	1.869	1,10	A+++	5,85	4,40	1.053	0
0,59	1,80	2,25	2,71	8,24	10,30	95	A++	7,91	6,80	301	A+	4,38	5,80	1.852	1,06	A+++	5,91	4,40	1.041	0
0,64	1,78	2,30	2,93	8,15	10,53	95	A++	7,98	6,80	299	A+	4,45	5,80	1.822	1,09	A+++	5,92	4,40	1.040	0
0,58	1,78	2,34	2,67	8,15	10,69	95	A++	7,96	6,80	299	A++	4,60	5,80	1.765	1,08	A+++	5,96	4,40	1.033	0
0,49	1,87	2,34	2,24	8,56	10,69	95	A++	8,04	6,80	296	A+	4,21	5,80	1.926	1,13	A+++	5,79	4,40	1.064	0
0,50	1,86	2,35	2,28	8,52	10,76	95	A++	8,02	6,80	297	A+	4,22	5,80	1.921	1,12	A+++	5,79	4,40	1.064	0
0,54	1,81	2,36	2,45	8,29	10,80	95	A++	8,00	6,80	298	A+	4,32	5,80	1.880	1,10	A+++	5,85	4,40	1.053	0
0,53	1,80	2,35	2,41	8,24	10,74	95	A++	7,98	6,80	299	A+	4,33	5,80	1.872	1,09	A+++	5,85	4,40	1.052	0
0,59	1,79	2,26	2,71	8,20	10,36	95	A++	7,90	6,80	302	A+	4,36	5,80	1.859	1,06	A+++	5,92	4,40	1.041	0
0,52	1,86	2,29	2,37	8,52	10,48	95	A++	8,01	6,80	298	A+	4,23	5,80	1.917	1,11	A+++	5,79	4,40	1.063	0
0,59	1,80	2,35	2,71	8,24	10,74	95	A++	7,98	6,80	299	A+	4,34	5,80	1.871	1,10	A+++	5,85	4,40	1.052	0
0,58	1,80	2,35	2,67	8,24	10,74	95	A++	7,96	6,80	299	A+	4,35	5,80	1.864	1,09	A+++	5,94	4,40	1.037	0
0,59	1,79	2,33	2,71	8,20	10,66	95	A++	7,88	6,80	302	A+	4,38	5,80	1.854	1,05	A+++	5,92	4,40	1.041	0
0,64	1,78	2,37	2,93	8,15	10,86	95	A++	7,95	6,80	300	A++	4,62	5,80	1.757	1,08	A+++	5,95	4,40	1.034	0
0,55	1,85	2,29	2,50	8,47	10,48	95	A++	7,99	6,80	298	A+	4,24	5,80	1.912	1,10	A+++	5,79	4,40	1.063	0
0,62	1,79	2,38	2,84	8,20	10,91	95	A++	7,96	6,80	299	A+	4,37	5,80	1.858	1,09	A+++	5,95	4,40	1.036	0
0,58	1,78	2,41	2,67	8,15	11,03	95	A++	7,94	6,80	300	A+	4,39	5,80	1.848	1,08	A+++	5,95	4,40	1.035	0
0,64	1,76	2,41	2,93	8,06	11,03	95	A++	7,93	6,80	300	A++	4,63	5,80	1.751	1,07	A+++	5,98	4,40	1.031	0
0,49	1,86	2,40	2,24	8,52	10,99	95	A++	8,03	6,80	297	A+	4,22	5,80	1.921	1,12	A+++	5,79	4,40	1.064	0
0,50	1,86	2,41	2,28	8,52	11,03	95	A++	8,01	6,80	297	A+	4,23	5,80	1.917	1,11	A+++	5,79	4,40	1.063	0
0,54	1,79	2,42	2,45	8,20	11,07	95	A++	7,98	6,80	298	A+	4,38	5,80	1.853	1,10	A+++	5,88	4,40	1.047	0
0,53	1,80	2,42	2,41	8,24	11,07	95	A++	7,97	6,80	299	A+	4,40	5,80	1.846	1,09	A+++	5,94	4,40	1.036	0
0,59	1,78	2,34	2,71	8,15	10,69	95	A++	7,88	6,80	302	A+	4,42	5,80	1.836	1,05	A+++	5,92	4,40	1.040	0
0,52	1,85	2,36	2,37	8,47	10,82	95	A++	7,99	6,80	298	A+	4,24	5,80	1.912	1,10	A+++	5,79	4,40	1.063	0
0,56	1,78	2,42	2,58	8,15	11,07	95	A++	7,97	6,80	299	A+	4,39	5,80	1.850	1,09	A+++	5,96	4,40	1.034	0
0,56	1,78	2,42	2,58	8,15	11,07	95	A++	7,95	6,80	300	A+	4,40	5,80	1.842	1,08	A+++	5,96	4,40	1.033	0
0,61	1,76	2,45	2,80	8,06	11,20	95	A++	7,95	6,80	300	A++	4,65	5,80	1.745	1,07	A+++	5,98	4,40	1.030	0
0,54	1,84	2,36	2,45	8,43	10,82	95	A++	7,97	6,80	299	A+	4,26	5,80	1.905	1,09	A+++	5,80	4,40	1.062	0
0,59	1,78	2,46	2,71	8,15	11,24	95	A++	7,95	6,80	300	A+	4,39	5,80	1.846	1,08	A+++	5,95	4,40	1.034	0
0,54	1,84	2,38	2,45	8,43	10,91	95	A++	7,96	6,80	299	A+	4,27	5,80	1.900	1,09	A+++	5,88	4,40	1.047	0
0,60	1,79	2,37	2,75	8,20	10,86	95	A++	7,93	6,80	300	A+	4,42	5,80	1.835	1,07	A+++	5,94	4,40	1.037	0

Kombinationstabellen

Innengerät	Kühlleistung [kW]				Gesamtkühlleistung [kW]			Leistungsaufnahme Kühlen[kW]			Gesamtstromaufnahme Kühlen [A]			Heizleistung [kW]				Gesamtheizleistung [kW]		
	Raum A	Raum B	Raum C	Raum D	Min.	Nom.	Max.	Min.	Nom.	Max.	Min.	Nom.	Max.	Raum A	Raum B	Raum C	Raum D	Min.	Nom.	Max.
1,5	1,80	-	-	-	1,73	1,80	2,96	0,42	0,34	0,58	1,91	1,60	2,70	2,70	-	-	-	1,25	2,70	4,12
2,0	2,00	-	-	-	1,78	2,00	3,08	0,45	0,38	0,62	2,04	1,80	2,90	3,00	-	-	-	1,28	3,00	4,27
2,5	2,50	-	-	-	1,85	2,50	3,65	0,48	0,48	0,81	2,18	2,20	3,80	3,40	-	-	-	1,33	3,40	4,86
3,5	3,50	-	-	-	1,95	3,50	4,90	0,49	0,76	1,33	2,24	3,50	6,10	4,31	-	-	-	1,45	4,31	5,31
4,2	4,20	-	-	-	1,98	4,20	5,33	0,49	1,01	1,47	2,26	4,70	6,72	5,18	-	-	-	1,49	5,18	6,16
5,0	5,00	-	-	-	2,05	5,00	6,03	0,46	1,30	1,74	2,09	6,00	7,97	6,15	-	-	-	1,86	6,15	7,51
6,0	6,00	-	-	-	2,15	6,00	6,80	0,46	1,77	2,28	2,09	8,10	10,43	7,38	-	-	-	2,15	7,38	9,03
7,1	7,10	-	-	-	2,26	7,10	7,45	0,49	2,53	2,83	2,22	11,60	13,00	8,74	-	-	-	2,45	8,74	9,39
1,5+1,5	1,50	1,50	-	-	1,98	3,00	4,79	0,45	0,56	1,02	2,05	2,60	4,65	1,85	1,85	-	-	1,45	3,70	7,43
1,5+2,0	1,50	2,00	-	-	2,01	3,50	4,96	0,49	0,69	1,11	2,24	3,20	5,10	1,84	2,46	-	-	1,51	4,30	7,85
1,5+2,5	1,50	2,50	-	-	2,03	4,00	5,28	0,44	0,83	1,25	2,02	3,90	5,72	1,84	3,06	-	-	1,65	4,90	7,99
1,5+3,5	1,50	3,50	-	-	2,05	5,00	6,17	0,42	1,16	1,59	1,94	5,40	7,29	1,83	4,27	-	-	1,94	6,10	8,61
1,5+4,2	1,50	4,20	-	-	2,12	5,70	6,52	0,46	1,43	1,79	2,11	6,60	8,30	1,84	5,16	-	-	2,14	7,00	8,94
1,5+5,0	1,50	5,00	-	-	2,20	6,50	7,12	0,47	1,70	2,01	2,15	7,80	9,20	1,85	6,15	-	-	2,38	8,00	10,44
1,5+6,0	1,48	5,92	-	-	2,32	7,40	7,77	0,51	2,16	2,38	2,32	9,90	10,90	1,80	7,20	-	-	2,68	9,00	10,63
1,5+7,1	1,40	6,60	-	-	2,47	8,00	8,43	0,54	2,45	2,81	2,48	11,30	13,00	1,67	7,93	-	-	3,01	9,60	10,71
2,0+2,0	2,00	2,00	-	-	1,95	4,00	5,41	0,46	0,84	1,34	2,11	3,90	6,12	2,45	2,45	-	-	1,65	4,90	7,99
2,0+2,5	2,00	2,50	-	-	2,00	4,50	5,85	0,46	0,99	1,50	2,11	4,60	7,00	2,44	3,06	-	-	1,80	5,50	8,22
2,0+3,5	2,00	3,50	-	-	2,10	5,50	6,51	0,46	1,35	1,79	2,11	6,20	8,30	2,44	4,26	-	-	2,09	6,70	8,74
2,0+4,2	2,00	4,20	-	-	2,17	6,20	6,91	0,46	1,64	2,00	2,11	7,60	9,20	2,45	5,15	-	-	2,28	7,60	9,07
2,0+5,0	2,00	5,00	-	-	2,25	7,00	7,45	0,47	1,95	2,21	2,15	9,00	10,11	2,43	6,07	-	-	2,68	8,50	10,63
2,0+6,0	1,85	5,55	-	-	2,39	7,40	8,08	0,51	2,16	2,57	2,32	9,90	11,80	2,33	6,98	-	-	2,84	9,30	10,83
2,0+7,1	1,76	6,24	-	-	2,53	8,00	8,65	0,54	2,45	3,00	2,48	11,30	13,80	2,11	7,49	-	-	3,17	9,60	10,97
2,5+2,5	2,50	2,50	-	-	2,05	5,00	6,28	0,42	1,17	1,69	1,94	5,40	7,80	3,05	3,05	-	-	1,94	6,10	8,53
2,5+3,5	2,50	3,50	-	-	2,15	6,00	6,75	0,46	1,55	1,93	2,11	7,10	8,82	3,04	4,26	-	-	2,23	7,30	9,13
2,5+4,2	2,50	4,20	-	-	2,22	6,70	7,23	0,46	1,89	2,20	2,11	8,70	10,05	3,06	5,14	-	-	2,44	8,20	9,41
2,5+5,0	2,47	4,93	-	-	2,32	7,40	7,80	0,50	2,16	2,39	2,27	9,90	11,00	3,00	6,00	-	-	2,68	9,00	10,70
2,5+6,0	2,35	5,65	-	-	2,46	8,00	8,35	0,54	2,45	2,75	2,48	11,30	12,60	2,82	6,78	-	-	3,00	9,60	10,97
2,5+7,1	2,08	5,92	-	-	2,60	8,00	8,65	0,54	2,45	3,10	2,48	11,30	14,19	2,50	7,10	-	-	3,33	9,60	11,01
3,5+3,5	3,50	3,50	-	-	2,25	7,00	7,45	0,46	2,04	2,31	2,11	9,40	10,57	4,25	4,25	-	-	2,52	8,50	9,56
3,5+4,2	3,50	4,20	-	-	2,35	7,70	7,81	0,50	2,47	2,57	2,27	11,40	11,76	4,09	4,91	-	-	2,72	9,00	10,22
3,5+5,0	3,29	4,71	-	-	2,46	8,00	7,98	0,53	2,45	2,63	2,44	11,30	12,02	3,91	5,59	-	-	3,01	9,50	10,96
3,5+6,0	2,95	5,05	-	-	2,58	8,00	8,61	0,54	2,49	3,04	2,48	11,50	13,91	3,54	6,06	-	-	3,33	9,60	11,14
3,5+7,1	2,64	5,36	-	-	2,74	8,00	8,64	0,58	2,46	2,86	2,65	11,30	13,09	3,17	6,43	-	-	3,65	9,60	11,15
4,2+4,2	4,00	4,00	-	-	2,44	8,00	7,82	0,53	2,66	2,74	2,44	12,20	12,52	4,75	4,75	-	-	3,03	9,50	10,01
4,2+5,0	3,65	4,35	-	-	2,54	8,00	8,17	0,53	2,45	2,82	2,44	11,20	12,91	4,38	5,22	-	-	3,16	9,60	11,00
4,2+6,0	3,29	4,71	-	-	2,68	8,00	8,63	0,58	2,49	3,15	2,65	11,50	14,44	3,95	5,65	-	-	3,48	9,60	11,06
4,2+7,1	2,97	5,03	-	-	2,83	8,00	8,81	0,62	2,46	3,38	2,82	11,30	15,45	3,57	6,03	-	-	3,80	9,60	11,07
5,0+5,0	4,00	4,00	-	-	2,65	8,00	8,33	0,57	2,39	2,78	2,61	11,00	12,70	4,80	4,80	-	-	3,45	9,60	11,10
5,0+6,0	3,64	4,36	-	-	2,79	8,00	8,81	0,62	2,35	3,15	2,82	10,80	14,42	4,36	5,24	-	-	3,77	9,60	11,15
5,0+7,1	3,31	4,69	-	-	2,94	8,00	9,08	0,62	2,35	3,32	2,82	10,80	15,21	3,97	5,63	-	-	3,93	9,60	11,16
6,0+6,0	4,00	4,00	-	-	2,93	8,00	9,42	0,62	2,35	3,49	2,82	10,80	15,99	4,80	4,80	-	-	3,93	9,60	11,10
6,0+7,1	3,66	4,34	-	-	3,22	8,00	9,44	0,58	2,34	3,57	2,70	10,70	16,34	4,40	5,20	-	-	4,25	9,60	11,17
7,1+7,1	4,00	4,00	-	-	3,38	8,00	9,47	0,61	2,30	3,57	2,90	10,60	16,36	4,80	4,80	-	-	4,56	9,60	11,25
1,5+1,5+1,5	1,50	1,50	1,50	-	2,00	4,50	6,40	0,44	0,90	1,41	2,02	4,20	6,44	1,83	1,83	1,83	-	1,80	5,50	10,00
1,5+1,5+2,0	1,50	1,50	2,00	-	2,05	5,00	6,56	0,48	1,04	1,50	2,19	4,80	6,86	1,83	1,83	2,44	-	1,94	6,10	10,14
1,5+1,5+2,5	1,50	1,50	2,50	-	2,10	5,50	6,72	0,48	1,21	1,59	2,19	5,60	7,29	1,83	1,83	3,05	-	2,09	6,70	10,21
1,5+1,5+3,5	1,50	1,50	3,50	-	2,20	6,50	7,13	0,48	1,55	1,82	2,19	7,20	8,40	1,85	1,85	4,31	-	2,38	8,00	10,34
1,5+1,5+4,2	1,50	1,50	4,20	-	2,28	7,20	7,60	0,48	1,86	2,03	2,19	8,50	9,40	1,81	1,81	5,08	-	2,63	8,70	10,37
1,5+1,5+5,0	1,39	1,39	4,63	-	2,39	7,40	8,10	0,52	1,87	2,21	2,36	8,60	10,20	1,74	1,74	5,81	-	2,94	9,30	10,49
1,5+1,5+6,0	1,33	1,33	5,33	-	2,52	8,00	8,55	0,55	2,15	2,45	2,53	9,90	11,30	1,58	1,58	6,33	-	3,10	9,50	11,17
1,5+1,5+7,1	1,19	1,19	5,62	-	2,67	8,00	9,07	0,59	2,15	2,76	2,69	9,90	12,70	1,43	1,43	6,75	-	3,42	9,60	11,17
1,5+2,0+2,0	1,50	2,00	2,00	-	2,10	5,50	6,54	0,48	1,21	1,55	2,19	5,60	7,11	1,83	2,44	2,44	-	2,09	6,70	10,27
1,5+2,0+2,5	1,50	2,00	2,50	-	2,15	6,00	6,89	0,48	1,39	1,70	2,19	6,40	7,77	1,83	2,43	3,04	-	2,23	7,30	10,41
1,5+2,0+3,5	1,50	2,00	3,50	-	2,25	7,00	7,47	0,48	1,76	1,98	2,19	8,10	9,10	1,82	2,43	4,25	-	2,64	8,50	10,54
1,5+2,0+4,2	1,50	2,00	4,20	-	2,35	7,70	7,92	0,51	2,09	2,20	2,32	9,60	10,10	1,75	2,34	4,91	-	2,80	9,00	10,58
1,5+2,0+5,0	1,41	1,88	4,71	-	2,46	8,00	8,31	0,54	2,18	2,33	2,48	10,00	10,70	1,69	2,26	5,65	-	3,10	9,60	10,90
1,5+2,0+6,0	1,26	1,68	5,05	-	2,58	8,00	8,86	0,55	2,15	2,63	2,53	9,90	12,10	1,52	2,02	6,06	-	3,26	9,60	11,17
1,5+2,0+7,1	1,13	1,51	5,36	-	2,74	8,00	9,26	0,59	2,15	2,89	2,69	9,90	13,30	1,36	1,81	6,43	-	3,58	9,60	11,18
1,5+2,5+2,5	1,50	2,50	2,50	-	2,20	6,50	7,11	0,48	1,56	1,82	2,19	7,20	8,40	1,85	3,08	3,08	-	2,38	8,00	10,55
1,5+2,5+3,5	1,48	2,47	3,45	-	2,32	7,40	7,82	0,51	1,95	2,14	2,32	9,00	9,90	1,80	3,00	4,20	-	2,81	9,00	10,61
1,5+2,5+4,2	1,46	2,44	4,10	-	2,42	8,00	8,25	0,51	2,25	2,37	2,32	10,30	10,90	1,76	2,93	4,92	-	2,96	9,60	10,64
1,5+2,5+5,0	1,33	2,22	4,44	-	2,52	8,00	8,64	0,54	2,18	2,51	2,48	10,00	11,50	1,60	2,67	5,33	-	3,10	9,60	11,04
1,5+2,5+6,0	1,20	2,00	4,80	-	2,65	8,00	9,07	0,55	2,15	2,76	2,53	9,90	12,70	1,44	2,40	5,76	-	3,42	9,60	11,18
1,5+2,5+7,1	1,08	1,80	5,12	-	2,80	8,00	9,37	0,59	2,15	2,95	2,69	9,90	13,60	1,30	2,16	6,14	-	3,74	9,60	11,18
1,5+3,5+3,5	1,41	3,29	3,29	-	2,46	8,00	8,38	0,54	2,24	2,44	2,48	10,30	11,20	1,69	3,95	3,95	-	2,97	9,60	10,68
1,5+3,5+4,2	1,30	3,04	3,65	-	2,54	8,00	8,64	0,54	2,24	2,60	2,48	10,30	11,91	1,57	3,65	4,38	-	3,28	9,60	10,84
1,5+3,5+5,0	1,20	2,80	4,00	-	2,65	8,00	8,83	0,58	2,15	2,65	2,65	9,90	12,13	1,44	3,36	4,80	-	3,42	9,60	10,97
1,5+3,5+6,0	1,09	2,55	4,36	-	2,79	8,00	9,27	0,59	2,14	2,91	2,69	9,80	13,33	1,31	3,05	5,24	-	3,74	9,60	11,18
1,5+3,5+7,1	0,99	2,31	4,69	-	2,94	8,00	9,47	0,62	2,14	3,05	2,82	9,80	13,95	1,19	2,78	5,63	-	4,06	9,60	11,18
1,5+4,2+4,2	1,21	3,39	3,39	-	2,64	8,00	8,65	0,58	2,24	2,70	2,65	10,30	12,36	1,45	4,07	4,07	-	3,44	9,60	10,80
1,5+4,2+5,0	1,12	3,14	3,74	-	2,75	8,00	8,84	0,58	2,14	2,75	2,65	9,90	12,59	1,35	3,77	4,49	-	3,57	9,60	11,05

Leistungsaufnahme Heizen [kW]			Gesamtstromaufnahme Heizen [A]				Saisonale Daten Kühlen				Saisonale Daten Heizen (durchschnittliches Klima)					Saisonale Daten Heizen (warmes Klima)				
Min.	Nom.	Max.	Min.	Nom.	Max.	Leistungsfaktor [%]	Label	SEER	Pdesign	Jahres-verbrauch	Label	SCOP	Pdesign	Jahres-verbrauch	Deklarierte Leistung bei -10 °C	Label	SCOP	Pdesign	Jahres-verbrauch	Deklarierte Leistung bei +2 °C
0,29	0,47	0,85	1,33	2,14	4,00	95	-	-	-	-	-	-	-	-	-	-	-	-	-	-
0,30	0,52	0,90	1,38	2,38	4,20	95	-	-	-	-	-	-	-	-	-	-	-	-	-	-
0,32	0,63	1,09	1,46	2,90	5,10	95	-	-	-	-	-	-	-	-	-	-	-	-	-	-
0,33	0,94	1,27	1,51	4,40	5,83	95	-	-	-	-	-	-	-	-	-	-	-	-	-	-
0,34	1,23	1,58	1,55	5,70	7,25	95	-	-	-	-	-	-	-	-	-	-	-	-	-	-
0,43	1,52	2,04	1,95	7,00	9,40	95	-	-	-	-	-	-	-	-	-	-	-	-	-	-
0,53	2,04	2,81	2,44	9,40	12,90	95	-	-	-	-	-	-	-	-	-	-	-	-	-	-
0,57	2,69	3,00	2,62	12,40	13,80	95	-	-	-	-	-	-	-	-	-	-	-	-	-	-
0,41	0,69	1,89	1,89	3,20	8,66	95	A++	6,56	3,00	165	A+	4,21	3,27	1.088	0,44	A+++	5,45	1,76	453	0
0,41	0,85	2,06	1,89	3,90	9,42	95	A++	6,74	3,50	183	A+	4,21	3,27	1.087	0,44	A+++	5,45	1,76	452	0
0,45	1,02	2,11	2,06	4,70	9,65	95	A++	6,91	4,00	205	A+	4,22	3,27	1.085	0,19	A+++	5,45	1,76	452	0
0,52	1,40	2,37	2,37	6,40	10,90	95	A++	6,93	5,00	257	A+	4,24	3,57	1.180	0,29	A+++	5,51	1,92	488	0
0,55	1,71	2,48	2,54	7,90	11,36	95	A++	6,89	5,70	294	A+	4,27	3,57	1.171	0,28	A+++	5,53	1,92	486	0
0,50	1,98	3,02	2,28	9,10	13,82	95	A++	6,92	6,50	329	A+	4,31	4,27	1.387	0,62	A+++	5,70	2,30	564	0
0,44	2,38	3,09	2,10	10,90	14,20	95	A++	6,73	7,40	387	A+	4,32	4,27	1.384	0,56	A+++	5,71	2,30	564	0
0,50	2,62	3,12	2,40	12,00	14,26	95	A++	6,63	8,00	422	A+	4,33	4,27	1.381	0,56	A+++	5,72	2,30	563	0
0,32	1,02	2,11	1,46	4,70	9,65	95	A++	6,90	4,00	205	A+	4,22	3,27	1.085	0,19	A+++	5,45	1,76	452	0
0,35	1,20	2,18	1,59	5,50	10,10	95	A++	6,91	4,50	231	A+	4,22	3,27	1.084	0,19	A+++	5,46	1,76	452	0
0,40	1,60	2,42	1,85	7,40	11,20	95	A++	6,90	5,50	281	A+	4,24	3,57	1.178	0,29	A+++	5,52	1,92	488	0
0,44	1,93	2,53	2,02	8,90	11,59	95	A++	6,83	6,20	319	A+	4,27	3,57	1.170	0,28	A+++	5,54	1,92	486	0
0,44	2,16	3,09	2,10	9,90	14,20	95	A++	6,81	7,00	361	A+	4,32	4,27	1.385	0,61	A+++	5,71	2,30	564	0
0,47	2,50	3,19	2,20	11,50	14,59	95	A++	6,73	7,40	387	A+	4,33	4,27	1.382	0,56	A+++	5,71	2,30	563	0
0,54	2,61	3,23	2,50	12,00	14,80	95	A++	6,63	8,00	422	A+	4,33	4,27	1.379	0,56	A+++	5,72	2,30	563	0
0,39	1,39	2,33	1,76	6,40	10,66	95	A++	6,91	5,00	256	A+	4,23	3,27	1.082	0,18	A+++	5,46	1,76	451	0
0,52	1,84	2,60	2,37	8,50	12,00	95	A++	6,85	6,00	307	A+	4,25	3,57	1.177	0,29	A+++	5,52	1,92	488	0
0,54	2,16	2,67	2,45	9,90	12,30	95	A++	6,76	6,70	349	A+	4,28	3,57	1.168	0,28	A+++	5,54	1,92	486	0
0,44	2,37	3,12	2,10	10,90	14,30	95	A++	6,72	7,40	387	A+	4,32	4,27	1.383	0,61	A+++	5,71	2,30	563	0
0,50	2,61	3,24	2,40	12,00	14,83	95	A++	6,63	8,00	422	A+	4,33	4,27	1.380	0,61	A+++	5,72	2,30	563	0
0,57	2,60	3,20	2,70	11,90	14,65	95	A++	6,64	8,00	423	A+	4,34	4,27	1.377	0,56	A+++	5,72	2,30	562	0
0,55	2,37	2,84	2,54	10,90	12,99	95	A++	6,71	7,00	368	A+	4,23	4,27	1.414	0,61	A+++	5,64	2,30	571	0
0,45	2,53	3,11	2,20	11,60	14,23	95	A++	6,52	7,70	417	A+	4,23	4,27	1.413	0,59	A+++	5,65	2,30	569	0
0,50	2,60	3,26	2,40	12,00	14,90	95	A++	6,64	8,00	423	A+	4,21	4,97	1.651	0,93	A+++	5,81	2,68	645	0
0,57	2,61	3,32	2,70	12,00	15,30	95	A++	6,64	8,00	425	A+	4,22	4,97	1.647	0,88	A+++	5,81	2,68	644	0
0,64	2,60	3,30	3,00	11,90	15,20	95	A++	6,66	8,00	421	A+	4,24	4,97	1.643	0,88	A+++	5,82	2,68	644	0
0,51	2,63	2,91	2,40	12,10	13,31	95	A++	6,43	8,00	437	A+	4,27	4,27	1.401	0,63	A+++	5,68	2,30	567	0
0,53	2,57	3,19	2,50	11,80	14,59	95	A++	6,65	8,00	423	A+	4,25	4,97	1.636	0,92	A+++	5,83	2,68	643	0
0,60	2,55	3,19	2,80	11,70	14,60	95	A++	6,64	8,00	425	A+	4,26	4,97	1.632	0,86	A+++	5,84	2,68	642	0
0,66	2,54	3,17	3,10	11,70	14,60	95	A++	6,69	8,00	419	A+	4,27	4,97	1.628	0,86	A+++	5,84	2,68	641	0
0,58	2,42	3,02	2,70	11,10	13,82	95	A++	6,77	8,00	418	A+	4,20	6,23	2.079	1,57	A+++	6,06	3,35	775	0
0,64	2,41	3,02	3,00	11,10	13,90	95	A++	6,80	8,00	414	A+	4,21	6,23	2.073	1,57	A+++	6,07	3,35	774	0
0,67	2,40	3,00	3,20	11,00	13,80	95	A++	6,81	8,00	414	A+	4,22	6,23	2.067	1,56	A+++	6,07	3,35	773	0
0,67	2,40	2,99	3,20	11,00	13,67	95	A++	6,80	8,00	414	A+	4,22	6,23	2.068	1,57	A+++	6,07	3,35	773	0
0,74	2,38	2,99	3,40	11,00	13,70	95	A++	6,85	8,00	413	A+	4,23	6,23	2.062	1,56	A+++	6,08	3,35	773	0
0,80	2,37	3,02	3,80	10,90	13,80	95	A++	6,87	8,00	408	A+	4,24	6,23	2.056	1,56	A+++	6,08	3,35	772	0
0,40	1,08	2,60	1,85	5,00	11,92	95	A++	7,21	4,50	223	A+	4,37	4,57	1.464	0,69	A+++	5,81	2,46	593	0
0,41	1,24	2,65	1,89	5,70	12,14	95	A++	7,23	5,00	243	A+	4,38	4,57	1.462	0,69	A+++	5,81	2,46	593	0
0,43	1,41	2,66	1,98	6,50	12,30	95	A++	7,23	5,50	270	A+	4,38	4,57	1.460	0,69	A+++	5,81	2,46	593	0
0,47	1,84	2,72	2,15	8,50	12,50	95	A++	7,19	6,50	318	A+	4,29	5,27	1.719	1,00	A+++	5,91	2,84	672	0
0,43	2,05	2,67	2,00	9,40	12,30	95	A++	7,10	7,20	358	A+	4,33	5,27	1.704	0,99	A+++	5,93	2,84	670	0
0,47	2,16	2,58	2,20	9,90	11,79	95	A++	7,20	7,40	360	A+	4,32	6,23	2.020	1,53	A+++	6,12	3,35	767	0
0,50	2,24	2,84	2,40	10,30	13,01	95	A++	7,08	8,00	396	A+	4,33	6,23	2.016	1,53	A+++	6,12	3,35	767	0
0,56	2,25	2,83	2,60	10,30	12,95	95	A++	7,09	8,00	396	A+	4,34	6,23	2.011	1,52	A+++	6,13	3,35	766	0
0,43	1,41	2,70	1,98	6,50	12,36	95	A++	7,23	5,50	270	A+	4,38	4,57	1.460	0,69	A+++	5,81	2,46	593	0
0,45	1,61	2,75	2,06	7,40	12,59	95	A++	7,21	6,00	296	A+	4,39	4,57	1.458	0,69	A+++	5,82	2,46	592	0
0,43	2,02	2,81	2,00	9,30	12,86	95	A++	7,15	7,00	343	A+	4,30	5,27	1.716	1,00	A+++	5,92	2,84	671	0
0,46	2,16	2,73	2,20	9,90	12,51	95	A++	7,02	7,70	384	A+	4,34	5,27	1.701	0,98	A+++	5,94	2,84	669	0
0,50	2,28	2,73	2,40	10,50	12,51	95	A++	7,06	8,00	401	A+	4,32	6,23	2.017	1,53	A+++	6,12	3,35	767	0
0,53	2,25	2,83	2,50	10,40	12,97	95	A++	7,08	8,00	396	A+	4,33	6,23	2.012	1,53	A+++	6,13	3,35	766	0
0,59	2,24	2,82	2,80	10,30	12,91	95	A++	7,09	8,00	396	A+	4,34	6,23	2.007	1,52	A+++	6,13	3,35	766	0
0,47	1,82	2,80	2,15	8,40	12,81	95	A++	7,18	6,50	317	A+	4,39	4,57	1.456	0,68	A+++	5,82	2,46	592	0
0,46	2,19	2,82	2,20	10,10	13,00	95	A++	7,07	7,40	370	A+	4,31	5,27	1.713	0,99	A+++	5,92	2,84	671	0
0,48	2,39	2,76	2,30	11,00	12,70	95	A++	6,94	8,00	405	A+	4,34	5,27	1.698	0,98	A+++	5,94	2,84	669	0
0,50	2,25	2,78	2,40	10,40	12,72	95	A++	7,06	8,00	401	A+	4,33	6,23	2.013	1,53	A+++	6,13	3,35	767	0
0,56	2,24	2,82	2,60	10,30	12,93	95	A++	7,09	8,00	396	A+	4,34	6,23	2.009	1,52	A+++	6,13	3,35	766	0
0,62	2,23	2,81	2,90	10,30	12,87	95	A++	7,09	8,00	396	A+	4,35	6,23	2.004	1,52	A+++	6,14	3,35	765	0
0,49	2,44	2,86	2,30	11,20	13,08	95	A++	6,96	8,00	406	A+	4,18	6,23	2.088	1,58	A+++	6,05	3,35	776	0
0,54	2,39	2,86	2,60	11,00	13,10	95	A++	6,96	8,00	406	A+	4,22	6,23	2.066	1,56	A+++	6,07	3,35	773	0
0,56	2,25	2,74	2,70	10,40	12,60	95	A++	7,09	8,00	396	A+	4,33	6,23	2.013	1,53	A+++	6,13	3,35	767	0
0,62	2,24	2,82	2,90	10,30	12,93	95	A++	7,11	8,00	397	A+	4,34	6,23	2.009	1,52	A+++	6,13	3,35	766	0
0,68	2,23	2,81	3,20	10,30	12,87	95	A++	7,11	8,00	397	A+	4,35	6,23	2.004	1,52	A+++	6,14	3,35	765	0
0,57	2,35	2,77	2,70	10,80	12,70	95	A++	6,97	8,00	406	A+	4,26	6,23	2.045	1,55	A+++	6,10	3,35	771	0
0,59	2,22	2,73	2,80	10,20	12,51	95	A++	7,10	8,00	397	A+	4,38	6,23	1.993	1,51	A+++	6,14	3,35	764	0

Kombinationstabellen

Innengerät	Kühlleistung [kW]				Gesamtkühlleistung [kW]			Leistungsaufnahme Kühlen[kW]			Gesamtstromaufnahme Kühlen [A]			Heizleistung [kW]				Gesamtheizleistung [kW]		
	Raum A	Raum B	Raum C	Raum D	Min.	Nom.	Max.	Min.	Nom.	Max.	Min.	Nom.	Max.	Raum A	Raum B	Raum C	Raum D	Min.	Nom.	Max.
1,5+4,2+6,0	1,03	2,87	4,10	-	2,89	8,00	9,47	0,62	2,14	3,01	2,82	9,80	13,77	1,23	3,45	4,92	-	3,89	9,60	11,26
1,5+4,2+7,1	0,94	2,63	4,44	-	3,04	8,00	9,49	0,65	2,14	3,09	2,99	9,80	14,13	1,13	3,15	5,33	-	4,21	9,60	11,26
1,5+5,0+5,0	1,04	3,48	3,48	-	2,86	8,00	9,23	0,62	2,09	2,83	2,82	9,60	12,95	1,25	4,17	4,17	-	3,88	9,60	11,15
1,5+5,0+6,0	0,96	3,20	3,84	-	3,00	8,00	9,66	0,63	2,08	3,03	2,86	9,60	13,86	1,15	3,84	4,61	-	4,20	9,60	11,29
1,5+5,0+7,1	0,88	2,94	4,18	-	3,32	8,00	9,68	0,58	2,08	3,07	2,70	9,60	14,03	1,06	3,53	5,01	-	4,35	9,60	11,43
1,5+6,0+6,0	0,89	3,56	3,56	-	3,13	8,00	9,83	0,66	2,05	3,11	3,03	9,40	14,30	1,07	4,27	4,27	-	4,35	9,60	11,56
2,0+2,0+2,0	2,00	2,00	2,00	-	2,15	6,00	6,76	0,48	1,39	1,69	2,19	6,40	7,73	2,50	2,50	2,50	-	2,23	7,50	10,48
2,0+2,0+2,5	2,00	2,00	2,50	-	2,20	6,50	7,10	0,48	1,58	1,82	2,19	7,30	8,40	2,46	2,46	3,08	-	2,38	8,00	10,55
2,0+2,0+3,5	1,97	1,97	3,45	-	2,32	7,40	7,80	0,51	1,96	2,14	2,32	9,00	9,90	2,40	2,40	4,20	-	2,81	9,00	10,68
2,0+2,0+4,2	1,95	1,95	4,10	-	2,42	8,00	8,23	0,51	2,25	2,37	2,32	10,30	10,90	2,29	2,29	4,81	-	2,96	9,40	10,71
2,0+2,0+5,0	1,78	1,78	4,44	-	2,52	8,00	8,63	0,54	2,18	2,51	2,48	10,00	11,50	2,13	2,13	5,33	-	3,10	9,60	10,90
2,0+2,0+6,0	1,60	1,60	4,80	-	2,65	8,00	9,06	0,55	2,15	2,76	2,53	9,90	12,70	1,92	1,92	5,76	-	3,42	9,60	11,18
2,0+2,0+7,1	1,44	1,44	5,12	-	2,80	8,00	9,45	0,59	2,15	3,02	2,69	9,90	13,90	1,73	1,73	6,14	-	3,74	9,60	11,18
2,0+2,5+2,5	2,00	2,50	2,50	-	2,25	7,00	7,45	0,48	1,79	1,98	2,19	8,20	9,10	2,43	3,04	3,04	-	2,64	8,50	10,55
2,0+2,5+3,5	1,85	2,31	3,24	-	2,39	7,40	8,13	0,51	1,95	2,31	2,32	9,00	10,70	2,33	2,91	4,07	-	2,80	9,30	10,69
2,0+2,5+4,2	1,84	2,30	3,86	-	2,48	8,00	8,45	0,54	2,25	2,49	2,48	10,30	11,50	2,21	2,76	4,63	-	3,12	9,60	10,78
2,0+2,5+5,0	1,68	2,11	4,21	-	2,58	8,00	8,79	0,54	2,18	2,61	2,48	10,00	11,96	2,02	2,53	5,05	-	3,26	9,60	11,10
2,0+2,5+6,0	1,52	1,90	4,57	-	2,72	8,00	9,26	0,59	2,15	2,88	2,69	9,90	13,30	1,83	2,29	5,49	-	3,58	9,60	11,18
2,0+2,5+7,1	1,38	1,72	4,90	-	2,87	8,00	9,55	0,62	2,15	3,08	2,82	9,90	14,20	1,66	2,07	5,88	-	3,90	9,60	11,18
2,0+3,5+3,5	1,78	3,11	3,11	-	2,52	8,00	8,58	0,54	2,24	2,56	2,48	10,30	11,80	2,13	3,73	3,73	-	3,13	9,60	10,82
2,0+3,5+4,2	1,65	2,89	3,46	-	2,61	8,00	8,64	0,58	2,24	2,67	2,65	10,30	12,21	1,98	3,46	4,16	-	3,28	9,60	10,85
2,0+3,5+5,0	1,52	2,67	3,81	-	2,72	8,00	8,83	0,58	2,15	2,72	2,65	9,90	12,43	1,83	3,20	4,57	-	3,58	9,60	11,24
2,0+3,5+6,0	1,39	2,43	4,17	-	2,86	8,00	9,46	0,62	2,14	3,01	2,82	9,80	13,77	1,67	2,92	5,01	-	3,90	9,60	11,24
2,0+3,5+7,1	1,27	2,22	4,51	-	3,01	8,00	9,47	0,62	2,14	2,94	2,82	9,80	13,44	1,52	2,67	5,41	-	4,22	9,60	11,25
2,0+4,2+4,2	1,54	3,23	3,23	-	2,71	8,00	8,65	0,58	2,24	2,80	2,65	10,30	12,82	1,85	3,88	3,88	-	3,60	9,60	10,80
2,0+4,2+5,0	1,43	3,00	3,57	-	2,82	8,00	9,05	0,62	2,14	2,88	2,82	9,90	13,19	1,71	3,60	4,29	-	3,73	9,60	10,99
2,0+4,2+6,0	1,31	2,75	3,93	-	2,95	8,00	9,47	0,62	2,14	3,08	2,82	9,80	14,11	1,57	3,30	4,72	-	4,05	9,60	11,26
2,0+4,2+7,1	1,20	2,53	4,27	-	3,11	8,00	9,49	0,65	2,14	3,16	2,99	9,80	14,47	1,44	3,03	5,12	-	4,37	9,60	11,26
2,0+5,0+5,0	1,33	3,33	3,33	-	2,93	8,00	9,23	0,62	2,09	2,90	2,82	9,60	13,27	1,60	4,00	4,00	-	4,04	9,60	11,09
2,0+5,0+6,0	1,23	3,08	3,69	-	3,06	8,00	9,66	0,65	2,08	3,06	2,99	9,60	14,03	1,48	3,69	4,43	-	4,19	9,60	11,29
2,0+5,0+7,1	1,13	2,84	4,03	-	3,32	8,00	9,68	0,58	2,08	3,07	2,70	9,60	14,03	1,36	3,40	4,83	-	4,51	9,60	11,37
2,0+6,0+6,0	1,14	3,43	3,43	-	3,32	8,00	10,16	0,58	2,05	3,22	2,70	9,40	14,72	1,37	4,11	4,11	-	4,51	9,60	11,50
2,5+2,5+2,5	2,47	2,47	2,47	-	2,32	7,40	7,79	0,51	1,96	2,14	2,32	9,00	9,90	3,20	3,20	3,20	-	2,80	9,60	10,69
2,5+2,5+3,5	2,35	2,35	3,29	-	2,46	8,00	8,35	0,54	2,25	2,43	2,48	10,30	11,20	2,82	2,82	3,95	-	2,97	9,60	10,96
2,5+2,5+4,2	2,17	2,17	3,65	-	2,54	8,00	8,61	0,54	2,24	2,63	2,48	10,30	12,04	2,61	2,61	4,38	-	3,28	9,60	11,04
2,5+2,5+5,0	2,00	2,00	4,00	-	2,65	8,00	8,80	0,58	2,15	2,68	2,65	9,90	12,27	2,40	2,40	4,80	-	3,42	9,60	11,11
2,5+2,5+6,0	1,82	1,82	4,36	-	2,79	8,00	9,33	0,59	2,15	2,94	2,69	9,90	13,45	2,18	2,18	5,24	-	3,74	9,60	11,24
2,5+2,5+7,1	1,65	1,65	4,69	-	2,94	8,00	9,54	0,62	2,14	3,11	2,82	9,90	14,24	1,98	1,98	5,63	-	4,06	9,60	11,25
2,5+3,5+3,5	2,11	2,95	2,95	-	2,58	8,00	8,64	0,54	2,24	2,57	2,48	10,30	11,76	2,53	3,54	3,54	-	3,29	9,60	11,15
2,5+3,5+4,2	1,96	2,75	3,29	-	2,68	8,00	8,65	0,58	2,23	2,73	2,65	10,30	12,52	2,35	3,29	3,95	-	3,44	9,60	11,19
2,5+3,5+5,0	1,82	2,55	3,64	-	2,79	8,00	8,85	0,62	2,14	2,78	2,82	9,90	12,74	2,18	3,05	4,36	-	3,74	9,60	11,21
2,5+3,5+6,0	1,67	2,33	4,00	-	2,93	8,00	9,47	0,62	2,14	3,05	2,82	9,80	13,94	2,00	2,80	4,80	-	3,90	9,60	11,24
2,5+3,5+7,1	1,53	2,14	4,34	-	3,08	8,00	9,49	0,65	2,14	2,94	2,99	9,80	13,45	1,83	2,56	5,20	-	4,22	9,60	11,25
2,5+4,2+4,2	1,83	3,08	3,08	-	2,78	8,00	8,67	0,62	2,23	2,80	2,82	10,30	12,83	2,20	3,70	3,70	-	3,76	9,60	11,07
2,5+4,2+5,0	1,71	2,87	3,42	-	2,89	8,00	9,06	0,62	2,14	2,92	2,82	9,90	13,36	2,05	3,45	4,10	-	3,89	9,60	11,12
2,5+4,2+6,0	1,57	2,65	3,78	-	3,02	8,00	9,48	0,62	2,14	3,12	2,82	9,80	14,30	1,89	3,17	4,54	-	4,21	9,60	11,26
2,5+4,2+7,1	1,45	2,43	4,12	-	3,29	8,00	9,50	0,58	2,13	3,16	2,70	9,80	14,48	1,74	2,92	4,94	-	4,53	9,60	11,27
2,5+5,0+5,0	1,60	3,20	3,20	-	3,00	8,00	9,24	0,65	2,09	2,90	2,99	9,60	13,27	1,92	3,84	3,84	-	4,20	9,60	11,09
2,5+5,0+6,0	1,48	2,96	3,56	-	3,13	8,00	9,68	0,65	2,08	3,07	2,99	9,60	14,03	1,78	3,56	4,27	-	4,35	9,60	11,29
2,5+6,0+6,0	1,38	3,31	3,31	-	3,32	8,00	10,18	0,58	2,05	3,22	2,70	9,40	14,73	1,66	3,97	3,97	-	4,67	9,60	11,51
3,5+3,5+3,5	2,67	2,67	2,67	-	2,72	8,00	8,79	0,58	2,20	2,70	2,65	10,10	12,36	3,20	3,20	3,20	-	3,61	9,60	11,15
3,5+3,5+4,2	2,50	2,50	3,00	-	2,82	8,00	8,80	0,62	2,20	2,91	2,82	10,10	13,31	3,00	3,00	3,60	-	3,76	9,60	11,17
3,5+3,5+5,0	2,33	2,33	3,33	-	2,93	8,00	8,99	0,62	2,14	2,89	2,82	9,80	13,23	2,80	2,80	4,00	-	3,90	9,60	11,21
3,5+3,5+6,0	2,15	2,15	3,69	-	3,06	8,00	9,52	0,65	2,13	2,94	2,99	9,80	13,46	2,58	2,58	4,43	-	4,22	9,60	11,24
3,5+3,5+7,1	1,99	1,99	4,03	-	3,30	8,00	9,54	0,58	2,10	3,13	2,70	9,70	14,32	2,38	2,38	4,83	-	4,54	9,60	11,25
3,5+4,2+4,2	2,35	2,82	2,82	-	2,91	8,00	9,01	0,62	2,20	2,94	2,82	10,10	13,45	2,82	3,39	3,39	-	3,92	9,60	10,81
3,5+4,2+5,0	2,20	2,65	3,15	-	3,02	8,00	9,21	0,65	2,13	2,96	2,99	9,80	13,53	2,65	3,17	3,78	-	4,21	9,60	10,99
3,5+4,2+6,0	2,04	2,45	3,50	-	3,30	8,00	9,53	0,58	2,10	3,13	2,70	9,70	14,32	2,45	2,94	4,20	-	4,37	9,60	11,26
3,5+5,0+5,0	2,07	2,96	2,96	-	3,13	8,00	9,18	0,65	2,08	2,91	2,99	9,60	13,30	2,49	3,56	3,56	-	4,35	9,60	11,09
3,5+5,0+6,0	1,93	2,76	3,31	-	3,33	8,00	9,72	0,58	2,05	3,07	2,70	9,40	14,05	2,32	3,31	3,97	-	4,67	9,60	11,37
4,2+4,2+4,2	2,67	2,67	2,67	-	3,01	8,00	9,21	0,65	2,19	3,00	2,99	10,10	13,73	3,20	3,20	3,20	-	4,23	9,60	10,83
4,2+4,2+5,0	2,51	2,51	2,99	-	3,12	8,00	9,31	0,65	2,13	2,99	2,99	9,80	13,68	3,01	3,01	3,58	-	4,37	9,60	11,00
4,2+4,2+6,0	2,33	2,33	3,33	-	3,30	8,00	9,54	0,58	2,10	3,13	2,70	9,70	14,32	2,80	2,80	4,00	-	4,68	9,60	11,28
4,2+5,0+5,0	2,37	2,82	2,82	-	3,32	8,00	9,19	0,58	2,05	2,91	2,70	9,40	13,30	2,84	3,38	3,38	-	4,67	9,60	11,10
1,5+1,5+1,5+1,5	1,65	1,65	1,65	1,65	2,15	6,60	7,06	0,49	1,39	1,59	2,23	6,38	7,27	1,83	1,83	1,83	1,83	2,23	7,30	10,10
1,5+1,5+1,5+2,0	1,55	1,55	1,55	2,06	2,20	6,70	7,26	0,49	1,49	1,70	2,23	6,81	7,77	1,85	1,85	1,85	2,46	2,38	8,00	10,32
1,5+1,5+1,5+2,5	1,50	1,50	1,50	2,50	2,25	7,00	7,46	0,49	1,53	1,79	2,23	7,00	8,17	1,82	1,82	1,82	3,04	2,58	8,50	10,39
1,5+1,5+1,5+3,5	1,39	1,39	1,39	3,24	2,39	7,40	8,09	0,52	1,77	2,06	2,36	8,10	9,50	1,74	1,74	1,74	4,07	2,91	9,30	10,60
1,5+1,5+1,5+4,2	1,38	1,38	1,38	3,86	2,48	8,00	8,46	0,52	2,03	2,23	2,36	9,40	10,30	1,66	1,66	1,66	4,63	3,06	9,60	11,23
1,5+1,5+1,5+5,0	1,26	1,26	1,26	4,21	2,58	8,00	8,82	0,55	1,99	2,36	2,53	9,10	10,90	1,52	1,52	1,52	5,05	3,37	9,60	11,30
1,5+1,5+1,5+6,0	1,14	1,14	1,14	4,57	2,72	8,00	9,19	0,56	1,98	2,55	2,57	9,10	11,70	1,37	1,37	1,37	5,49	3,53	9,60	11,51
1,5+1,5+1,5+7,1	1,03	1,03	1,03	4,90	2,87	8,00	9,53	0,59	1,98	2,74	2,69	9,10	12,60	1,24	1,24	1,24	5,88	3,85	9,60	11,57

Leistungsaufnahme Heizen [kW]			Gesamtstromaufnahme Heizen [A]				Saisonale Daten Kühlen				Saisonale Daten Heizen (durchschnittliches Klima)					Saisonale Daten Heizen (warmes Klima)				
Min.	Nom.	Max.	Min.	Nom.	Max.	Leistungsfaktor [%]	Label	SEER	Pdesign	Jahres-verbrauch	Label	SCOP	Pdesign	Jahres-verbrauch	Deklarierte Leistung bei -10 °C	Label	SCOP	Pdesign	Jahres-verbrauch	Deklarierte Leistung bei +2 °C
0,64	2,21	2,79	3,00	10,10	12,90	95	A++	7,11	8,00	397	A+	4,39	6,23	1.989	1,51	A+++	6,15	3,35	764	0
0,70	2,20	2,78	3,30	10,10	12,80	95	A++	7,12	8,00	397	A+	4,40	6,23	1.984	1,51	A+++	6,15	3,35	763	0
0,63	2,13	2,64	3,00	9,80	12,10	95	A++	7,24	8,00	390	A+	4,47	6,23	1.953	1,49	A+++	6,18	3,35	760	0
0,69	2,12	2,68	3,20	9,70	12,30	95	A++	7,25	8,00	391	A+	4,47	6,23	1.949	1,49	A+++	6,18	3,35	759	0
0,72	2,11	2,72	3,30	9,70	12,50	95	A++	7,26	8,00	391	A+	4,48	6,23	1.946	1,49	A+++	6,19	3,35	759	0
0,72	2,11	2,77	3,30	9,70	12,80	95	A++	7,27	8,00	385	A+	4,48	6,23	1.946	1,49	A+++	6,19	3,35	759	0
0,45	1,67	2,77	2,06	7,70	12,70	95	A++	7,21	6,00	296	A+	4,39	4,57	1.458	0,69	A+++	5,82	2,46	592	0
0,47	1,83	2,80	2,15	8,40	12,81	95	A++	7,16	6,50	323	A+	4,39	4,57	1.456	0,68	A+++	5,82	2,46	592	0
0,46	2,19	2,86	2,20	10,10	13,08	95	A++	7,07	7,40	370	A+	4,30	5,37	1.747	1,00	A+++	5,94	2,89	682	0
0,48	2,30	2,80	2,30	10,60	12,83	95	A++	6,93	8,00	405	A+	4,34	5,37	1.732	1,03	A+++	5,96	2,89	680	0
0,50	2,25	2,72	2,40	10,40	12,47	95	A++	7,06	8,00	401	A+	4,33	6,23	2.013	1,53	A+++	6,13	3,35	767	0
0,56	2,24	2,82	2,60	10,30	12,93	95	A++	7,08	8,00	396	A+	4,34	6,23	2.009	1,52	A+++	6,13	3,35	766	0
0,62	2,23	2,81	2,90	10,30	12,87	95	A++	7,09	8,00	396	A+	4,35	6,23	2.004	1,52	A+++	6,14	3,35	765	0
0,43	2,00	2,79	2,00	9,20	12,76	95	A++	7,13	7,00	348	A+	4,38	4,77	1.525	0,78	A+++	5,85	2,57	614	0
0,46	2,32	2,85	2,20	10,60	13,03	95	A++	7,07	7,40	370	A+	4,31	5,37	1.744	1,00	A+++	5,94	2,89	681	0
0,51	2,38	2,81	2,40	11,00	12,90	95	A++	6,94	8,00	405	A+	4,35	5,37	1.729	1,03	A+++	5,96	2,89	679	0
0,53	2,25	2,79	2,50	10,30	12,80	95	A++	7,06	8,00	401	A+	4,34	6,23	2.010	1,52	A+++	6,13	3,35	766	0
0,59	2,24	2,82	2,80	10,30	12,89	95	A++	7,09	8,00	396	A+	4,35	6,23	2.006	1,52	A+++	6,13	3,35	766	0
0,65	2,23	2,80	3,00	10,20	12,82	95	A++	7,09	8,00	396	A+	4,36	6,23	2.001	1,52	A+++	6,14	3,35	765	0
0,52	2,43	2,91	2,40	11,20	13,31	95	A++	6,96	8,00	406	A+	4,19	6,23	2.084	1,58	A+++	6,06	3,35	775	0
0,54	2,38	2,83	2,60	11,00	12,95	95	A++	6,96	8,00	406	A+	4,23	6,23	2.062	1,56	A+++	6,08	3,35	773	0
0,59	2,25	2,84	2,80	10,30	13,10	95	A++	7,09	8,00	396	A+	4,34	6,23	2.010	1,52	A+++	6,13	3,35	766	0
0,65	2,24	2,83	3,00	10,30	13,00	95	A++	7,11	8,00	397	A+	4,35	6,23	2.006	1,52	A+++	6,13	3,35	766	0
0,71	2,23	2,82	3,30	10,20	13,00	95	A++	7,11	8,00	397	A+	4,36	6,23	2.001	1,52	A+++	6,14	3,35	765	0
0,60	2,34	2,76	2,80	10,70	12,70	95	A++	6,97	8,00	406	A+	4,27	6,23	2.042	1,55	A+++	6,10	3,35	770	0
0,61	2,21	2,69	2,90	10,20	12,40	95	A++	7,10	8,00	397	A+	4,38	6,23	1.990	1,51	A+++	6,15	3,35	764	0
0,67	2,20	2,78	3,20	10,10	12,80	95	A++	7,11	8,00	397	A+	4,39	6,23	1.986	1,51	A+++	6,15	3,35	764	0
0,74	2,19	2,77	3,40	10,10	12,80	95	A++	7,12	8,00	397	A+	4,40	6,23	1.981	1,51	A+++	6,15	3,35	763	0
0,66	2,12	2,61	3,10	9,70	11,96	95	A++	7,24	8,00	390	A+	4,47	6,23	1.950	1,49	A+++	6,18	3,35	759	0
0,69	2,11	2,67	3,20	9,70	12,30	95	A++	7,25	8,00	391	A+	4,48	6,23	1.947	1,49	A+++	6,19	3,35	759	0
0,75	2,10	2,70	3,50	9,70	12,35	95	A++	7,26	8,00	391	A+	4,49	6,23	1.943	1,49	A+++	6,19	3,35	759	0
0,75	2,11	2,75	3,50	9,70	12,60	95	A++	7,27	8,00	385	A+	4,49	6,23	1.944	1,49	A+++	6,19	3,35	759	0
0,46	2,42	2,84	2,20	11,10	12,98	95	A++	7,06	7,40	370	A+	4,38	4,77	1.523	0,73	A+++	5,86	2,57	614	0
0,49	2,42	2,96	2,30	11,10	13,53	95	A++	6,94	8,00	405	A+	4,32	5,37	1.741	0,99	A+++	5,94	2,89	681	0
0,54	2,37	2,92	2,60	10,90	13,40	95	A++	6,95	8,00	406	A+	4,36	5,37	1.726	0,98	A+++	5,96	2,89	679	0
0,56	2,24	2,78	2,60	10,30	12,80	95	A++	7,08	8,00	396	A+	4,35	6,23	2.006	1,52	A+++	6,13	3,35	766	0
0,62	2,23	2,82	2,90	10,30	13,00	95	A++	7,09	8,00	396	A+	4,36	6,23	2.002	1,52	A+++	6,14	3,35	765	0
0,68	2,22	2,81	3,20	10,20	12,90	95	A++	7,10	8,00	397	A+	4,37	6,23	1.997	1,52	A+++	6,14	3,35	765	0
0,55	2,42	3,03	2,60	11,10	14,00	95	A++	6,96	8,00	406	A+	4,19	6,23	2.079	1,57	A+++	6,06	3,35	775	0
0,57	2,37	2,95	2,70	10,90	13,52	95	A++	6,97	8,00	406	A+	4,24	6,23	2.058	1,56	A+++	6,08	3,35	772	0
0,62	2,24	2,80	2,90	10,30	12,83	95	A++	7,10	8,00	397	A+	4,35	6,23	2.006	1,52	A+++	6,13	3,35	766	0
0,65	2,23	2,82	3,00	10,30	13,00	95	A++	7,11	8,00	397	A+	4,36	6,23	2.002	1,52	A+++	6,14	3,35	765	0
0,71	2,22	2,81	3,30	10,20	12,90	95	A++	7,12	8,00	397	A+	4,37	6,23	1.997	1,52	A+++	6,14	3,35	765	0
0,63	2,33	2,86	2,90	10,70	13,20	95	A++	6,97	8,00	406	A+	4,28	6,23	2.038	1,54	A+++	6,10	3,35	770	0
0,64	2,20	2,73	3,00	10,10	12,60	95	A++	7,10	8,00	397	A+	4,39	6,23	1.987	1,51	A+++	6,15	3,35	764	0
0,70	2,19	2,77	3,30	10,10	12,80	95	A++	7,12	8,00	397	A+	4,40	6,23	1.983	1,51	A+++	6,15	3,35	763	0
0,77	2,18	2,76	3,60	10,00	12,70	95	A++	7,15	8,00	396	A+	4,41	6,23	1.978	1,51	A+++	6,16	3,35	763	0
0,69	2,11	2,61	3,20	9,70	11,92	95	A++	7,24	8,00	390	A+	4,48	6,23	1.947	1,49	A+++	6,19	3,35	759	0
0,72	2,11	2,66	3,30	9,70	12,30	95	A++	7,26	8,00	391	A+	4,49	6,23	1.944	1,49	A+++	6,19	3,35	759	0
0,78	2,10	2,75	3,60	9,70	12,57	95	A++	7,28	8,00	385	A+	4,49	6,23	1.941	1,49	A+++	6,19	3,35	759	0
0,61	2,42	3,03	2,90	11,10	14,00	95	A++	6,99	8,00	401	A+	4,19	6,23	2.079	1,57	A+++	6,06	3,35	775	0
0,64	2,37	2,98	3,00	10,90	13,70	95	A++	7,02	8,00	400	A+	4,24	6,23	2.058	1,56	A+++	6,08	3,35	772	0
0,65	2,24	2,80	3,00	10,30	12,83	95	A++	7,12	8,00	397	A+	4,35	6,23	2.006	1,52	A+++	6,13	3,35	766	0
0,71	2,23	2,82	3,30	10,30	13,00	95	A++	7,16	8,00	396	A+	4,36	6,23	2.002	1,52	A+++	6,14	3,35	765	0
0,77	2,22	2,81	3,60	10,20	12,90	95	A++	7,18	8,00	390	A+	4,37	6,23	1.997	1,52	A+++	6,14	3,35	765	0
0,66	2,33	2,75	3,10	10,70	12,60	95	A++	7,03	8,00	400	A+	4,28	6,23	2.038	1,54	A+++	6,10	3,35	770	0
0,71	2,20	2,68	3,30	10,10	12,30	95	A++	7,15	8,00	396	A+	4,39	6,23	1.987	1,51	A+++	6,15	3,35	764	0
0,74	2,19	2,77	3,40	10,10	12,80	95	A++	7,17	8,00	390	A+	4,40	6,23	1.983	1,51	A+++	6,15	3,35	763	0
0,72	2,11	2,61	3,30	9,70	11,92	95	A++	7,26	8,00	391	A+	4,48	6,23	1.947	1,49	A+++	6,19	3,35	759	0
0,78	2,11	2,70	3,60	9,70	12,36	95	A++	7,28	8,00	385	A+	4,49	6,23	1.944	1,49	A+++	6,19	3,35	759	0
0,72	2,29	2,70	3,30	10,50	12,40	95	A++	7,03	8,00	400	A+	4,32	6,23	2.019	1,53	A+++	6,12	3,35	767	0
0,73	2,17	2,63	3,40	10,00	12,10	95	A++	7,15	8,00	396	A+	4,43	6,23	1.971	1,50	A+++	6,16	3,35	762	0
0,79	2,16	2,73	3,70	9,90	12,60	95	A++	7,18	8,00	391	A+	4,43	6,23	1.967	1,50	A+++	6,17	3,35	761	0
0,77	2,09	2,57	3,60	9,60	11,76	95	A++	7,28	8,00	385	A+	4,51	6,23	1.935	1,49	A+++	6,20	3,35	758	0
0,39	1,46	2,30	1,76	6,70	10,54	95	A++	7,92	6,00	267	A+	4,43	6,23	1.969	1,85	A+++	6,17	3,35	762	0
0,39	1,64	2,36	1,81	7,60	10,90	95	A++	8,14	6,50	284	A+	4,44	6,23	1.966	1,50	A+++	6,17	3,35	761	0
0,41	1,80	2,39	2,00	8,30	10,94	95	A+++	8,50	7,00	288	A+	4,44	6,23	1.964	1,50	A+++	6,17	3,35	761	0
0,46	2,05	2,46	2,20	9,40	11,30	95	A++	8,09	7,40	322	A+	4,44	6,23	1.964	1,50	A+++	6,17	3,35	761	0
0,49	2,12	2,67	2,30	9,70	12,20	95	A++	7,64	8,00	370	A+	4,47	6,23	1.950	1,49	A+++	6,18	3,35	759	0
0,53	2,05	2,59	2,50	9,40	11,90	95	A++	7,41	8,00	382	A+	4,54	6,23	1.919	1,48	A+++	6,21	3,35	756	0
0,56	2,04	2,67	2,70	9,40	12,21	95	A++	7,44	8,00	381	A+	4,55	6,23	1.917	1,48	A+++	6,21	3,35	756	0
0,62	2,04	2,67	2,90	9,40	12,30	95	A++	7,45	8,00	381	A+	4,56	6,23	1.914	1,48	A+++	6,21	3,35	756	0

Kombinationstabellen

Innengerät	Kühlleistung [kW]				Gesamtkühlleistung [kW]			Leistungsaufnahme Kühlen[kW]			Gesamtstromaufnahme Kühlen [A]			Heizleistung [kW]				Gesamtheizleistung [kW]		
	Raum A	Raum B	Raum C	Raum D	Min.	Nom.	Max.	Min.	Nom.	Max.	Min.	Nom.	Max.	Raum A	Raum B	Raum C	Raum D	Min.	Nom.	Max.
1,5+1,5+2,0+2,0	1,50	1,50	2,00	2,00	2,25	7,00	7,46	0,49	1,53	1,81	2,23	7,00	8,29	1,82	1,82	2,43	2,43	2,58	8,50	10,53
1,5+1,5+2,0+2,5	1,48	1,48	1,97	2,47	2,32	7,40	7,82	0,52	1,77	1,94	2,36	8,20	9,00	1,80	1,80	2,40	3,00	2,74	9,00	10,60
1,5+1,5+2,0+3,5	1,41	1,41	1,88	3,29	2,46	8,00	8,34	0,52	2,03	2,17	2,36	9,40	10,00	1,69	1,69	2,26	3,95	3,07	9,60	10,67
1,5+1,5+2,0+4,2	1,30	1,30	1,74	3,65	2,54	8,00	8,70	0,55	2,03	2,35	2,53	9,40	10,90	1,57	1,57	2,09	4,38	3,23	9,60	11,23
1,5+1,5+2,0+5,0	1,20	1,20	1,60	4,00	2,65	8,00	9,05	0,55	1,99	2,48	2,53	9,10	11,40	1,44	1,44	1,92	4,80	3,37	9,60	11,30
1,5+1,5+2,0+6,0	1,09	1,09	1,45	4,36	2,79	8,00	9,41	0,59	1,98	2,67	2,69	9,10	12,30	1,31	1,31	1,75	5,24	3,69	9,60	11,51
1,5+1,5+2,0+7,1	0,99	0,99	1,32	4,69	2,94	8,00	9,64	0,63	1,98	2,80	2,86	9,10	12,90	1,19	1,19	1,59	5,63	4,01	9,60	11,57
1,5+1,5+2,5+2,5	1,39	1,39	2,31	2,31	2,39	7,40	8,07	0,52	1,77	2,06	2,36	8,20	9,50	1,80	1,80	3,00	3,00	2,90	9,60	10,60
1,5+1,5+2,5+3,5	1,33	1,33	2,22	3,11	2,52	8,00	8,58	0,55	2,03	2,29	2,53	9,30	10,60	1,60	1,60	2,67	3,73	3,23	9,60	11,22
1,5+1,5+2,5+4,2	1,24	1,24	2,06	3,46	2,61	8,00	8,93	0,55	2,03	2,47	2,53	9,30	11,40	1,48	1,48	2,47	4,16	3,39	9,60	11,23
1,5+1,5+2,5+5,0	1,14	1,14	1,90	3,81	2,72	8,00	9,17	0,59	1,98	2,55	2,69	9,10	11,70	1,37	1,37	2,29	4,57	3,53	9,60	11,30
1,5+1,5+2,5+6,0	1,04	1,04	1,74	4,17	2,86	8,00	9,53	0,59	1,98	2,74	2,69	9,10	12,60	1,25	1,25	2,09	5,01	3,85	9,60	11,51
1,5+1,5+2,5+7,1	0,95	0,95	1,59	4,51	3,01	8,00	9,75	0,63	1,98	2,87	2,86	9,10	13,20	1,14	1,14	1,90	5,41	4,17	9,60	11,57
1,5+1,5+3,5+3,5	1,20	1,20	2,80	2,80	2,65	8,00	9,07	0,55	2,00	2,54	2,53	9,20	11,70	1,44	1,44	3,36	3,36	3,39	9,60	11,22
1,5+1,5+3,5+4,2	1,12	1,12	2,62	3,14	2,75	8,00	9,30	0,59	2,00	2,66	2,69	9,20	12,30	1,35	1,35	3,14	3,77	3,55	9,60	11,23
1,5+1,5+3,5+5,0	1,04	1,04	2,43	3,48	2,86	8,00	9,54	0,59	1,98	2,74	2,69	9,10	12,60	1,25	1,25	2,92	4,17	3,86	9,60	11,30
1,5+1,5+3,5+6,0	0,96	0,96	2,24	3,84	3,00	8,00	9,67	0,63	1,95	2,81	2,86	9,00	12,90	1,15	1,15	2,69	4,61	4,18	9,60	11,51
1,5+1,5+3,5+7,1	0,88	0,88	2,06	4,18	3,15	8,00	9,78	0,66	1,95	2,87	3,03	9,00	13,20	1,06	1,06	2,47	5,01	4,49	9,60	11,65
1,5+1,5+4,2+4,2	1,05	1,05	2,95	2,95	2,84	8,00	9,52	0,59	2,00	2,79	2,69	9,20	12,90	1,26	1,26	3,54	3,54	3,87	9,60	11,23
1,5+1,5+4,2+5,0	0,98	0,98	2,75	3,28	2,95	8,00	9,65	0,63	1,98	2,81	2,86	9,10	12,90	1,18	1,18	3,30	3,93	4,01	9,60	11,37
1,5+1,5+4,2+6,0	0,91	0,91	2,55	3,64	3,09	8,00	9,78	0,63	1,95	2,87	2,86	9,00	13,20	1,09	1,09	3,05	4,36	4,33	9,60	11,57
1,5+1,5+4,2+7,1	0,84	0,84	2,35	3,97	3,38	8,00	9,79	0,57	1,95	2,87	2,70	9,00	13,20	1,01	1,01	2,82	4,77	4,65	9,60	11,66
1,5+1,5+5,0+5,0	0,92	0,92	3,08	3,08	3,06	8,00	9,77	0,63	1,94	2,82	2,86	8,90	13,00	1,11	1,11	3,69	3,69	4,32	9,60	11,49
1,5+1,5+5,0+6,0	0,86	0,86	2,86	3,43	3,20	8,00	9,78	0,66	1,93	2,82	3,03	8,90	13,00	1,03	1,03	3,43	4,11	4,48	9,60	11,76
1,5+2,0+2,0+2,0	1,48	1,97	1,97	1,97	2,32	7,40	7,81	0,52	1,77	1,94	2,36	8,20	9,00	1,90	2,53	2,53	2,53	2,74	9,50	10,67
1,5+2,0+2,0+2,5	1,39	1,85	1,85	2,31	2,39	7,40	8,07	0,52	1,77	2,06	2,36	8,20	9,50	1,80	2,40	2,40	3,00	2,90	9,60	10,81
1,5+2,0+2,0+3,5	1,33	1,78	1,78	3,11	2,52	8,00	8,57	0,55	2,03	2,29	2,53	9,40	10,60	1,60	2,13	2,13	3,73	3,23	9,60	11,22
1,5+2,0+2,0+4,2	1,24	1,65	1,65	3,46	2,61	8,00	8,92	0,55	2,03	2,47	2,53	9,40	11,40	1,48	1,98	1,98	4,16	3,39	9,60	11,23
1,5+2,0+2,0+5,0	1,14	1,52	1,52	3,81	2,72	8,00	9,17	0,59	1,99	2,54	2,69	9,10	11,70	1,37	1,83	1,83	4,57	3,53	9,60	11,30
1,5+2,0+2,0+6,0	1,04	1,39	1,39	4,17	2,86	8,00	9,52	0,59	1,98	2,74	2,69	9,10	12,60	1,25	1,67	1,67	5,01	3,85	9,60	11,51
1,5+2,0+2,0+7,1	0,95	1,27	1,27	4,51	3,01	8,00	9,74	0,63	1,98	2,87	2,86	9,10	13,20	1,14	1,52	1,52	5,41	4,17	9,60	11,57
1,5+2,0+2,5+2,5	1,41	1,88	2,35	2,35	2,46	8,00	8,32	0,52	2,04	2,17	2,36	9,40	10,00	1,69	2,26	2,82	2,82	3,07	9,60	10,81
1,5+2,0+2,5+3,5	1,26	1,68	2,11	2,95	2,58	8,00	8,81	0,55	2,03	2,41	2,53	9,30	11,10	1,52	2,02	2,53	3,54	3,23	9,60	11,15
1,5+2,0+2,5+4,2	1,18	1,57	1,96	3,29	2,68	8,00	9,15	0,59	2,03	2,60	2,69	9,30	11,90	1,41	1,88	2,35	3,95	3,55	9,60	11,23
1,5+2,0+2,5+5,0	1,09	1,45	1,82	3,64	2,79	8,00	9,40	0,59	1,98	2,67	2,69	9,10	12,30	1,31	1,75	2,18	4,36	3,69	9,60	11,30
1,5+2,0+2,5+6,0	1,00	1,33	1,67	4,00	2,93	8,00	9,64	0,63	1,98	2,80	2,86	9,10	12,90	1,20	1,60	2,00	4,80	4,01	9,60	11,51
1,5+2,0+2,5+7,1	0,92	1,22	1,53	4,34	3,08	8,00	9,75	0,63	1,98	2,87	2,86	9,10	13,20	1,10	1,47	1,83	5,20	4,33	9,60	11,57
1,5+2,0+3,5+3,5	1,14	1,52	2,67	2,67	2,72	8,00	9,18	0,59	2,00	2,60	2,69	9,20	12,00	1,37	1,83	3,20	3,20	3,56	9,60	11,22
1,5+2,0+3,5+4,2	1,07	1,43	2,50	3,00	2,82	8,00	9,40	0,59	2,00	2,73	2,69	9,20	12,50	1,29	1,71	3,00	3,60	3,71	9,60	11,23
1,5+2,0+3,5+5,0	1,00	1,33	2,33	3,33	2,93	8,00	9,64	0,63	1,98	2,81	2,86	9,10	12,90	1,20	1,60	2,80	4,00	4,02	9,60	11,30
1,5+2,0+3,5+6,0	0,92	1,23	2,15	3,69	3,06	8,00	9,77	0,63	1,95	2,87	2,86	9,00	13,20	1,11	1,48	2,58	4,43	4,17	9,60	11,51
1,5+2,0+3,5+7,1	0,85	1,13	1,99	4,03	3,38	8,00	9,78	0,57	1,95	2,87	2,70	9,00	13,20	1,02	1,36	2,38	4,83	4,49	9,60	11,65
1,5+2,0+4,2+4,2	1,01	1,34	2,82	2,82	2,91	8,00	9,57	0,62	2,00	2,85	2,82	9,20	13,02	1,21	1,61	3,39	3,39	4,03	9,60	11,24
1,5+2,0+4,2+5,0	0,94	1,26	2,65	3,15	3,02	8,00	9,71	0,63	1,98	2,86	2,86	9,10	13,08	1,13	1,51	3,17	3,78	4,17	9,60	11,37
1,5+2,0+4,2+6,0	0,88	1,17	2,45	3,50	3,16	8,00	9,78	0,66	1,95	2,87	3,03	9,00	13,20	1,05	1,40	2,94	4,20	4,49	9,60	11,57
1,5+2,0+5,0+5,0	0,89	1,19	2,96	2,96	3,13	8,00	9,77	0,65	1,94	2,82	2,99	8,90	13,00	1,07	1,42	3,56	3,56	4,32	9,60	11,48
1,5+2,0+5,0+6,0	0,83	1,10	2,76	3,31	3,40	8,00	9,78	0,57	1,93	2,82	2,70	8,90	13,00	0,99	1,32	3,31	3,97	4,63	9,60	11,75
1,5+2,5+2,5+2,5	1,33	2,22	2,22	2,22	2,52	8,00	8,56	0,55	2,04	2,29	2,53	9,40	10,60	1,60	2,67	2,67	2,67	3,23	9,60	11,15
1,5+2,5+2,5+3,5	1,20	2,00	2,00	2,80	2,65	8,00	9,05	0,55	2,03	2,54	2,53	9,30	11,70	1,44	2,40	2,40	3,36	3,39	9,60	11,15
1,5+2,5+2,5+4,2	1,12	1,87	1,87	3,14	2,75	8,00	9,27	0,59	2,03	2,66	2,69	9,30	12,30	1,35	2,24	2,24	3,77	3,55	9,60	11,23
1,5+2,5+2,5+5,0	1,04	1,74	1,74	3,48	2,86	8,00	9,52	0,59	1,98	2,74	2,69	9,10	12,60	1,25	2,09	2,09	4,17	3,85	9,60	11,30
1,5+2,5+2,5+6,0	0,96	1,60	1,60	3,84	3,00	8,00	9,65	0,63	1,98	2,81	2,86	9,10	12,90	1,15	1,92	1,92	4,61	4,17	9,60	11,51
1,5+2,5+2,5+7,1	0,88	1,47	1,47	4,18	3,15	8,00	9,76	0,66	1,98	2,87	3,03	9,10	13,20	1,06	1,76	1,76	5,01	4,49	9,60	11,57
1,5+2,5+3,5+3,5	1,09	1,82	2,55	2,55	2,79	8,00	9,35	0,59	2,00	2,71	2,69	9,20	12,42	1,31	2,18	3,05	3,05	3,72	9,60	11,22
1,5+2,5+3,5+4,2	1,03	1,71	2,39	2,87	2,89	8,00	9,47	0,62	2,00	2,78	2,82	9,20	12,72	1,23	2,05	2,87	3,45	3,87	9,60	11,23
1,5+2,5+3,5+5,0	0,96	1,60	2,24	3,20	3,00	8,00	9,65	0,63	1,98	2,81	2,86	9,10	12,90	1,15	1,92	2,69	3,84	4,17	9,60	11,30
1,5+2,5+3,5+6,0	0,89	1,48	2,07	3,56	3,13	8,00	9,78	0,66	1,95	2,87	3,03	9,00	13,20	1,07	1,78	2,49	4,27	4,33	9,60	11,51
1,5+2,5+4,2+4,2	0,97	1,61	2,71	2,71	2,98	8,00	9,58	0,62	2,00	2,85	2,82	9,20	13,03	1,16	1,94	3,25	3,25	4,02	9,60	11,24
1,5+2,5+4,2+5,0	0,91	1,52	2,55	3,03	3,09	8,00	9,72	0,65	1,98	2,86	2,99	9,10	13,08	1,09	1,82	3,05	3,64	4,33	9,60	11,37
1,5+2,5+4,2+6,0	0,85	1,41	2,37	3,38	3,38	8,00	9,79	0,57	1,95	2,87	2,70	9,00	13,20	1,01	1,69	2,84	4,06	4,65	9,60	11,57
1,5+2,5+5,0+5,0	0,86	1,43	2,86	2,86	3,20	8,00	9,49	0,65	1,94	2,74	2,99	8,90	12,52	1,03	1,71	3,43	3,43	4,48	9,60	11,48
1,5+3,5+3,5+3,5	1,00	2,33	2,33	2,33	2,93	8,00	9,49	0,62	1,99	2,82	2,82	9,20	12,89	1,20	2,80	2,80	2,80	4,04	9,60	11,22
1,5+3,5+3,5+4,2	0,94	2,20	2,20	2,65	3,02	8,00	9,50	0,62	1,99	2,85	2,82	9,20	13,05	1,13	2,65	2,65	3,17	4,19	9,60	11,23
1,5+3,5+3,5+5,0	0,89	2,07	2,07	2,96	3,13	8,00	9,74	0,65	1,95	2,86	2,99	9,00	13,09	1,07	2,49	2,49	3,56	4,33	9,60	11,37
1,5+3,5+3,5+6,0	0,83	1,93	1,93	3,31	3,39	8,00	9,81	0,57	1,95	2,88	2,70	9,00	13,20	0,99	2,32	2,32	3,97	4,65	9,60	11,57
1,5+3,5+4,2+4,2	0,90	2,09	2,51	2,51	3,12	8,00	9,51	0,65	1,99	2,85	2,99	9,20	13,06	1,07	2,51	3,01	3,01	4,34	9,60	11,24
1,5+3,5+4,2+5,0	0,85	1,97	2,37	2,82	3,38	8,00	9,75	0,57	1,95	2,86	2,70	9,00	13,09	1,01	2,37	2,84	3,38	4,65	9,60	11,37
1,5+4,2+4,2+4,2	0,85	2,38	2,38	2,38	3,36	8,00	9,52	0,57	1,99	2,85	2,70	9,20	13,06	1,02	2,86	2,86	2,86	4,50	9,60	11,24
2,0+2,0+2,0+2,0	1,85	1,85	1,85	1,85	2,39	7,40	8,10	0,52	1,77	2,09	2,36	8,20	9,57	2,40	2,40	2,40	2,40	2,90	9,60	10,88
2,0+2,0+2,0+2,5	1,88	1,88	1,88	2,35	2,46	8,00	8,42	0,52	2,04	2,23	2,36	9,40	10,30	2,26	2,26	2,26	2,82	3,07	9,60	10,95
2,0+2,0+2,0+3,5	1,68	1,68	1,68	2,95	2,58	8,00	8,80	0,55	2,03	2,41	2,53	9,40	11,10	2,02	2,02	2,02	3,54	3,23	9,60	11,15
2,0+2,0+2,0+4,2	1,57	1,57	1,57	3,29	2,68	8,00	9,14	0,59	2,03	2,60	2,69	9,40	11,90	1,88	1,88	1,88	3,95	3,55	9,60	11,23

Leistungsaufnahme Heizen [kW]			Gesamtstromaufnahme Heizen [A]				Saisonale Daten Kühlen				Saisonale Daten Heizen (durchschnittliches Klima)					Saisonale Daten Heizen (warmes Klima)				
Min.	Nom.	Max.	Min.	Nom.	Max.	Leistungsfaktor [%]	Label	SEER	Pdesign	Jahres-verbrauch	Label	SCOP	Pdesign	Jahres-verbrauch	Deklarierte Leistung bei -10 °C	Label	SCOP	Pdesign	Jahres-verbrauch	Deklarierte Leistung bei +2 °C
0,41	1,80	2,44	2,00	8,30	11,18	95	A+++	8,50	7,00	288	A+	4,44	6,23	1.964	1,50	A+++	6,17	3,35	761	0
0,44	1,95	2,45	2,10	9,00	11,30	95	A++	8,09	7,40	322	A+	4,45	6,23	1.961	1,50	A+++	6,17	3,35	761	0
0,49	2,14	2,49	2,30	9,90	11,38	95	A++	7,76	8,00	365	A+	4,45	6,23	1.961	1,50	A+++	6,17	3,35	761	0
0,51	2,11	2,66	2,40	9,70	12,16	95	A++	7,58	8,00	374	A+	4,48	6,23	1.947	1,49	A+++	6,19	3,35	759	0
0,53	2,05	2,58	2,50	9,40	11,90	95	A++	7,41	8,00	382	A+	4,55	6,23	1.917	1,48	A+++	6,21	3,35	756	0
0,59	2,04	2,66	2,80	9,40	12,18	95	A++	7,44	8,00	381	A+	4,55	6,23	1.915	1,48	A+++	6,21	3,35	756	0
0,64	2,03	2,67	3,00	9,40	12,30	95	A++	7,45	8,00	381	A+	4,56	6,23	1.913	1,48	A+++	6,22	3,35	756	0
0,46	2,14	2,44	2,20	9,80	11,30	95	A++	7,41	7,40	351	A+	4,45	6,23	1.958	1,50	A+++	6,18	3,35	760	0
0,52	2,14	2,69	2,40	9,80	12,31	95	A++	7,33	8,00	386	A+	4,45	6,23	1.958	1,50	A+++	6,18	3,35	760	0
0,54	2,11	2,65	2,60	9,70	12,13	95	A++	7,33	8,00	386	A+	4,48	6,23	1.945	1,49	A+++	6,19	3,35	759	0
0,56	2,04	2,58	2,60	9,40	11,90	95	A++	7,41	8,00	382	A+	4,55	6,23	1.915	1,48	A+++	6,21	3,35	756	0
0,61	2,04	2,66	2,90	9,40	12,15	95	A++	7,45	8,00	381	A+	4,56	6,23	1.913	1,48	A+++	6,21	3,35	756	0
0,67	2,03	2,66	3,20	9,30	12,30	95	A++	7,45	8,00	381	A+	4,56	6,23	1.911	1,48	A+++	6,22	3,35	756	0
0,55	2,14	2,69	2,60	9,80	12,31	95	A++	7,36	8,00	381	A+	4,45	6,23	1.958	1,50	A+++	6,18	3,35	760	0
0,57	2,11	2,65	2,70	9,70	12,13	95	A++	7,36	8,00	381	A+	4,48	6,23	1.945	1,49	A+++	6,19	3,35	759	0
0,62	2,04	2,58	2,90	9,40	11,90	95	A++	7,45	8,00	381	A+	4,55	6,23	1.915	1,48	A+++	6,21	3,35	756	0
0,67	2,04	2,66	3,20	9,40	12,15	95	A++	7,47	8,00	375	A+	4,56	6,23	1.913	1,48	A+++	6,21	3,35	756	0
0,73	2,03	2,70	3,40	9,30	12,35	95	A++	7,48	8,00	375	A+	4,56	6,23	1.911	1,48	A+++	6,22	3,35	756	0
0,62	2,08	2,61	2,90	9,60	11,97	95	A++	7,36	8,00	381	A+	4,51	6,23	1.933	1,49	A+++	6,20	3,35	758	0
0,64	2,02	2,58	3,00	9,30	11,82	95	A++	7,45	8,00	381	A+	4,57	6,23	1.907	1,48	A+++	6,22	3,35	755	0
0,70	2,02	2,64	3,30	9,30	12,20	95	A++	7,48	8,00	375	A+	4,58	6,23	1.905	1,48	A+++	6,22	3,35	755	0
0,76	2,01	2,67	3,50	9,30	12,24	95	A++	7,48	8,00	375	A+	4,58	6,23	1.903	1,49	A+++	6,22	3,35	755	0
0,69	1,98	2,57	3,20	9,10	11,77	95	A++	7,52	8,00	376	A++	4,64	6,23	1.881	1,49	A+++	6,29	3,35	747	0
0,72	1,98	2,67	3,30	9,10	12,20	95	A++	7,53	8,00	376	A++	4,64	6,23	1.880	1,50	A+++	6,29	3,35	747	0
0,44	2,12	2,49	2,10	9,80	11,38	95	A++	7,40	7,40	351	A+	4,45	6,23	1.961	1,50	A+++	6,17	3,35	761	0
0,46	2,14	2,53	2,20	9,80	11,58	95	A++	7,41	7,40	351	A+	4,45	6,23	1.958	1,50	A+++	6,18	3,35	760	0
0,52	2,14	2,69	2,40	9,80	12,31	95	A++	7,33	8,00	386	A+	4,45	6,23	1.958	1,50	A+++	6,18	3,35	760	0
0,54	2,11	2,65	2,60	9,70	12,13	95	A++	7,33	8,00	386	A+	4,48	6,23	1.945	1,49	A+++	6,19	3,35	759	0
0,56	2,04	2,58	2,60	9,40	11,90	95	A++	7,41	8,00	382	A+	4,55	6,23	1.916	1,48	A+++	6,21	3,35	756	0
0,61	2,04	2,66	2,90	9,40	12,15	95	A++	7,44	8,00	381	A+	4,56	6,23	1.913	1,48	A+++	6,21	3,35	756	0
0,67	2,03	2,66	3,20	9,30	12,30	95	A++	7,45	8,00	381	A+	4,56	6,23	1.911	1,48	A+++	6,22	3,35	756	0
0,49	2,13	2,52	2,30	9,80	11,55	95	A++	7,31	8,00	386	A+	4,46	6,23	1.956	1,49	A+++	6,18	3,35	760	0
0,52	2,13	2,64	2,40	9,80	12,20	95	A++	7,33	8,00	386	A+	4,46	6,23	1.956	1,49	A+++	6,18	3,35	760	0
0,57	2,10	2,64	2,70	9,70	12,10	95	A++	7,33	8,00	386	A+	4,49	6,23	1.943	1,49	A+++	6,19	3,35	759	0
0,59	2,04	2,57	2,80	9,40	11,90	95	A++	7,41	8,00	382	A+	4,56	6,23	1.914	1,48	A+++	6,21	3,35	756	0
0,64	2,03	2,65	3,00	9,40	12,13	95	A++	7,45	8,00	381	A+	4,56	6,23	1.912	1,48	A+++	6,22	3,35	756	0
0,70	2,03	2,66	3,30	9,30	12,20	95	A++	7,45	8,00	381	A+	4,57	6,23	1.909	1,48	A+++	6,22	3,35	755	0
0,57	2,13	2,68	2,70	9,80	12,27	95	A++	7,36	8,00	381	A+	4,46	6,23	1.956	1,49	A+++	6,18	3,35	760	0
0,60	2,10	2,64	2,80	9,70	12,10	95	A++	7,36	8,00	381	A+	4,49	6,23	1.943	1,49	A+++	6,19	3,35	759	0
0,64	2,04	2,57	3,00	9,40	11,90	95	A++	7,45	8,00	381	A+	4,56	6,23	1.914	1,48	A+++	6,21	3,35	756	0
0,67	2,03	2,65	3,20	9,40	12,13	95	A++	7,47	8,00	375	A+	4,56	6,23	1.912	1,48	A+++	6,22	3,35	756	0
0,73	2,03	2,69	3,40	9,30	12,33	95	A++	7,48	8,00	375	A+	4,57	6,23	1.909	1,48	A+++	6,22	3,35	755	0
0,65	2,08	2,61	3,10	9,60	11,94	95	A++	7,36	8,00	381	A+	4,52	6,23	1.931	1,49	A+++	6,20	3,35	757	0
0,67	2,02	2,58	3,10	9,30	11,80	95	A++	7,45	8,00	381	A+	4,58	6,23	1.905	1,48	A+++	6,22	3,35	755	0
0,73	2,01	2,64	3,40	9,30	12,10	95	A++	7,48	8,00	375	A+	4,58	6,23	1.904	1,49	A+++	6,22	3,35	755	0
0,69	1,98	2,57	3,20	9,10	11,75	95	A++	7,52	8,00	376	A++	4,64	6,23	1.880	1,50	A+++	6,29	3,35	747	0
0,75	1,99	2,66	3,50	9,20	12,18	95	A++	7,53	8,00	376	A++	4,64	6,23	1.879	1,50	A+++	6,28	3,35	747	0
0,52	2,13	2,64	2,40	9,80	12,10	95	A++	7,32	8,00	386	A+	4,47	6,23	1.953	1,49	A+++	6,18	3,35	760	0
0,54	2,13	2,64	2,60	9,80	12,10	95	A++	7,34	8,00	387	A+	4,47	6,23	1.953	1,49	A+++	6,18	3,35	760	0
0,57	2,10	2,64	2,70	9,60	12,07	95	A++	7,34	8,00	387	A+	4,50	6,23	1.940	1,49	A+++	6,19	3,35	758	0
0,61	2,03	2,56	2,90	9,40	11,80	95	A++	7,44	8,00	381	A+	4,56	6,23	1.912	1,48	A+++	6,22	3,35	756	0
0,67	2,03	2,64	3,20	9,30	12,10	95	A++	7,45	8,00	381	A+	4,57	6,23	1.910	1,48	A+++	6,22	3,35	755	0
0,73	2,02	2,65	3,40	9,30	12,20	95	A++	7,46	8,00	381	A+	4,57	6,23	1.908	1,48	A+++	6,22	3,35	755	0
0,60	2,13	2,67	2,80	9,80	12,24	95	A++	7,36	8,00	381	A+	4,47	6,23	1.953	1,49	A+++	6,18	3,35	760	0
0,63	2,10	2,64	2,90	9,60	12,07	95	A++	7,37	8,00	381	A+	4,50	6,23	1.940	1,49	A+++	6,19	3,35	758	0
0,67	2,03	2,56	3,20	9,40	11,80	95	A++	7,46	8,00	381	A+	4,56	6,23	1.912	1,48	A+++	6,22	3,35	756	0
0,70	2,03	2,64	3,30	9,30	12,10	95	A++	7,48	8,00	375	A+	4,57	6,23	1.910	1,48	A+++	6,22	3,35	755	0
0,65	2,07	2,60	3,00	9,50	11,91	95	A++	7,37	8,00	381	A+	4,52	6,23	1.929	1,49	A+++	6,20	3,35	757	0
0,70	2,01	2,57	3,30	9,30	11,78	95	A++	7,46	8,00	381	A+	4,58	6,23	1.904	1,49	A+++	6,22	3,35	755	0
0,75	2,01	2,63	3,50	9,30	12,10	95	A++	7,48	8,00	375	A+	4,59	6,23	1.902	1,49	A+++	6,22	3,35	755	0
0,72	1,98	2,56	3,30	9,10	11,73	95	A++	7,53	8,00	376	A++	4,64	6,23	1.879	1,50	A+++	6,29	3,35	747	0
0,66	2,13	2,67	3,10	9,80	12,24	95	A++	7,38	8,00	381	A+	4,47	6,23	1.953	1,49	A+++	6,18	3,35	760	0
0,68	2,10	2,64	3,20	9,60	12,07	95	A++	7,38	8,00	381	A+	4,50	6,23	1.940	1,49	A+++	6,19	3,35	758	0
0,70	2,03	2,60	3,30	9,40	11,90	95	A++	7,48	8,00	375	A+	4,56	6,23	1.912	1,48	A+++	6,22	3,35	756	0
0,76	2,03	2,66	3,50	9,30	12,20	95	A++	7,49	8,00	375	A+	4,57	6,23	1.910	1,48	A+++	6,22	3,35	755	0
0,71	2,07	2,60	3,30	9,50	11,91	95	A++	7,39	8,00	381	A+	4,52	6,23	1.929	1,49	A+++	6,20	3,35	757	0
0,76	2,01	2,57	3,50	9,30	11,78	95	A++	7,48	8,00	375	A+	4,58	6,23	1.904	1,49	A+++	6,22	3,35	755	0
0,73	2,05	2,57	3,40	9,40	11,76	95	A++	7,39	8,00	381	A+	4,55	6,23	1.918	1,48	A+++	6,21	3,35	756	0
0,46	2,10	2,55	2,20	9,60	11,70	95	A++	7,40	7,40	351	A+	4,56	6,23	1.913	1,50	A+++	6,42	3,35	731	0
0,49	2,13	2,58	2,30	9,80	11,79	95	A++	7,31	8,00	386	A+	4,58	6,23	1.904	1,49	A+++	6,42	3,35	731	0
0,52	2,13	2,64	2,40	9,80	12,20	95	A++	7,33	8,00	386	A++	4,61	6,23	1.892	1,49	A+++	6,43	3,35	730	0
0,57	2,10	2,64	2,70	9,70	12,10	95	A++	7,33	8,00	386	A++	4,62	6,23	1.886	1,49	A+++	6,43	3,35	730	0

Kombinationstabellen

Innengerät	Kühlleistung [kW]				Gesamtkühlleistung [kW]			Leistungsaufnahme Kühlen[kW]			Gesamtstromaufnahme Kühlen [A]			Heizleistung [kW]				Gesamtheizleistung [kW]		
	Raum A	Raum B	Raum C	Raum D	Min.	Nom.	Max.	Min.	Nom.	Max.	Min.	Nom.	Max.	Raum A	Raum B	Raum C	Raum D	Min.	Nom.	Max.
2,0+2,0+2,0+5,0	1,45	1,45	1,45	3,64	2,79	8,00	9,39	0,59	1,99	2,67	2,69	9,10	12,30	1,75	1,75	1,75	4,36	3,69	9,60	11,30
2,0+2,0+2,0+6,0	1,33	1,33	1,33	4,00	2,93	8,00	9,63	0,63	1,98	2,80	2,86	9,10	12,90	1,60	1,60	1,60	4,80	4,01	9,60	11,51
2,0+2,0+2,0+7,1	1,22	1,22	1,22	4,34	3,08	8,00	9,74	0,63	1,98	2,87	2,86	9,10	13,20	1,47	1,47	1,47	5,20	4,33	9,60	11,57
2,0+2,0+2,5+2,5	1,73	1,73	2,17	2,17	2,52	7,80	8,67	0,55	1,94	2,35	2,53	8,90	10,80	2,13	2,13	2,67	2,67	3,23	9,60	11,15
2,0+2,0+2,5+3,5	1,60	1,60	2,00	2,80	2,65	8,00	9,04	0,55	2,03	2,54	2,53	9,30	11,70	1,92	1,92	2,40	3,36	3,39	9,60	11,15
2,0+2,0+2,5+4,2	1,50	1,50	1,87	3,14	2,75	8,00	9,26	0,59	2,03	2,66	2,69	9,30	12,30	1,79	1,79	2,24	3,77	3,55	9,60	11,23
2,0+2,0+2,5+5,0	1,39	1,39	1,74	3,48	2,86	8,00	9,51	0,59	1,98	2,74	2,69	9,10	12,60	1,67	1,67	2,09	4,17	3,85	9,60	11,30
2,0+2,0+2,5+6,0	1,28	1,28	1,60	3,84	3,00	8,00	9,74	0,63	1,98	2,87	2,86	9,10	13,20	1,54	1,54	1,92	4,61	4,17	9,60	11,51
2,0+2,0+2,5+7,1	1,18	1,18	1,47	4,18	3,15	8,00	9,86	0,66	1,98	2,94	3,03	9,10	13,50	1,41	1,41	1,76	5,01	4,49	9,60	11,57
2,0+2,0+3,5+3,5	1,45	1,45	2,55	2,55	2,79	8,00	9,18	0,59	2,00	2,60	2,69	9,20	12,00	1,75	1,75	3,05	3,05	3,72	9,60	11,22
2,0+2,0+3,5+4,2	1,37	1,37	2,39	2,87	2,89	8,00	9,51	0,62	2,00	2,79	2,82	9,20	12,90	1,64	1,64	2,87	3,45	3,87	9,60	11,23
2,0+2,0+3,5+5,0	1,28	1,28	2,24	3,20	3,00	8,00	9,70	0,63	1,98	2,86	2,86	9,10	13,08	1,54	1,54	2,69	3,84	4,17	9,60	11,30
2,0+2,0+3,5+6,0	1,19	1,19	2,07	3,56	3,13	8,00	9,77	0,66	1,95	2,87	3,03	9,00	13,20	1,42	1,42	2,49	4,27	4,33	9,60	11,51
2,0+2,0+4,2+4,2	1,29	1,29	2,71	2,71	2,98	8,00	9,57	0,62	2,00	2,88	2,82	9,20	13,19	1,55	1,55	3,25	3,25	4,02	9,60	11,24
2,0+2,0+4,2+5,0	1,21	1,21	2,55	3,03	3,09	8,00	9,71	0,65	1,98	2,86	2,99	9,10	13,08	1,45	1,45	3,05	3,64	4,33	9,60	11,37
2,0+2,0+4,2+6,0	1,13	1,13	2,37	3,38	3,38	8,00	9,88	0,57	1,95	2,94	2,70	9,00	13,60	1,35	1,35	2,84	4,06	4,65	9,60	11,57
2,0+2,0+5,0+5,0	1,14	1,14	2,86	2,86	3,20	8,00	9,87	0,65	1,94	2,88	2,99	8,90	13,30	1,37	1,37	3,43	3,43	4,48	9,60	11,48
2,0+2,5+2,5+2,5	1,68	2,11	2,11	2,11	2,58	8,00	8,90	0,55	2,04	2,47	2,53	9,40	11,40	2,02	2,53	2,53	2,53	3,23	9,60	11,15
2,0+2,5+2,5+3,5	1,52	1,90	1,90	2,67	2,72	8,00	9,27	0,59	2,03	2,66	2,69	9,30	12,30	1,83	2,29	2,29	3,20	3,55	9,60	11,15
2,0+2,5+2,5+4,2	1,43	1,79	1,79	3,00	2,82	8,00	9,49	0,59	2,03	2,79	2,69	9,30	12,90	1,71	2,14	2,14	3,60	3,71	9,60	11,16
2,0+2,5+2,5+5,0	1,33	1,67	1,67	3,33	2,93	8,00	9,62	0,63	1,98	2,80	2,86	9,10	12,90	1,60	2,00	2,00	4,00	4,01	9,60	11,30
2,0+2,5+2,5+6,0	1,23	1,54	1,54	3,69	3,06	8,00	9,75	0,63	1,98	2,87	2,86	9,10	13,20	1,48	1,85	1,85	4,43	4,17	9,60	11,51
2,0+2,5+2,5+7,1	1,13	1,42	1,42	4,03	3,38	8,00	9,87	0,57	1,98	2,94	2,70	9,10	13,50	1,36	1,70	1,70	4,83	4,49	9,60	11,57
2,0+2,5+3,5+3,5	1,39	1,74	2,43	2,43	2,86	8,00	9,41	0,62	2,00	2,73	2,82	9,20	12,50	1,67	2,09	2,92	2,92	3,88	9,60	11,23
2,0+2,5+3,5+4,2	1,31	1,64	2,30	2,75	2,95	8,00	9,47	0,62	2,00	2,85	2,82	9,20	13,04	1,57	1,97	2,75	3,30	4,03	9,60	11,23
2,0+2,5+3,5+5,0	1,23	1,54	2,15	3,08	3,06	8,00	9,71	0,65	1,98	2,86	2,99	9,10	13,08	1,48	1,85	2,58	3,69	4,17	9,60	11,30
2,0+2,5+3,5+6,0	1,14	1,43	2,00	3,43	3,20	8,00	9,89	0,66	1,95	2,94	3,03	9,00	13,60	1,37	1,71	2,40	4,11	4,49	9,60	11,51
2,0+2,5+4,2+4,2	1,24	1,55	2,60	2,60	3,05	8,00	9,58	0,65	2,00	2,88	2,99	9,20	13,19	1,49	1,86	3,13	3,13	4,18	9,60	11,24
2,0+2,5+4,2+5,0	1,17	1,46	2,45	2,92	3,16	8,00	9,72	0,65	1,98	2,89	2,99	9,10	13,24	1,40	1,75	2,94	3,50	4,49	9,60	11,37
2,0+2,5+5,0+5,0	1,10	1,38	2,76	2,76	3,40	8,00	9,88	0,57	1,94	2,88	2,70	8,90	13,30	1,32	1,66	3,31	3,31	4,63	9,60	11,48
2,0+3,5+3,5+3,5	1,28	2,24	2,24	2,24	3,00	8,00	9,44	0,62	1,99	2,73	2,82	9,20	12,60	1,54	2,69	2,69	2,69	4,20	9,60	11,23
2,0+3,5+3,5+4,2	1,21	2,12	2,12	2,55	3,09	8,00	9,50	0,65	1,99	2,85	2,99	9,20	13,05	1,45	2,55	2,55	3,05	4,35	9,60	11,23
2,0+3,5+3,5+5,0	1,14	2,00	2,00	2,86	3,20	8,00	9,74	0,65	1,95	2,90	2,99	9,00	13,25	1,37	2,40	2,40	3,43	4,49	9,60	11,37
2,0+3,5+4,2+4,2	1,15	2,01	2,42	2,42	3,36	8,00	9,51	0,57	1,99	2,89	2,70	9,20	13,22	1,38	2,42	2,90	2,90	4,50	9,60	11,24
2,5+2,5+2,5+2,5	2,00	2,00	2,00	2,00	2,65	8,00	9,03	0,55	2,03	2,53	2,53	9,40	11,70	2,40	2,40	2,40	2,40	3,39	9,60	11,16
2,5+2,5+2,5+3,5	1,82	1,82	1,82	2,55	2,79	8,00	9,33	0,59	2,03	2,65	2,69	9,30	12,11	2,18	2,18	2,18	3,05	3,71	9,60	11,16
2,5+2,5+2,5+4,2	1,71	1,71	1,71	2,87	2,89	8,00	9,55	0,62	2,00	2,84	2,82	9,20	13,02	2,05	2,05	2,05	3,45	3,87	9,60	11,16
2,5+2,5+2,5+5,0	1,60	1,60	1,60	3,20	3,00	8,00	9,69	0,63	1,98	2,86	2,86	9,10	13,07	1,92	1,92	1,92	3,84	4,17	9,60	11,30
2,5+2,5+2,5+6,0	1,48	1,48	1,48	3,56	3,13	8,00	9,87	0,66	1,98	2,94	3,03	9,10	13,50	1,78	1,78	1,78	4,27	4,33	9,60	11,51
2,5+2,5+3,5+3,5	1,67	1,67	2,33	2,33	2,93	8,00	9,31	0,62	2,00	2,67	2,82	9,20	12,30	2,00	2,00	2,80	2,80	4,03	9,60	11,23
2,5+2,5+3,5+4,2	1,57	1,57	2,20	2,65	3,02	8,00	9,48	0,62	2,00	2,85	2,82	9,20	13,04	1,89	1,89	2,65	3,17	4,19	9,60	11,23
2,5+2,5+3,5+5,0	1,48	1,48	2,07	2,96	3,13	8,00	9,72	0,65	1,95	2,89	2,99	9,00	13,25	1,78	1,78	2,49	3,56	4,33	9,60	11,30
2,5+2,5+3,5+6,0	1,38	1,38	1,93	3,31	3,38	8,00	9,90	0,57	1,95	2,94	2,70	9,00	13,60	1,66	1,66	2,32	3,97	4,65	9,60	11,51
2,5+2,5+4,2+4,2	1,49	1,49	2,51	2,51	3,12	8,00	9,49	0,65	2,00	2,89	2,99	9,20	13,21	1,79	1,79	3,01	3,01	4,34	9,60	11,24
2,5+2,5+4,2+5,0	1,41	1,41	2,37	2,82	3,38	8,00	9,73	0,57	1,95	2,89	2,70	9,00	13,25	1,69	1,69	2,84	3,38	4,65	9,60	11,37
2,5+3,5+3,5+3,5	1,54	2,15	2,15	2,15	3,06	8,00	9,50	0,65	1,99	2,78	2,99	9,20	12,74	1,85	2,58	2,58	2,58	4,20	9,60	11,23
2,5+3,5+3,5+4,2	1,46	2,04	2,04	2,45	3,16	8,00	9,51	0,65	1,99	2,89	2,99	9,20	13,22	1,75	2,45	2,45	2,94	4,51	9,60	11,23
2,5+3,5+3,5+5,0	1,38	1,93	1,93	2,76	3,38	8,00	9,75	0,57	1,95	2,86	2,70	9,00	13,09	1,66	2,32	2,32	3,31	4,65	9,60	11,37
2,5+3,5+4,2+4,2	1,39	1,94	2,33	2,33	3,36	8,00	9,52	0,57	1,99	2,89	2,70	9,20	13,22	1,67	2,33	2,80	2,80	4,66	9,60	11,24
3,5+3,5+3,5+3,5	2,00	2,00	2,00	2,00	3,36	8,00	9,54	0,57	1,99	2,85	2,70	9,10	13,07	2,40	2,40	2,40	2,40	4,51	9,60	11,23

* Hinweis: Daten in blau hinterlegten Feldern sind vorläufig

Leistungsaufnahme Heizen [kW]			Gesamtstromaufnahme Heizen [A]				Saisonale Daten Kühlen				Saisonale Daten Heizen (durchschnittliches Klima)					Saisonale Daten Heizen (warmes Klima)				
Min.	Nom.	Max.	Min.	Nom.	Max.	Leistungsfaktor [%]	Label	SEER	Pdesign	Jahres-verbrauch	Label	SCOP	Pdesign	Jahres-verbrauch	Deklarierte Leistung bei -10 °C	Label	SCOP	Pdesign	Jahres-verbrauch	Deklarierte Leistung bei +2 °C
0,59	2,04	2,57	2,80	9,40	11,90	95	A++	7,41	8,00	382	A++	4,65	6,23	1.874	1,48	A+++	6,43	3,35	730	0
0,64	2,03	2,65	3,00	9,40	12,13	95	A++	7,44	8,00	381	A++	4,66	6,23	1.873	1,48	A+++	6,43	3,35	730	0
0,70	2,03	2,66	3,30	9,30	12,20	95	A++	7,45	8,00	381	A++	4,66	6,23	1.872	1,48	A+++	6,43	3,35	730	0
0,52	2,13	2,64	2,40	9,80	12,10	95	A++	7,34	7,80	373	A+	4,47	6,23	1.953	1,49	A+++	6,18	3,35	760	0
0,54	2,13	2,64	2,60	9,80	12,10	95	A++	7,33	8,00	386	A++	4,61	6,23	1.890	1,49	A+++	6,43	3,35	730	0
0,57	2,10	2,64	2,70	9,60	12,07	95	A++	7,33	8,00	386	A++	4,63	6,23	1.885	1,49	A+++	6,43	3,35	730	0
0,61	2,03	2,57	2,90	9,40	11,80	95	A++	7,41	8,00	382	A++	4,66	6,23	1.873	1,48	A+++	6,43	3,35	730	0
0,67	2,03	2,64	3,20	9,30	12,10	95	A++	7,45	8,00	381	A++	4,66	6,23	1.872	1,48	A+++	6,43	3,35	730	0
0,73	2,02	2,65	3,40	9,30	12,20	95	A++	7,45	8,00	381	A++	4,66	6,23	1.871	1,48	A+++	6,43	3,35	730	0
0,60	2,13	2,67	2,80	9,80	12,24	95	A++	7,36	8,00	381	A++	4,61	6,23	1.890	1,49	A+++	6,43	3,35	730	0
0,63	2,10	2,64	2,90	9,60	12,07	95	A++	7,36	8,00	381	A++	4,63	6,23	1.885	1,49	A+++	6,43	3,35	730	0
0,67	2,03	2,57	3,20	9,40	11,80	95	A++	7,45	8,00	381	A++	4,66	6,23	1.873	1,48	A+++	6,43	3,35	730	0
0,70	2,03	2,64	3,30	9,30	12,10	95	A++	7,47	8,00	375	A++	4,66	6,23	1.872	1,48	A+++	6,43	3,35	730	0
0,65	2,07	2,60	3,00	9,50	11,91	95	A++	7,36	8,00	381	A++	4,64	6,23	1.880	1,49	A+++	6,43	3,35	730	0
0,70	2,01	2,57	3,30	9,30	11,78	95	A++	7,45	8,00	381	A++	4,66	6,23	1.870	1,49	A+++	6,43	3,35	730	0
0,75	2,01	2,63	3,50	9,30	12,10	95	A++	7,48	8,00	375	A++	4,67	6,23	1.869	1,49	A+++	6,43	3,35	730	0
0,72	1,98	2,56	3,30	9,10	11,74	95	A++	7,52	8,00	376	A++	4,64	6,23	1.879	1,50	A+++	6,29	3,35	747	0
0,52	2,12	2,63	2,40	9,80	12,10	95	A++	7,32	8,00	386	A++	4,62	6,23	1.889	1,49	A+++	6,43	3,35	730	0
0,57	2,12	2,63	2,70	9,80	12,10	95	A++	7,34	8,00	387	A++	4,62	6,23	1.889	1,49	A+++	6,43	3,35	730	0
0,60	2,09	2,59	2,80	9,60	11,90	95	A++	7,34	8,00	387	A++	4,63	6,23	1.884	1,49	A+++	6,43	3,35	730	0
0,64	2,03	2,56	3,00	9,30	11,80	95	A++	7,44	8,00	381	A++	4,66	6,23	1.873	1,48	A+++	6,43	3,35	730	0
0,67	2,02	2,64	3,10	9,30	12,08	95	A++	7,45	8,00	381	A++	4,66	6,23	1.872	1,48	A+++	6,43	3,35	730	0
0,73	2,02	2,65	3,40	9,30	12,20	95	A++	7,46	8,00	381	A++	4,66	6,23	1.871	1,48	A+++	6,43	3,35	730	0
0,63	2,12	2,67	2,90	9,80	12,20	95	A++	7,36	8,00	381	A++	4,62	6,23	1.889	1,49	A+++	6,43	3,35	730	0
0,65	2,09	2,63	3,10	9,60	12,04	95	A++	7,37	8,00	381	A++	4,63	6,23	1.884	1,49	A+++	6,43	3,35	730	0
0,67	2,03	2,56	3,20	9,30	11,80	95	A++	7,46	8,00	381	A++	4,66	6,23	1.873	1,48	A+++	6,43	3,35	730	0
0,73	2,02	2,64	3,40	9,30	12,08	95	A++	7,48	8,00	375	A++	4,66	6,23	1.872	1,48	A+++	6,43	3,35	730	0
0,68	2,07	2,60	3,20	9,50	11,88	95	A++	7,37	8,00	381	A++	4,64	6,23	1.880	1,48	A+++	6,43	3,35	730	0
0,73	2,01	2,57	3,40	9,30	11,76	95	A++	7,46	8,00	381	A++	4,67	6,23	1.869	1,49	A+++	6,43	3,35	730	0
0,75	1,99	2,56	3,50	9,20	11,72	95	A++	7,53	8,00	376	A++	4,64	6,23	1.878	1,50	A+++	6,28	3,35	747	0
0,69	2,12	2,67	3,20	9,80	12,20	95	A++	7,38	8,00	381	A++	4,62	6,23	1.889	1,49	A+++	6,43	3,35	730	0
0,71	2,09	2,63	3,30	9,60	12,04	95	A++	7,38	8,00	381	A++	4,63	6,23	1.884	1,49	A+++	6,43	3,35	730	0
0,73	2,03	2,60	3,40	9,30	11,88	95	A++	7,48	8,00	375	A++	4,66	6,23	1.873	1,48	A+++	6,43	3,35	730	0
0,74	2,07	2,60	3,40	9,50	11,88	95	A++	7,39	8,00	381	A++	4,64	6,23	1.880	1,48	A+++	6,43	3,35	730	0
0,54	2,11	2,62	2,60	9,70	12,10	95	A++	7,33	8,00	386	A++	4,62	6,23	1.888	1,49	A+++	6,43	3,35	730	0
0,60	2,11	2,62	2,80	9,70	12,10	95	A++	7,34	8,00	387	A++	4,62	6,23	1.888	1,49	A+++	6,43	3,35	730	0
0,62	2,09	2,59	2,90	9,60	11,90	95	A++	7,36	8,00	381	A++	4,63	6,23	1.883	1,49	A+++	6,43	3,35	730	0
0,67	2,03	2,55	3,10	9,30	11,80	95	A++	7,45	8,00	381	A++	4,66	6,23	1.872	1,48	A+++	6,43	3,35	730	0
0,70	2,02	2,63	3,30	9,30	12,05	95	A++	7,46	8,00	381	A++	4,66	6,23	1.871	1,48	A+++	6,43	3,35	730	0
0,66	2,11	2,66	3,10	9,70	12,17	95	A++	7,37	8,00	381	A++	4,62	6,23	1.888	1,49	A+++	6,43	3,35	730	0
0,68	2,09	2,62	3,20	9,60	12,00	95	A++	7,37	8,00	381	A++	4,63	6,23	1.883	1,49	A+++	6,43	3,35	730	0
0,70	2,03	2,55	3,30	9,30	11,80	95	A++	7,47	8,00	375	A++	4,66	6,23	1.872	1,48	A+++	6,43	3,35	730	0
0,76	2,02	2,63	3,50	9,30	12,05	95	A++	7,48	8,00	375	A++	4,66	6,23	1.871	1,48	A+++	6,43	3,35	730	0
0,71	2,06	2,59	3,30	9,50	11,85	95	A++	7,38	8,00	381	A++	4,64	6,23	1.879	1,48	A+++	6,43	3,35	730	0
0,75	2,01	2,56	3,50	9,20	11,73	95	A++	7,47	8,00	375	A++	4,67	6,23	1.869	1,49	A+++	6,43	3,35	730	0
0,69	2,11	2,66	3,20	9,70	12,17	95	A++	7,38	8,00	381	A++	4,62	6,23	1.888	1,49	A+++	6,43	3,35	730	0
0,74	2,09	2,62	3,50	9,60	12,00	95	A++	7,39	8,00	381	A++	4,63	6,23	1.883	1,49	A+++	6,43	3,35	730	0
0,76	2,03	2,59	3,50	9,30	11,85	95	A++	7,48	8,00	375	A++	4,66	6,23	1.872	1,48	A+++	6,43	3,35	730	0
0,77	2,06	2,59	3,60	9,50	11,85	95	A++	7,39	8,00	381	A++	4,64	6,23	1.879	1,48	A+++	6,43	3,35	730	0
0,75	2,11	2,66	3,50	9,70	12,17	95	A++	7,40	8,00	382	A++	4,62	6,23	1.888	1,49	A+++	6,43	3,35	730	0

Kombinationstabellen

Innengerät	Kühlleistung [kW]					Gesamtkühlleistung [kW]			Leistungsaufnahme Kühlen[kW]			Gesamtstromaufnahme Kühlen [A]			Heizleistung [kW]					Gesamtheizleistung [kW]		
	Raum A	Raum B	Raum C	Raum D	Raum E	Min.	Nom.	Max.	Min.	Nom.	Max.	Min.	Nom.	Max.	Raum A	Raum B	Raum C	Raum D	Raum E	Min.	Nom.	Max.
1,5	1,80	-	-	-	-	1,78	1,80	2,99	0,43	0,33	0,57	1,95	1,60	2,70	2,70	-	-	-	-	1,28	2,70	4,16
2,0	2,00	-	-	-	-	1,86	2,00	3,11	0,44	0,37	0,61	2,00	1,70	2,80	3,00	-	-	-	-	1,33	3,00	4,46
2,5	2,50	-	-	-	-	1,98	2,50	3,69	0,48	0,46	0,80	2,18	2,20	3,70	3,40	-	-	-	-	1,39	3,40	4,91
3,5	3,50	-	-	-	-	2,03	3,50	4,94	0,50	0,74	1,29	2,31	3,40	6,00	4,36	-	-	-	-	1,51	4,36	5,35
4,2	4,20	-	-	-	-	2,06	4,20	5,33	0,51	0,98	1,42	2,35	4,50	6,52	5,23	-	-	-	-	1,56	5,23	6,20
5,0	5,00	-	-	-	-	2,20	5,00	6,03	0,48	1,24	1,71	2,18	5,70	7,84	6,21	-	-	-	-	1,94	6,21	7,85
6,0	6,00	-	-	-	-	2,31	6,00	6,80	0,49	1,69	2,18	2,22	7,80	10,00	7,46	-	-	-	-	2,23	7,46	9,12
7,1	7,10	-	-	-	-	2,43	7,10	7,58	0,51	2,42	2,83	2,35	11,10	13,00	8,82	-	-	-	-	2,55	8,82	9,49
1,5+1,5	1,50	1,50	-	-	-	2,01	3,00	4,79	0,42	0,54	0,99	1,94	2,50	4,51	1,85	1,85	-	-	-	1,51	3,70	7,47
1,5+2,0	1,50	2,00	-	-	-	2,03	3,50	4,96	0,46	0,67	1,07	2,11	3,10	4,88	1,84	2,46	-	-	-	1,57	4,30	7,89
1,5+2,5	1,50	2,50	-	-	-	2,09	4,00	5,28	0,42	0,81	1,20	1,94	3,80	5,48	1,84	3,06	-	-	-	1,72	4,90	8,03
1,5+3,5	1,50	3,50	-	-	-	2,20	5,00	6,17	0,42	1,11	1,53	1,94	5,10	6,99	1,83	4,27	-	-	-	2,02	6,10	8,69
1,5+4,2	1,50	4,20	-	-	-	2,27	5,70	6,59	0,42	1,37	1,76	1,94	6,30	8,10	1,84	5,16	-	-	-	2,23	7,00	8,98
1,5+5,0	1,50	5,00	-	-	-	2,36	6,50	7,20	0,46	1,65	1,97	2,11	7,60	9,10	1,85	6,15	-	-	-	2,48	8,00	10,48
1,5+6,0	1,50	6,00	-	-	-	2,48	7,50	7,81	0,50	2,12	2,29	2,27	9,80	10,60	1,80	7,20	-	-	-	2,87	9,00	10,74
1,5+7,1	1,40	6,60	-	-	-	2,64	8,00	8,51	0,52	2,40	2,76	2,40	11,10	12,70	1,74	8,26	-	-	-	3,20	10,00	10,75
2,0+2,0	2,00	2,00	-	-	-	2,09	4,00	5,45	0,46	0,81	1,29	2,11	3,80	6,00	2,45	2,45	-	-	-	1,72	4,90	8,03
2,0+2,5	2,00	2,50	-	-	-	2,14	4,50	5,91	0,46	0,97	1,47	2,11	4,50	6,80	2,44	3,06	-	-	-	1,88	5,50	8,30
2,0+3,5	2,00	3,50	-	-	-	2,25	5,50	6,58	0,46	1,31	1,76	2,11	6,00	8,10	2,44	4,26	-	-	-	2,17	6,70	8,83
2,0+4,2	2,00	4,20	-	-	-	2,33	6,20	6,98	0,46	1,59	1,96	2,11	7,30	9,00	2,45	5,15	-	-	-	2,39	7,60	9,11
2,0+5,0	2,00	5,00	-	-	-	2,42	7,00	7,49	0,46	1,89	2,13	2,11	8,70	9,80	2,43	6,07	-	-	-	2,71	8,50	10,74
2,0+6,0	1,88	5,63	-	-	-	2,55	7,50	8,16	0,50	2,12	2,52	2,27	9,80	11,60	2,33	6,98	-	-	-	3,04	9,30	10,87
2,0+7,1	1,76	6,24	-	-	-	2,71	8,00	8,67	0,52	2,40	2,88	2,40	11,10	13,20	2,20	7,80	-	-	-	3,36	10,00	11,01
2,5+2,5	2,50	2,50	-	-	-	2,20	5,00	6,34	0,42	1,12	1,66	1,94	5,20	7,70	3,05	3,05	-	-	-	2,02	6,10	8,57
2,5+3,5	2,50	3,50	-	-	-	2,31	6,00	6,79	0,46	1,50	1,86	2,11	6,90	8,60	3,04	4,26	-	-	-	2,33	7,30	9,22
2,5+4,2	2,50	4,20	-	-	-	2,39	6,70	7,27	0,46	1,81	2,12	2,11	8,30	9,80	3,06	5,14	-	-	-	2,54	8,20	9,51
2,5+5,0	2,50	5,00	-	-	-	2,48	7,50	7,88	0,49	2,13	2,35	2,23	9,80	10,80	3,00	6,00	-	-	-	2,87	9,00	10,74
2,5+6,0	2,35	5,65	-	-	-	2,63	8,00	8,43	0,52	2,40	2,70	2,40	11,10	12,40	2,82	6,78	-	-	-	3,20	9,60	11,01
2,5+7,1	2,21	6,29	-	-	-	2,79	8,50	8,69	0,55	2,75	2,88	2,53	12,60	13,20	2,60	7,40	-	-	-	3,52	10,00	11,27
3,5+3,5	3,50	3,50	-	-	-	2,42	7,00	7,49	0,49	1,95	2,23	2,23	9,00	10,30	4,25	4,25	-	-	-	2,76	8,50	9,60
3,5+4,2	3,50	4,20	-	-	-	2,51	7,70	7,85	0,49	2,37	2,45	2,23	10,90	11,30	4,09	4,91	-	-	-	2,91	9,00	10,26
3,5+5,0	3,29	4,71	-	-	-	2,63	8,00	8,02	0,52	2,40	2,41	2,40	11,00	11,10	3,91	5,59	-	-	-	3,20	9,50	11,00
3,5+6,0	2,95	5,05	-	-	-	2,77	8,00	8,65	0,55	2,39	2,82	2,53	11,00	13,00	3,68	6,32	-	-	-	3,36	10,00	11,25
3,5+7,1	2,97	6,03	-	-	-	2,93	9,00	8,68	0,59	2,94	2,82	2,69	13,50	13,00	3,30	6,70	-	-	-	3,68	10,00	11,27
4,2+4,2	4,00	4,00	-	-	-	2,61	8,00	7,86	0,52	2,55	2,45	2,36	11,70	11,30	4,75	4,75	-	-	-	3,06	9,50	10,05
4,2+5,0	3,65	4,35	-	-	-	2,73	8,00	8,21	0,55	2,40	2,52	2,53	11,00	11,60	4,57	5,43	-	-	-	3,35	10,00	11,04
4,2+6,0	3,50	5,00	-	-	-	2,88	8,50	8,67	0,55	2,65	2,82	2,53	12,20	13,00	4,12	5,88	-	-	-	3,68	10,00	11,30
4,2+7,1	3,35	5,65	-	-	-	3,04	9,00	8,85	0,59	2,94	2,95	2,69	13,50	13,60	3,72	6,28	-	-	-	4,00	10,00	11,31
5,0+5,0	4,25	4,25	-	-	-	2,85	8,50	8,37	0,55	2,59	2,48	2,53	11,90	11,40	5,00	5,00	-	-	-	3,65	10,00	11,13
5,0+6,0	4,09	4,91	-	-	-	2,99	9,00	8,85	0,59	2,90	2,78	2,69	13,30	12,80	4,55	5,45	-	-	-	3,81	10,00	11,40
5,0+7,1	3,72	5,28	-	-	-	3,25	9,00	9,12	0,57	2,90	2,97	2,70	13,30	13,70	4,13	5,87	-	-	-	4,13	10,00	11,41
6,0+6,0	4,50	4,50	-	-	-	3,25	9,00	9,46	0,57	2,89	3,23	2,70	13,30	14,90	5,00	5,00	-	-	-	4,13	10,00	11,14
6,0+7,1	4,12	4,88	-	-	-	3,41	9,00	9,48	0,60	2,79	3,23	2,80	12,80	14,90	4,58	5,42	-	-	-	4,45	10,00	11,28
7,1+7,1	4,50	4,50	-	-	-	3,57	9,00	9,51	0,64	2,79	3,24	3,00	12,80	14,90	5,00	5,00	-	-	-	4,76	10,00	11,29
1,5+1,5+1,5	1,50	1,50	1,50	-	-	2,14	4,50	6,40	0,43	0,87	1,37	1,98	4,00	6,25	1,83	1,83	1,83	-	-	1,88	5,50	10,04
1,5+1,5+2,0	1,50	1,50	2,00	-	-	2,20	5,00	6,56	0,43	1,01	1,46	1,98	4,70	6,66	1,83	1,83	2,44	-	-	2,02	6,10	10,18
1,5+1,5+2,5	1,50	1,50	2,50	-	-	2,25	5,50	6,72	0,43	1,16	1,55	1,98	5,30	7,08	1,83	1,83	3,05	-	-	2,17	6,70	10,31
1,5+1,5+3,5	1,50	1,50	3,50	-	-	2,36	6,50	7,20	0,46	1,51	1,78	2,11	7,00	8,20	1,85	1,85	4,31	-	-	2,48	8,00	10,45
1,5+1,5+4,2	1,50	1,50	4,20	-	-	2,44	7,20	7,67	0,46	1,78	1,99	2,11	8,20	9,20	1,81	1,81	5,08	-	-	2,83	8,70	10,47
1,5+1,5+5,0	1,41	1,41	4,69	-	-	2,55	7,50	8,18	0,50	1,87	2,17	2,27	8,60	10,00	1,74	1,74	5,81	-	-	2,97	9,30	10,53
1,5+1,5+6,0	1,33	1,33	5,33	-	-	2,70	8,00	8,75	0,53	2,09	2,46	2,44	9,60	11,30	1,58	1,58	6,33	-	-	3,29	9,50	11,21
1,5+1,5+7,1	1,26	1,26	5,98	-	-	2,86	8,50	9,26	0,56	2,33	2,77	2,57	10,70	12,70	1,49	1,49	7,03	-	-	3,62	10,00	11,21
1,5+2,0+2,0	1,50	2,00	2,00	-	-	2,25	5,50	6,58	0,46	1,16	1,52	2,11	5,40	6,94	1,83	2,44	2,44	-	-	2,17	6,70	10,31
1,5+2,0+2,5	1,50	2,00	2,50	-	-	2,31	6,00	6,89	0,43	1,33	1,65	1,98	6,10	7,54	1,83	2,43	3,04	-	-	2,33	7,30	10,45
1,5+2,0+3,5	1,50	2,00	3,50	-	-	2,42	7,00	7,55	0,46	1,71	1,94	2,11	7,90	8,90	1,82	2,43	4,25	-	-	2,67	8,50	10,58
1,5+2,0+4,2	1,50	2,00	4,20	-	-	2,51	7,70	8,00	0,50	2,02	2,16	2,27	9,30	9,90	1,75	2,34	4,91	-	-	2,99	9,00	10,61
1,5+2,0+5,0	1,41	1,88	4,71	-	-	2,63	8,00	8,50	0,50	2,09	2,34	2,27	9,60	10,80	1,76	2,35	5,88	-	-	3,13	10,00	10,94
1,5+2,0+6,0	1,26	1,68	5,05	-	-	2,77	8,00	9,05	0,53	2,09	2,64	2,44	9,60	12,20	1,58	2,11	6,32	-	-	3,46	10,00	11,21
1,5+2,0+7,1	1,27	1,70	6,03	-	-	2,93	9,00	9,36	0,56	2,62	2,83	2,57	12,00	13,00	1,42	1,89	6,70	-	-	3,78	10,00	11,22
1,5+2,5+2,5	1,50	2,50	2,50	-	-	2,36	6,50	7,18	0,46	1,51	1,78	2,11	7,00	8,20	1,85	3,08	3,08	-	-	2,48	8,00	10,59
1,5+2,5+3,5	1,50	2,50	3,50	-	-	2,48	7,50	7,90	0,50	1,92	2,10	2,27	8,80	9,70	1,80	3,00	4,20	-	-	2,83	9,00	10,72
1,5+2,5+4,2	1,46	2,44	4,10	-	-	2,58	8,00	8,33	0,50	2,15	2,33	2,27	9,90	10,70	1,83	3,05	5,12	-	-	2,99	10,00	10,75
1,5+2,5+5,0	1,33	2,22	4,44	-	-	2,70	8,00	8,73	0,52	2,09	2,46	2,40	9,60	11,30	1,67	2,78	5,56	-	-	3,29	10,00	11,08
1,5+2,5+6,0	1,28	2,13	5,10	-	-	2,85	8,50	9,26	0,53	2,33	2,77	2,44	10,70	12,70	1,50	2,50	6,00	-	-	3,62	10,00	11,22
1,5+2,5+7,1	1,22	2,03	5,76	-	-	3,01	9,00	9,56	0,56	2,62	2,96	2,57	12,00	13,60	1,35	2,25	6,40	-	-	3,94	10,00	11,22
1,5+3,5+3,5	1,41	3,29	3,29	-	-	2,63	8,00	8,47	0,52	2,15	2,39	2,40	9,90	11,00	1,76	4,12	4,12	-	-	3,16	10,00	10,72
1,5+3,5+4,2	1,30	3,04	3,65	-	-	2,73	8,00	8,68	0,52	2,14	2,51	2,40	9,90	11,50	1,63	3,80	4,57	-	-	3,32	10,00	10,88
1,5+3,5+5,0	1,28	2,98	4,25	-	-	2,85	8,50	8,87	0,56	2,33	2,52	2,57	10,70	11,60	1,50	3,50	5,00	-	-	3,62	10,00	11,08
1,5+3,5+6,0	1,23	2,86	4,91	-	-	2,99	9,00	9,31	0,56	2,58	2,77	2,57	11,90	12,70	1,36	3,18	5,45	-	-	3,78	10,00	11,22
1,5+3,5+7,1	1,12	2,60	5,28	-	-	3,32	9,00	9,51	0,57	2,58	2,90	2,70	11,80	13,30	1,24	2,89	5,87	-	-	4,10	10,00	11,22
1,5+4,2+4,2	1,36	3,82	3,82	-	-	2,83	9,00	8,69	0,55	2,73	2,51	2,53	12,50	11,50	1,52	4,24	4,24	-	-	3,47	10,00	10,91

Leistungsaufnahme Heizen [kW]			Gesamtstromaufnahme Heizen [A]			Leistungsfaktor [%]	Saisonale Daten Kühlen				Saisonale Daten Heizen (durchschnittliches Klima)					Saisonale Daten Heizen (warmes Klima)				
Min.	Nom.	Max.	Min.	Nom.	Max.		Label	SEER	Pdesign	Jahres-verbrauch	Label	SCOP	Pdesign	Jahres-verbrauch	Deklarierte Leistung bei -10 °C	Label	SCOP	Pdesign	Jahres-verbrauch	Deklarierte Leistung bei +2 °C
0,28	0,44	0,84	1,29	2,04	3,90	95	-	-	-	-	-	-	-	-	-	-	-	-	-	-
0,34	0,49	0,93	1,55	2,26	4,30	95	-	-	-	-	-	-	-	-	-	-	-	-	-	-
0,36	0,60	1,07	1,64	2,75	5,00	95	-	-	-	-	-	-	-	-	-	-	-	-	-	-
0,38	0,90	1,23	1,73	4,20	5,70	95	-	-	-	-	-	-	-	-	-	-	-	-	-	-
0,40	1,18	1,52	1,82	5,40	7,10	95	-	-	-	-	-	-	-	-	-	-	-	-	-	-
0,47	1,46	2,12	2,13	6,70	9,80	95	-	-	-	-	-	-	-	-	-	-	-	-	-	-
0,58	1,96	2,75	2,66	9,00	12,70	95	-	-	-	-	-	-	-	-	-	-	-	-	-	-
0,65	2,59	2,94	2,97	11,90	13,60	95	-	-	-	-	-	-	-	-	-	-	-	-	-	-
0,37	0,67	1,83	1,68	3,10	8,40	95	A++	6,72	3,00	162	A+	4,18	3,50	1.172	0,65	A+++	5,46	1,88	484	0
0,35	0,82	1,99	1,59	3,80	9,20	95	A++	6,91	3,50	180	A+	4,19	3,50	1.171	0,64	A+++	5,46	1,88	483	0
0,37	0,99	2,03	1,68	4,60	9,40	95	A++	7,09	4,00	202	A+	4,19	3,50	1.169	0,29	A+++	5,46	1,88	483	0
0,44	1,36	2,33	2,02	6,30	10,70	95	A++	7,12	5,00	247	A+	4,25	3,80	1.253	0,39	A+++	5,53	2,05	518	0
0,42	1,64	2,39	1,94	7,50	11,00	95	A++	7,09	5,70	283	A+	4,27	3,80	1.245	0,38	A+++	5,55	2,05	516	0
0,44	1,91	2,91	2,02	8,80	13,40	95	A++	7,11	6,50	323	A+	4,26	4,50	1.478	0,72	A+++	5,70	2,42	595	0
0,46	2,29	3,03	2,20	10,50	13,90	95	A++	6,93	7,50	380	A+	4,27	4,50	1.476	0,71	A+++	5,71	2,42	594	0
0,53	2,73	3,01	2,50	12,50	13,80	95	A++	6,84	8,00	410	A+	4,28	4,50	1.472	0,66	A+++	5,72	2,42	593	0
0,37	0,99	2,03	1,68	4,60	9,40	95	A++	7,08	4,00	202	A+	4,19	3,50	1.169	0,29	A+++	5,46	1,88	483	0
0,39	1,16	2,14	1,76	5,40	9,80	95	A++	7,13	4,50	226	A+	4,20	3,50	1.167	0,29	A+++	5,47	1,88	483	0
0,47	1,56	2,38	2,15	7,20	10,90	95	A++	7,09	5,50	276	A+	4,25	3,80	1.251	0,39	A+++	5,53	2,05	518	0
0,58	1,85	2,44	2,67	8,50	11,30	95	A++	7,02	6,20	313	A+	4,28	3,80	1.243	0,38	A+++	5,55	2,05	516	0
0,43	2,10	3,03	2,10	9,70	13,90	95	A++	7,06	7,00	351	A+	4,27	4,50	1.476	0,71	A+++	5,71	2,42	594	0
0,49	2,40	3,08	2,30	11,00	14,10	95	A++	6,93	7,50	380	A+	4,28	4,50	1.473	0,66	A+++	5,71	2,42	594	0
0,56	2,71	3,12	2,60	12,50	14,40	95	A++	6,84	8,00	410	A+	4,26	4,50	1.478	0,66	A+++	5,72	2,42	594	0
0,44	1,35	2,25	2,02	6,20	10,30	95	A++	7,11	5,00	246	A+	4,20	3,50	1.165	0,29	A+++	5,47	1,88	482	0
0,56	1,77	2,55	2,58	8,10	11,70	95	A++	7,04	6,00	301	A+	4,26	3,80	1.250	0,39	A+++	5,54	2,05	518	0
0,61	2,10	2,62	2,80	9,70	12,00	95	A++	6,98	6,70	336	A+	4,29	3,80	1.241	0,38	A+++	5,56	2,05	516	0
0,46	2,28	3,02	2,20	10,50	13,90	95	A++	6,92	7,50	380	A+	4,27	4,50	1.474	0,71	A+++	5,71	2,42	594	0
0,53	2,54	3,13	2,50	11,70	14,40	95	A++	6,83	8,00	410	A+	4,26	4,50	1.479	0,71	A+++	5,71	2,42	594	0
0,59	2,70	3,24	2,80	12,40	14,90	95	A++	6,67	8,50	447	A+	4,27	4,50	1.475	0,66	A+++	5,72	2,42	593	0
0,45	2,27	2,74	2,10	10,50	12,60	95	A++	6,91	7,00	356	A+	4,15	4,50	1.520	0,71	A+++	5,63	2,42	602	0
0,48	2,45	3,00	2,20	11,30	13,80	95	A++	6,71	7,70	405	A+	4,18	4,50	1.507	0,70	A+++	5,65	2,42	600	0
0,53	2,50	3,14	2,50	11,50	14,50	95	A++	6,84	8,00	410	A+	4,17	5,20	1.747	1,03	A+++	5,81	2,80	675	0
0,56	2,72	3,26	2,60	12,50	15,00	95	A++	6,86	8,00	411	A+	4,18	5,20	1.743	0,98	A+++	5,81	2,80	674	0
0,62	2,70	3,24	2,90	12,40	14,90	95	A++	6,61	9,00	477	A+	4,19	5,20	1.739	0,97	A+++	5,82	2,80	674	0
0,50	2,60	2,81	2,40	12,00	12,90	95	A++	6,64	8,00	423	A+	4,22	4,50	1.494	0,68	A+++	5,68	2,42	598	0
0,55	2,67	3,08	2,60	12,30	14,10	95	A++	6,85	8,00	411	A+	4,21	5,20	1.731	1,01	A+++	5,83	2,80	673	0
0,62	2,63	3,19	2,90	12,10	14,60	95	A++	6,72	8,50	443	A+	4,22	5,20	1.727	0,96	A+++	5,83	2,80	672	0
0,68	2,61	3,17	3,20	12,00	14,60	95	A++	6,61	9,00	478	A+	4,23	5,20	1.722	0,96	A+++	5,84	2,80	671	0
0,60	2,49	2,91	2,80	11,50	13,40	95	A++	6,87	8,50	435	A+	4,15	6,46	2.179	1,58	A+++	6,06	3,48	804	0
0,63	2,48	3,02	2,90	11,40	13,90	95	A++	6,73	9,00	469	A+	4,16	6,46	2.174	1,53	A+++	6,06	3,48	803	0
0,69	2,47	3,00	3,30	11,30	13,80	95	A++	6,76	9,00	468	A+	4,17	6,46	2.167	1,52	A+++	6,07	3,48	803	0
0,69	2,47	2,89	3,30	11,30	13,30	95	A++	6,77	9,00	468	A+	4,17	6,46	2.168	1,57	A+++	6,07	3,48	803	0
0,76	2,45	2,93	3,50	11,30	13,50	95	A++	6,81	9,00	463	A+	4,18	6,46	2.162	1,52	A+++	6,07	3,48	802	0
0,82	2,44	2,91	3,80	11,20	13,40	95	A++	6,82	9,00	463	A+	4,20	6,46	2.153	1,51	A+++	6,08	3,48	801	0
0,44	1,05	2,52	2,02	4,80	11,60	95	A++	7,41	4,50	213	A+	4,38	4,80	1.536	0,79	A+++	5,86	2,58	617	0
0,46	1,20	2,56	2,11	5,60	11,80	95	A++	7,42	5,00	239	A+	4,38	4,80	1.533	0,79	A+++	5,87	2,58	617	0
0,48	1,37	2,61	2,19	6,30	12,00	95	A++	7,44	5,50	259	A+	4,39	4,80	1.531	0,78	A+++	5,87	2,58	616	0
0,52	1,78	2,67	2,37	8,20	12,30	95	A++	7,41	6,50	311	A+	4,29	5,50	1.795	1,10	A+++	5,97	2,96	695	0
0,45	1,99	2,61	2,10	9,20	12,00	95	A++	7,30	7,20	345	A+	4,34	5,50	1.776	1,08	A+++	5,99	2,96	692	0
0,47	2,10	2,49	2,20	9,70	11,40	95	A++	7,40	7,50	359	A+	4,33	6,46	2.091	1,53	A+++	6,17	3,48	789	0
0,52	2,15	2,75	2,50	9,90	12,60	95	A++	7,31	8,00	387	A+	4,34	6,46	2.086	1,48	A+++	6,18	3,48	788	0
0,58	2,33	2,73	2,70	10,70	12,60	95	A++	7,20	8,50	415	A+	4,35	6,46	2.081	1,47	A+++	6,18	3,48	788	0
0,48	1,37	2,61	2,19	6,30	12,00	95	A++	7,43	5,50	259	A+	4,39	4,80	1.531	0,78	A+++	5,87	2,58	616	0
0,50	1,55	2,66	2,28	7,10	12,20	95	A++	7,42	6,00	285	A+	4,40	4,80	1.529	0,78	A+++	5,87	2,58	616	0
0,42	1,94	2,71	2,00	8,90	12,50	95	A++	7,35	7,00	337	A+	4,30	5,50	1.792	1,09	A+++	5,97	2,96	694	0
0,48	2,09	2,66	2,20	9,60	12,30	95	A++	7,22	7,70	377	A+	4,34	5,50	1.772	1,08	A+++	5,99	2,96	692	0
0,49	2,35	2,64	2,30	10,80	12,20	95	A++	7,29	8,00	387	A+	4,33	6,46	2.087	1,53	A+++	6,18	3,48	788	0
0,55	2,33	2,74	2,60	10,70	12,60	95	A++	7,31	8,00	387	A+	4,34	6,46	2.082	1,48	A+++	6,18	3,48	788	0
0,61	2,32	2,73	2,80	10,70	12,50	95	A++	7,07	9,00	448	A+	4,38	6,46	2.067	1,47	A+++	6,25	3,48	780	0
0,52	1,77	2,70	2,37	8,20	12,50	95	A++	7,40	6,50	311	A+	4,40	4,80	1.526	0,78	A+++	5,88	2,58	616	0
0,45	2,13	2,76	2,10	9,80	12,70	95	A++	7,28	7,50	363	A+	4,31	5,50	1.786	1,09	A+++	5,98	2,96	694	0
0,47	2,46	2,71	2,20	11,30	12,50	95	A++	7,17	8,00	391	A+	4,35	5,50	1.769	1,08	A+++	6,00	2,96	691	0
0,52	2,34	2,69	2,50	10,70	12,40	95	A++	7,30	8,00	387	A+	4,34	6,46	2.083	1,52	A+++	6,18	3,48	788	0
0,58	2,33	2,73	2,70	10,70	12,50	95	A++	7,20	8,50	415	A+	4,35	6,46	2.079	1,47	A+++	6,19	3,48	787	0
0,64	2,31	2,72	3,00	10,60	12,50	95	A++	7,08	9,00	449	A+	4,38	6,46	2.063	1,47	A+++	6,25	3,48	779	0
0,51	2,51	2,76	2,40	11,60	12,70	95	A++	7,18	8,00	392	A+	4,19	6,46	2.156	1,50	A+++	6,11	3,48	797	0
0,53	2,46	2,76	2,50	11,30	12,70	95	A++	7,19	8,00	392	A+	4,24	6,46	2.134	1,52	A+++	6,13	3,48	794	0
0,58	2,34	2,69	2,70	10,70	12,40	95	A++	7,20	8,50	416	A+	4,34	6,46	2.083	1,48	A+++	6,18	3,48	788	0
0,61	2,33	2,73	2,80	10,70	12,50	95	A++	7,13	9,00	442	A+	4,35	6,46	2.079	1,47	A+++	6,19	3,48	787	0
0,67	2,31	2,72	3,10	10,60	12,50	95	A++	7,14	9,00	443	A+	4,38	6,46	2.063	1,47	A+++	6,25	3,48	779	0
0,56	2,41	2,71	2,60	11,10	12,50	95	A++	6,97	9,00	455	A+	4,27	6,46	2.118	1,50	A+++	6,15	3,48	792	0

Kombinationstabellen

Innengerät	Kühlleistung [kW]					Gesamtkühlleistung [kW]			Leistungsaufnahme Kühlen[kW]			Gesamtstromaufnahme Kühlen [A]			Heizleistung [kW]					Gesamtheizleistung [kW]		
	Raum A	Raum B	Raum C	Raum D	Raum E	Min.	Nom.	Max.	Min.	Nom.	Max.	Min.	Nom.	Max.	Raum A	Raum B	Raum C	Raum D	Raum E	Min.	Nom.	Max.
1,5+4,2+5,0	1,26	3,53	4,21	-	-	2,95	9,00	8,88	0,56	2,62	2,52	2,57	12,00	11,60	1,40	3,93	4,67	-	-	3,77	10,00	11,09
1,5+4,2+6,0	1,15	3,23	4,62	-	-	3,10	9,00	9,51	0,59	2,58	2,90	2,69	11,90	13,30	1,28	3,59	5,13	-	-	4,10	10,00	11,37
1,5+4,2+7,1	1,05	2,95	4,99	-	-	3,32	9,00	9,53	0,57	2,58	2,90	2,70	11,80	13,27	1,17	3,28	5,55	-	-	4,42	10,00	11,37
1,5+5,0+5,0	1,17	3,91	3,91	-	-	3,07	9,00	9,27	0,59	2,52	2,66	2,69	11,60	12,20	1,30	4,35	4,35	-	-	4,08	10,00	11,26
1,5+5,0+6,0	1,08	3,60	4,32	-	-	3,35	9,00	9,70	0,56	2,51	2,91	2,70	11,50	13,40	1,20	4,00	4,80	-	-	4,24	10,00	11,54
1,5+5,0+7,1	0,99	3,31	4,70	-	-	3,53	9,00	9,72	0,60	2,51	2,92	2,80	11,50	13,40	1,10	3,68	5,22	-	-	4,56	10,00	11,54
1,5+6,0+6,0	1,00	4,00	4,00	-	-	3,53	9,00	10,20	0,60	2,47	3,25	2,80	11,40	15,00	1,11	4,44	4,44	-	-	4,56	10,00	11,68
1,5+6,0+7,1	0,92	3,70	4,38	-	-	3,53	9,00	10,22	0,60	2,47	3,25	2,80	11,40	15,00	1,32	3,97	4,70	-	-	4,88	10,00	11,68
2,0+2,0+2,0	2,00	2,00	2,00	-	-	2,31	6,00	6,80	0,46	1,33	1,63	2,11	6,10	7,50	2,50	2,50	2,50	-	-	2,33	7,50	10,58
2,0+2,0+2,5	2,00	2,00	2,50	-	-	2,36	6,50	7,17	0,46	1,52	1,78	2,11	7,00	8,20	2,46	2,46	3,08	-	-	2,48	8,00	10,59
2,0+2,0+3,5	2,00	2,00	3,50	-	-	2,48	7,50	7,88	0,50	1,93	2,10	2,27	8,90	9,70	2,40	2,40	4,20	-	-	2,83	9,00	10,72
2,0+2,0+4,2	2,00	2,00	4,20	-	-	2,58	8,20	8,31	0,50	2,27	2,33	2,27	10,40	10,70	2,29	2,29	4,81	-	-	2,99	9,40	10,75
2,0+2,0+5,0	1,78	1,78	4,44	-	-	2,70	8,00	8,71	0,52	2,09	2,46	2,40	9,60	11,30	2,22	2,22	5,56	-	-	3,29	10,00	10,94
2,0+2,0+6,0	1,70	1,70	5,10	-	-	2,85	8,50	9,24	0,53	2,33	2,76	2,44	10,70	12,70	2,00	2,00	6,00	-	-	3,62	10,00	11,22
2,0+2,0+7,1	1,62	1,62	5,76	-	-	3,01	9,00	9,54	0,56	2,62	2,96	2,57	12,00	13,60	1,80	1,80	6,40	-	-	3,94	10,00	11,22
2,0+2,5+2,5	2,00	2,50	2,50	-	-	2,42	7,00	7,52	0,46	1,71	1,94	2,11	7,90	8,90	2,43	3,04	3,04	-	-	2,67	8,50	10,59
2,0+2,5+3,5	1,88	2,34	3,28	-	-	2,55	7,50	8,22	0,50	1,92	2,27	2,27	8,80	10,40	2,33	2,91	4,07	-	-	3,00	9,30	10,73
2,0+2,5+4,2	1,84	2,30	3,86	-	-	2,66	8,00	8,53	0,52	2,15	2,44	2,40	9,90	11,30	2,30	2,87	4,83	-	-	3,15	10,00	10,89
2,0+2,5+5,0	1,68	2,11	4,21	-	-	2,77	8,00	8,83	0,52	2,09	2,52	2,40	9,60	11,60	2,11	2,63	5,26	-	-	3,45	10,00	11,21
2,0+2,5+6,0	1,66	2,07	4,97	-	-	2,92	8,70	9,36	0,56	2,44	2,83	2,57	11,20	13,00	1,90	2,38	5,71	-	-	3,78	10,00	11,22
2,0+2,5+7,1	1,55	1,94	5,51	-	-	3,08	9,00	9,56	0,59	2,62	2,96	2,69	12,00	13,60	1,72	2,16	6,12	-	-	4,10	10,00	11,22
2,0+3,5+3,5	1,78	3,11	3,11	-	-	2,70	8,00	8,67	0,52	2,15	2,51	2,40	9,90	11,50	2,22	3,89	3,89	-	-	3,33	10,00	10,86
2,0+3,5+4,2	1,75	3,07	3,68	-	-	2,80	8,50	8,68	0,55	2,42	2,51	2,53	11,10	11,50	2,06	3,61	4,33	-	-	3,48	10,00	11,02
2,0+3,5+5,0	1,66	2,90	4,14	-	-	2,92	8,70	8,87	0,56	2,44	2,52	2,57	11,20	11,60	1,90	3,33	4,76	-	-	3,78	10,00	11,35
2,0+3,5+6,0	1,57	2,74	4,70	-	-	3,07	9,00	9,50	0,59	2,58	2,90	2,69	11,90	13,30	1,74	3,04	5,22	-	-	3,94	10,00	11,35
2,0+3,5+7,1	1,43	2,50	5,07	-	-	3,32	9,00	9,51	0,57	2,58	2,90	2,70	11,80	13,30	1,59	2,78	5,63	-	-	4,26	10,00	11,36
2,0+4,2+4,2	1,67	3,51	3,51	-	-	2,91	8,70	8,69	0,55	2,54	2,51	2,53	11,70	11,50	1,92	4,04	4,04	-	-	3,63	10,00	11,04
2,0+4,2+5,0	1,61	3,38	4,02	-	-	3,02	9,00	9,09	0,59	2,62	2,64	2,69	12,00	12,20	1,79	3,75	4,46	-	-	3,93	10,00	11,37
2,0+4,2+6,0	1,48	3,10	4,43	-	-	3,32	9,00	9,51	0,57	2,58	2,90	2,70	11,90	13,30	1,64	3,44	4,92	-	-	4,26	10,00	11,37
2,0+4,2+7,1	1,35	2,84	4,80	-	-	3,49	9,00	9,53	0,60	2,58	2,90	2,80	11,80	13,30	1,50	3,16	5,34	-	-	4,58	10,00	11,51
2,0+5,0+5,0	1,50	3,75	3,75	-	-	3,14	9,00	9,27	0,59	2,52	2,66	2,69	11,60	12,20	1,67	4,17	4,17	-	-	4,08	10,00	11,13
2,0+5,0+6,0	1,38	3,46	4,15	-	-	3,35	9,00	9,70	0,56	2,51	2,91	2,70	11,50	13,40	1,54	3,85	4,62	-	-	4,40	10,00	11,41
2,0+5,0+7,1	1,28	3,19	4,53	-	-	3,53	9,00	9,72	0,60	2,51	2,92	2,80	11,50	13,40	1,42	3,55	5,04	-	-	4,72	10,00	11,41
2,0+6,0+6,0	1,29	3,86	3,86	-	-	3,53	9,00	10,20	0,60	2,47	3,25	2,80	11,40	15,00	1,43	4,29	4,29	-	-	4,72	10,00	11,54
2,0+6,0+7,1	1,19	3,58	4,23	-	-	3,70	9,00	10,65	0,64	2,47	3,60	3,00	11,40	16,60	1,32	3,97	4,70	-	-	5,04	10,00	11,68
2,5+2,5+2,5	2,50	2,50	2,50	-	-	2,48	7,50	7,87	0,50	1,93	2,10	2,27	8,90	9,70	3,33	3,33	3,33	-	-	2,83	10,00	10,73
2,5+2,5+3,5	2,35	2,35	3,29	-	-	2,63	8,00	8,44	0,52	2,15	2,39	2,40	9,90	11,00	2,94	2,94	4,12	-	-	3,16	10,00	11,00
2,5+2,5+4,2	2,17	2,17	3,65	-	-	2,73	8,00	8,65	0,52	2,15	2,50	2,40	9,90	11,50	2,72	2,72	4,57	-	-	3,31	10,00	11,16
2,5+2,5+5,0	2,13	2,13	4,25	-	-	2,85	8,50	8,84	0,56	2,33	2,52	2,57	10,70	11,60	2,50	2,50	5,00	-	-	3,62	10,00	11,35
2,5+2,5+6,0	2,05	2,05	4,91	-	-	2,99	9,00	9,37	0,56	2,62	2,83	2,57	12,00	13,00	2,27	2,27	5,45	-	-	3,78	10,00	11,36
2,5+2,5+7,1	1,86	1,86	5,28	-	-	3,32	9,00	9,58	0,57	2,62	2,96	2,70	12,00	13,60	2,07	2,07	5,87	-	-	4,10	10,00	11,50
2,5+3,5+3,5	2,11	2,95	2,95	-	-	2,77	8,00	8,68	0,55	2,14	2,51	2,53	9,90	11,50	2,63	3,68	3,68	-	-	3,49	10,00	11,26
2,5+3,5+4,2	2,08	2,92	3,50	-	-	2,88	8,50	8,69	0,55	2,42	2,51	2,53	11,10	11,50	2,45	3,43	4,12	-	-	3,64	10,00	11,29
2,5+3,5+5,0	2,05	2,86	4,09	-	-	2,99	9,00	8,89	0,59	2,62	2,52	2,69	12,00	11,60	2,27	3,18	4,55	-	-	3,78	10,00	11,35
2,5+3,5+6,0	1,88	2,63	4,50	-	-	3,14	9,00	9,51	0,59	2,58	2,90	2,69	11,80	13,30	2,08	2,92	5,00	-	-	4,10	10,00	11,36
2,5+3,5+7,1	1,72	2,40	4,88	-	-	3,33	9,00	9,53	0,57	2,57	2,90	2,70	11,80	13,30	1,91	2,67	5,42	-	-	4,42	10,00	11,50
2,5+4,2+4,2	2,06	3,47	3,47	-	-	2,98	9,00	8,71	0,59	2,72	2,51	2,69	12,50	11,50	2,29	3,85	3,85	-	-	3,79	10,00	11,31
2,5+4,2+5,0	1,92	3,23	3,85	-	-	3,10	9,00	9,10	0,59	2,58	2,64	2,69	11,90	12,20	2,14	3,59	4,27	-	-	4,10	10,00	11,37
2,5+4,2+6,0	1,77	2,98	4,25	-	-	3,32	9,00	9,52	0,57	2,58	2,90	2,70	11,80	13,30	1,97	3,31	4,72	-	-	4,42	10,00	11,38
2,5+4,2+7,1	1,63	2,74	4,63	-	-	3,50	9,00	9,54	0,60	2,57	2,90	2,80	11,80	13,40	1,81	3,04	5,14	-	-	4,73	10,00	11,52
2,5+5,0+5,0	1,80	3,60	3,60	-	-	3,35	9,00	9,28	0,56	2,51	2,66	2,70	11,60	12,20	2,00	4,00	4,00	-	-	4,24	10,00	11,13
2,5+5,0+6,0	1,67	3,33	4,00	-	-	3,53	9,00	9,72	0,60	2,51	2,92	2,80	11,50	13,40	1,85	3,70	4,44	-	-	4,56	10,00	11,41
2,5+5,0+7,1	1,54	3,08	4,38	-	-	3,53	9,00	9,73	0,60	2,48	2,92	2,80	11,40	13,40	1,71	3,42	4,86	-	-	4,88	10,00	11,41
2,5+6,0+6,0	1,55	3,72	3,72	-	-	3,53	9,00	10,22	0,60	2,47	3,25	2,80	11,40	15,00	1,72	4,14	4,14	-	-	4,88	10,00	11,55
2,5+6,0+7,1	1,44	3,46	4,10	-	-	3,71	9,00	10,66	0,64	2,47	3,60	3,00	11,40	16,60	1,60	3,85	4,55	-	-	5,19	10,00	11,68
3,5+3,5+3,5	2,90	2,90	2,90	-	-	2,92	8,70	8,83	0,59	2,50	2,57	2,69	11,50	11,80	3,33	3,33	3,33	-	-	3,65	10,00	11,26
3,5+3,5+4,2	2,81	2,81	3,38	-	-	3,02	9,00	8,84	0,59	2,68	2,57	2,69	12,30	11,90	3,13	3,13	3,75	-	-	3,96	10,00	11,29
3,5+3,5+5,0	2,63	2,63	3,75	-	-	3,14	9,00	9,03	0,62	2,58	2,59	2,82	11,80	11,90	2,92	2,92	4,17	-	-	4,10	10,00	11,35
3,5+3,5+6,0	2,42	2,42	4,15	-	-	3,33	9,00	9,56	0,57	2,57	2,90	2,70	11,80	13,40	2,69	2,69	4,62	-	-	4,42	10,00	11,49
3,5+3,5+7,1	2,23	2,23	4,53	-	-	3,50	9,00	9,58	0,60	2,57	2,90	2,80	11,80	13,40	2,48	2,48	5,04	-	-	4,74	10,00	11,50
3,5+4,2+4,2	2,65	3,18	3,18	-	-	3,13	9,00	9,05	0,62	2,68	2,69	2,82	12,30	12,40	2,94	3,53	3,53	-	-	4,12	10,00	11,31
3,5+4,2+5,0	2,48	2,98	3,54	-	-	3,33	9,00	9,25	0,57	2,57	2,71	2,70	11,80	12,50	2,76	3,31	3,94	-	-	4,42	10,00	11,36
3,5+4,2+6,0	2,30	2,76	3,94	-	-	3,50	9,00	9,57	0,60	2,57	2,90	2,80	11,80	13,40	2,55	3,07	4,38	-	-	4,58	10,00	11,38
3,5+4,2+7,1	2,13	2,55	4,32	-	-	3,67	9,00	10,04	0,64	2,56	3,23	3,00	11,80	14,90	2,36	2,84	4,80	-	-	4,89	10,00	11,38
3,5+5,0+5,0	2,33	3,33	3,33	-	-	3,53	9,00	9,22	0,60	2,48	2,60	2,80	11,40	11,90	2,59	3,70	3,70	-	-	4,56	10,00	11,13
3,5+5,0+6,0	2,17	3,10	3,72	-	-	3,53	9,00	9,76	0,60	2,47	2,92	2,80	11,40	13,40	2,41	3,45	4,14	-	-	4,88	10,00	11,41
3,5+5,0+7,1	2,02	2,88	4,10	-	-	3,71	9,00	10,15	0,64	2,47	3,19	3,00	11,30	14,60	2,24	3,21	4,55	-	-	5,20	10,00	11,41
3,5+6,0+6,0	2,03	3,48	3,48	-	-	3,71	9,00	10,61	0,64	2,47	3,54	3,00	11,30	16,30	2,26	3,87	3,87	-	-	5,20	10,00	11,55
4,2+4,2+4,2	3,00	3,00	3,00	-	-	3,30	9,00	9,25	0,57	2,68	2,82	2,70	12,30	13,00	3,33	3,33	3,33	-	-	4,27	10,00	11,34
4,2+4,2+5,0	2,82	2,82	3,36	-	-	3,50	9,00	9,35	0,60	2,57	2,77	2,80	11,80	12,80	3,13	3,13	3,73	-	-	4,57	10,00	11,37
4,2+4,2+6,0	2,63	2,63	3,75	-	-	3,50	9,00	9,58	0,60	2,56	2,90	2,80	11,80	13,40	2,92	2,92	4,17	-	-	4,89	10,00	11,39

Leistungsaufnahme Heizen [kW]			Gesamtstromaufnahme Heizen [A]			Leistungsfaktor [%]	Saisonale Daten Kühlen				Saisonale Daten Heizen (durchschnittliches Klima)					Saisonale Daten Heizen (warmes Klima)				
Min.	Nom.	Max.	Min.	Nom.	Max.		Label	SEER	Pdesign	Jahres-verbrauch	Label	SCOP	Pdesign	Jahres-verbrauch	Deklarierte Leistung bei -10 °C	Label	SCOP	Pdesign	Jahres-verbrauch	Deklarierte Leistung bei +2 °C
0,60	2,30	2,64	2,80	10,60	12,20	95	A++	7,08	9,00	449	A+	4,40	6,46	2.055	1,51	A+++	6,26	3,48	778	0
0,66	2,29	2,74	3,10	10,50	12,60	95	A++	7,13	9,00	442	A+	4,41	6,46	2.050	1,46	A+++	6,26	3,48	778	0
0,72	2,28	2,72	3,40	10,50	12,50	95	A++	7,14	9,00	443	A+	4,42	6,46	2.046	1,46	A+++	6,26	3,48	777	0
0,65	2,18	2,58	3,00	10,00	11,90	95	A++	7,21	9,00	439	A+	4,50	6,46	2.010	1,49	A+++	6,29	3,48	774	0
0,68	2,18	2,68	3,20	10,00	12,30	95	A++	7,23	9,00	440	A+	4,51	6,46	2.006	1,48	A+++	6,29	3,48	774	0
0,73	2,17	2,67	3,40	10,00	12,30	95	A++	7,23	9,00	440	A+	4,52	6,46	2.002	1,43	A+++	6,30	3,48	774	0
0,73	2,17	2,72	3,40	10,00	12,50	95	A++	7,25	9,00	435	A+	4,52	6,46	2.003	1,48	A+++	6,30	3,48	774	0
0,79	2,15	2,70	3,70	9,90	12,50	95	A++	7,26	9,00	435	A+	4,53	6,46	1.997	1,48	A+++	6,30	3,48	773	0
0,50	1,60	2,71	2,28	7,40	12,50	95	A++	7,41	6,00	285	A+	4,40	4,80	1.529	0,78	A+++	5,87	2,58	616	0
0,52	1,77	2,70	2,37	8,20	12,50	95	A++	7,39	6,50	310	A+	4,40	4,80	1.526	0,78	A+++	5,88	2,58	616	0
0,45	2,13	2,76	2,10	9,80	12,70	95	A++	7,27	7,50	363	A+	4,30	5,60	1.823	1,14	A+++	5,99	3,02	705	0
0,47	2,24	2,71	2,20	10,30	12,50	95	A++	7,11	8,20	404	A+	4,34	5,60	1.806	1,13	A+++	6,01	3,02	702	0
0,52	2,34	2,63	2,50	10,70	12,10	95	A++	7,29	8,00	387	A+	4,34	6,46	2.083	1,48	A+++	6,18	3,48	788	0
0,58	2,33	2,73	2,70	10,70	12,50	95	A++	7,19	8,50	415	A+	4,35	6,46	2.079	1,47	A+++	6,19	3,48	787	0
0,64	2,32	2,72	3,00	10,60	12,50	95	A++	7,07	9,00	448	A+	4,38	6,46	2.063	1,47	A+++	6,25	3,48	779	0
0,42	1,93	2,69	2,00	8,90	12,40	95	A++	7,33	7,00	337	A+	4,38	5,00	1.599	0,88	A+++	5,91	2,69	638	0
0,48	2,23	2,75	2,20	10,20	12,70	95	A++	7,28	7,50	363	A+	4,31	5,60	1.819	1,09	A+++	6,00	3,02	704	0
0,50	2,45	2,75	2,40	11,30	12,70	95	A++	7,17	8,00	391	A+	4,35	5,60	1.803	1,13	A+++	6,02	3,02	702	0
0,55	2,33	2,73	2,60	10,70	12,60	95	A++	7,30	8,00	387	A+	4,35	6,46	2.080	1,47	A+++	6,18	3,48	787	0
0,61	2,32	2,72	2,80	10,70	12,50	95	A++	7,17	8,70	428	A+	4,38	6,46	2.065	1,47	A+++	6,25	3,48	779	0
0,67	2,31	2,71	3,10	10,60	12,50	95	A++	7,08	9,00	449	A+	4,39	6,46	2.060	1,47	A+++	6,25	3,48	779	0
0,54	2,50	2,81	2,50	11,50	12,90	95	A++	7,18	8,00	392	A+	4,20	6,46	2.152	1,49	A+++	6,11	3,48	796	0
0,56	2,45	2,81	2,70	11,30	13,00	95	A++	7,07	8,50	424	A+	4,25	6,46	2.129	1,52	A+++	6,14	3,48	794	0
0,61	2,33	2,79	2,80	10,70	12,80	95	A++	7,17	8,70	428	A+	4,35	6,46	2.080	1,47	A+++	6,18	3,48	787	0
0,64	2,32	2,78	3,00	10,70	12,80	95	A++	7,13	9,00	442	A+	4,38	6,46	2.065	1,47	A+++	6,25	3,48	779	0
0,70	2,31	2,76	3,30	10,60	12,70	95	A++	7,14	9,00	443	A+	4,39	6,46	2.060	1,47	A+++	6,25	3,48	779	0
0,59	2,40	2,76	2,80	11,10	12,70	95	A++	7,04	8,70	437	A+	4,28	6,46	2.114	1,50	A+++	6,15	3,48	792	0
0,63	2,29	2,74	3,00	10,50	12,60	95	A++	7,08	9,00	449	A+	4,41	6,46	2.051	1,51	A+++	6,26	3,48	778	0
0,69	2,28	2,73	3,30	10,50	12,50	95	A++	7,13	9,00	442	A+	4,42	6,46	2.047	1,46	A+++	6,26	3,48	778	0
0,75	2,27	2,77	3,50	10,40	12,80	95	A++	7,14	9,00	443	A+	4,43	6,46	2.043	1,45	A+++	6,27	3,48	777	0
0,65	2,18	2,53	3,00	10,00	11,60	95	A++	7,21	9,00	439	A+	4,51	6,46	2.007	1,48	A+++	6,29	3,48	774	0
0,70	2,17	2,62	3,30	10,00	12,00	95	A++	7,23	9,00	440	A+	4,51	6,46	2.004	1,43	A+++	6,29	3,48	774	0
0,76	2,16	2,61	3,60	9,90	12,00	95	A++	7,23	9,00	440	A+	4,52	6,46	2.000	1,43	A+++	6,30	3,48	773	0
0,76	2,16	2,66	3,60	9,90	12,30	95	A++	7,25	9,00	435	A+	4,52	6,46	2.000	1,43	A+++	6,30	3,48	773	0
0,82	2,15	2,70	3,80	9,90	12,50	95	A++	7,26	9,00	435	A+	4,53	6,46	1.997	1,43	A+++	6,30	3,48	773	0
0,45	2,49	2,74	2,10	11,50	12,60	95	A++	7,26	7,50	363	A+	4,39	5,00	1.596	0,88	A+++	5,91	2,69	637	0
0,51	2,49	2,86	2,40	11,50	13,10	95	A++	7,17	8,00	391	A+	4,32	5,60	1.816	1,09	A+++	6,00	3,02	704	0
0,53	2,44	2,86	2,50	11,20	13,10	95	A++	7,18	8,00	391	A+	4,36	5,60	1.799	1,12	A+++	6,02	3,02	701	0
0,58	2,32	2,78	2,70	10,70	12,80	95	A++	7,19	8,50	415	A+	4,38	6,46	2.066	1,47	A+++	6,25	3,48	779	0
0,61	2,31	2,77	2,80	10,60	12,70	95	A++	7,08	9,00	449	A+	4,39	6,46	2.061	1,47	A+++	6,25	3,48	779	0
0,66	2,30	2,81	3,10	10,60	12,90	95	A++	7,11	9,00	447	A+	4,40	6,46	2.056	1,42	A+++	6,26	3,48	779	0
0,57	2,49	2,97	2,70	11,50	13,70	95	A++	7,19	8,00	392	A+	4,21	6,46	2.147	1,49	A+++	6,12	3,48	796	0
0,59	2,44	2,92	2,80	11,20	13,40	95	A++	7,07	8,50	425	A+	4,26	6,46	2.122	1,47	A+++	6,14	3,48	793	0
0,61	2,32	2,78	2,80	10,70	12,80	95	A++	7,11	9,00	447	A+	4,38	6,46	2.066	1,47	A+++	6,25	3,48	779	0
0,67	2,31	2,77	3,10	10,60	12,70	95	A++	7,14	9,00	442	A+	4,39	6,46	2.061	1,47	A+++	6,25	3,48	779	0
0,73	2,30	2,81	3,40	10,60	12,90	95	A++	7,14	9,00	443	A+	4,40	6,46	2.056	1,42	A+++	6,26	3,48	779	0
0,62	2,40	2,86	2,90	11,00	13,20	95	A++	6,98	9,00	456	A+	4,29	6,46	2.110	1,50	A+++	6,16	3,48	791	0
0,66	2,28	2,73	3,10	10,50	12,60	95	A++	7,13	9,00	442	A+	4,42	6,46	2.048	1,46	A+++	6,26	3,48	778	0
0,72	2,27	2,72	3,40	10,40	12,50	95	A++	7,14	9,00	443	A+	4,42	6,46	2.044	1,46	A+++	6,27	3,48	777	0
0,78	2,26	2,76	3,70	10,40	12,70	95	A++	7,15	9,00	443	A+	4,43	6,46	2.039	1,40	A+++	6,27	3,48	777	0
0,67	2,17	2,52	3,20	10,00	11,60	95	A++	7,22	9,00	440	A+	4,51	6,46	2.004	1,48	A+++	6,29	3,48	774	0
0,73	2,16	2,61	3,40	10,00	12,00	95	A++	7,23	9,00	440	A+	4,52	6,46	2.001	1,43	A+++	6,30	3,48	773	0
0,79	2,16	2,60	3,70	9,90	12,00	95	A++	7,25	9,00	435	A+	4,53	6,46	1.997	1,43	A+++	6,30	3,48	773	0
0,79	2,16	2,65	3,70	9,90	12,20	95	A++	7,26	9,00	435	A+	4,53	6,46	1.998	1,43	A+++	6,30	3,48	773	0
0,85	2,15	2,70	4,00	9,90	12,40	95	A++	7,26	9,00	435	A+	4,53	6,46	1.994	1,43	A+++	6,30	3,48	773	0
0,60	2,49	2,97	2,80	11,50	13,70	95	A++	7,07	8,70	432	A+	4,21	6,46	2.147	1,44	A+++	6,12	3,48	796	0
0,66	2,44	2,92	3,10	11,20	13,40	95	A++	7,01	9,00	451	A+	4,26	6,46	2.122	1,47	A+++	6,14	3,48	793	0
0,67	2,32	2,78	3,10	10,70	12,80	95	A++	7,14	9,00	443	A+	4,38	6,46	2.066	1,42	A+++	6,25	3,48	779	0
0,73	2,31	2,82	3,40	10,60	13,00	95	A++	7,15	9,00	443	A+	4,39	6,46	2.061	1,42	A+++	6,25	3,48	779	0
0,79	2,30	2,81	3,70	10,60	12,90	95	A++	7,16	9,00	443	A+	4,40	6,46	2.056	1,42	A+++	6,26	3,48	779	0
0,68	2,40	2,86	3,20	11,00	13,20	95	A++	7,01	9,00	451	A+	4,29	6,46	2.110	1,45	A+++	6,16	3,48	791	0
0,72	2,28	2,71	3,40	10,50	12,39	95	A++	7,15	9,00	443	A+	4,42	6,46	2.048	1,46	A+++	6,26	3,48	778	0
0,75	2,27	2,72	3,50	10,40	12,50	95	A++	7,16	9,00	443	A+	4,42	6,46	2.044	1,41	A+++	6,27	3,48	777	0
0,81	2,26	2,71	3,80	10,40	12,50	95	A++	7,17	9,00	444	A+	4,43	6,46	2.039	1,40	A+++	6,27	3,48	777	0
0,73	2,17	2,52	3,40	10,00	11,60	95	A++	7,25	9,00	435	A+	4,51	6,46	2.004	1,43	A+++	6,29	3,48	774	0
0,80	2,16	2,61	3,70	10,00	12,00	95	A++	7,26	9,00	435	A+	4,52	6,46	2.001	1,43	A+++	6,30	3,48	773	0
0,86	2,16	2,60	4,00	9,90	12,00	95	A++	7,29	9,00	434	A+	4,53	6,46	1.997	1,38	A+++	6,30	3,48	773	0
0,86	2,16	2,65	4,00	9,90	12,20	95	A++	7,30	9,00	434	A+	4,53	6,46	1.998	1,43	A+++	6,30	3,48	773	0
0,70	2,35	2,81	3,30	10,80	13,00	95	A++	7,02	9,00	452	A+	4,33	6,46	2.089	1,43	A+++	6,18	3,48	789	0
0,75	2,23	2,66	3,50	10,20	12,19	95	A++	7,15	9,00	443	A+	4,45	6,46	2.032	1,45	A+++	6,28	3,48	776	0
0,81	2,22	2,68	3,80	10,20	12,30	95	A++	7,16	9,00	444	A+	4,46	6,46	2.028	1,40	A+++	6,28	3,48	776	0

Kombinationstabellen

Innengerät	Kühlleistung [kW]					Gesamtkühlleistung [kW]			Leistungsaufnahme Kühlen[kW]			Gesamtstromaufnahme Kühlen [A]			Heizleistung [kW]					Gesamtheizleistung [kW]		
	Raum A	Raum B	Raum C	Raum D	Raum E	Min.	Nom.	Max.	Min.	Nom.	Max.	Min.	Nom.	Max.	Raum A	Raum B	Raum C	Raum D	Raum E	Min.	Nom.	Max.
4,2+4,2+7,1	2,44	2,44	4,12	-	-	3,67	9,00	10,06	0,64	2,56	3,24	3,00	11,80	14,90	2,71	2,71	4,58	-	-	5,21	10,00	11,39
4,2+5,0+5,0	2,66	3,17	3,17	-	-	3,53	9,00	9,23	0,60	2,47	2,60	2,80	11,40	11,90	2,96	3,52	3,52	-	-	4,71	10,00	11,14
4,2+5,0+6,0	2,49	2,96	3,55	-	-	3,71	9,00	10,24	0,64	2,47	3,25	3,00	11,30	15,00	2,76	3,29	3,95	-	-	5,03	10,00	11,41
5,0+5,0+5,0	3,00	3,00	3,00	-	-	3,73	9,00	10,00	0,64	2,41	3,00	3,00	11,10	13,80	3,33	3,33	3,33	-	-	5,02	10,00	11,28
1,5+1,5+1,5+1,5	1,65	1,65	1,65	1,65	-	2,31	6,60	7,10	0,44	1,35	1,55	2,02	6,20	7,10	1,83	1,83	1,83	1,83	-	2,33	7,30	10,14
1,5+1,5+1,5+2,0	1,55	1,55	1,55	2,06	-	2,36	6,70	7,30	0,47	1,43	1,66	2,15	6,53	7,58	1,85	1,85	1,85	2,46	-	2,61	8,00	10,42
1,5+1,5+1,5+2,5	1,50	1,50	1,50	2,50	-	2,42	7,00	7,50	0,47	1,53	1,74	2,15	7,00	7,98	1,82	1,82	1,82	3,04	-	2,77	8,50	10,43
1,5+1,5+1,5+3,5	1,41	1,41	1,41	3,28	-	2,55	7,50	8,18	0,50	1,74	2,02	2,27	8,00	9,30	1,74	1,74	1,74	4,07	-	2,94	9,30	10,71
1,5+1,5+1,5+4,2	1,38	1,38	1,38	3,86	-	2,66	8,00	8,55	0,50	1,95	2,19	2,27	9,00	10,10	1,72	1,72	1,72	4,83	-	3,26	10,00	11,27
1,5+1,5+1,5+5,0	1,26	1,26	1,26	4,21	-	2,77	8,00	9,03	0,53	1,90	2,37	2,44	8,80	10,90	1,58	1,58	1,58	5,26	-	3,41	10,00	11,42
1,5+1,5+1,5+6,0	1,24	1,24	1,24	4,97	-	2,92	8,70	9,50	0,53	2,23	2,62	2,44	10,20	12,10	1,43	1,43	1,43	5,71	-	3,73	10,00	11,55
1,5+1,5+1,5+7,1	1,16	1,16	1,16	5,51	-	3,08	9,00	9,95	0,56	2,36	2,88	2,57	10,90	13,20	1,29	1,29	1,29	6,12	-	4,06	10,00	11,69
1,5+1,5+2,0+2,0	1,50	1,50	2,00	2,00	-	2,42	7,00	7,50	0,47	1,53	1,74	2,15	7,00	8,10	1,82	1,82	2,43	2,43	-	2,77	8,50	10,57
1,5+1,5+2,0+2,5	1,50	1,50	2,00	2,50	-	2,48	7,50	7,90	0,47	1,74	1,91	2,15	8,00	8,80	1,80	1,80	2,40	3,00	-	2,94	9,00	10,71
1,5+1,5+2,0+3,5	1,41	1,41	1,88	3,29	-	2,63	8,00	8,42	0,50	1,95	2,13	2,27	9,00	9,80	1,76	1,76	2,35	4,12	-	3,10	10,00	10,71
1,5+1,5+2,0+4,2	1,30	1,30	1,74	3,65	-	2,73	8,00	8,90	0,53	1,95	2,36	2,44	9,00	10,90	1,63	1,63	2,17	4,57	-	3,42	10,00	11,27
1,5+1,5+2,0+5,0	1,28	1,28	1,70	4,25	-	2,85	8,50	9,26	0,53	2,13	2,50	2,44	9,80	11,50	1,50	1,50	2,00	5,00	-	3,57	10,00	11,42
1,5+1,5+2,0+6,0	1,23	1,23	1,64	4,91	-	2,99	9,00	9,72	0,56	2,36	2,75	2,57	10,90	12,60	1,36	1,36	1,82	5,45	-	3,89	10,00	11,55
1,5+1,5+2,0+7,1	1,12	1,12	1,49	5,28	-	3,16	9,00	10,05	0,60	2,36	2,95	2,74	10,90	13,60	1,24	1,24	1,65	5,87	-	4,22	10,00	11,69
1,5+1,5+2,5+2,5	1,41	1,41	2,34	2,34	-	2,55	7,50	8,16	0,50	1,74	2,02	2,27	8,00	9,30	1,88	1,88	3,13	3,13	-	2,93	10,00	10,71
1,5+1,5+2,5+3,5	1,33	1,33	2,22	3,11	-	2,70	8,00	8,79	0,53	1,95	2,31	2,44	9,00	10,60	1,67	1,67	2,78	3,89	-	3,26	10,00	11,26
1,5+1,5+2,5+4,2	1,31	1,31	2,19	3,68	-	2,80	8,50	9,14	0,53	2,17	2,49	2,44	10,00	11,40	1,55	1,55	2,58	4,33	-	3,42	10,00	11,27
1,5+1,5+2,5+5,0	1,24	1,24	2,07	4,14	-	2,92	8,70	9,49	0,56	2,23	2,62	2,57	10,30	12,10	1,43	1,43	2,38	4,76	-	3,73	10,00	11,42
1,5+1,5+2,5+6,0	1,17	1,17	1,96	4,70	-	3,07	9,00	9,84	0,56	2,36	2,81	2,57	10,90	13,00	1,30	1,30	2,17	5,22	-	4,06	10,00	11,55
1,5+1,5+2,5+7,1	1,07	1,07	1,79	5,07	-	3,23	9,00	10,16	0,60	2,36	3,01	2,74	10,80	13,90	1,19	1,19	1,98	5,63	-	4,38	10,00	11,69
1,5+1,5+3,5+3,5	1,28	1,28	2,98	2,98	-	2,85	8,50	9,27	0,53	2,17	2,55	2,44	10,00	11,70	1,50	1,50	3,50	3,50	-	3,59	10,00	11,26
1,5+1,5+3,5+4,2	1,26	1,26	2,94	3,53	-	2,95	9,00	9,39	0,56	2,41	2,61	2,57	11,10	12,00	1,40	1,40	3,27	3,93	-	3,75	10,00	11,27
1,5+1,5+3,5+5,0	1,17	1,17	2,74	3,91	-	3,07	9,00	9,74	0,59	2,36	2,75	2,69	10,80	12,70	1,30	1,30	3,04	4,35	-	4,06	10,00	11,42
1,5+1,5+3,5+6,0	1,08	1,08	2,52	4,32	-	3,21	9,00	10,18	0,59	2,36	3,02	2,69	10,80	13,90	1,20	1,20	2,80	4,80	-	4,22	10,00	11,55
1,5+1,5+3,5+7,1	0,99	0,99	2,32	4,70	-	3,42	9,00	10,20	0,56	2,35	3,02	2,70	10,80	13,90	1,10	1,10	2,57	5,22	-	4,54	10,00	11,69
1,5+1,5+4,2+4,2	1,18	1,18	3,32	3,32	-	3,05	9,00	9,61	0,59	2,41	2,74	2,69	11,10	12,60	1,32	1,32	3,68	3,68	-	3,90	10,00	11,27
1,5+1,5+4,2+5,0	1,11	1,11	3,10	3,69	-	3,17	9,00	9,75	0,59	2,36	2,75	2,69	10,80	12,70	1,23	1,23	3,44	4,10	-	4,21	10,00	11,41
1,5+1,5+4,2+6,0	1,02	1,02	2,86	4,09	-	3,41	9,00	10,19	0,56	2,35	3,02	2,70	10,80	13,90	1,14	1,14	3,18	4,55	-	4,54	10,00	11,69
1,5+1,5+4,2+7,1	0,94	0,94	2,64	4,47	-	3,60	9,00	10,20	0,60	2,35	3,02	2,80	10,80	13,90	1,05	1,05	2,94	4,97	-	4,85	10,00	11,70
1,5+1,5+5,0+5,0	1,04	1,04	3,46	3,46	-	3,43	9,00	9,97	0,56	2,31	2,83	2,70	10,60	13,00	1,15	1,15	3,85	3,85	-	4,36	10,00	11,53
1,5+1,5+5,0+6,0	0,96	0,96	3,21	3,86	-	3,44	9,00	10,42	0,56	2,31	3,10	2,70	10,60	14,20	1,07	1,07	3,57	4,29	-	4,68	10,00	11,80
1,5+1,5+5,0+7,1	0,89	0,89	2,98	4,23	-	3,62	9,00	10,73	0,60	2,30	3,30	2,80	10,60	15,20	0,99	0,99	3,31	4,70	-	5,00	10,00	11,81
1,5+1,5+6,0+6,0	0,90	0,90	3,60	3,60	-	3,62	9,00	10,74	0,60	2,30	3,31	2,80	10,60	15,20	1,00	1,00	4,00	4,00	-	5,00	10,00	11,93
1,5+2,0+2,0+2,0	1,50	2,00	2,00	2,00	-	2,48	7,50	7,89	0,47	1,74	1,91	2,15	8,00	8,80	1,90	2,53	2,53	2,53	-	2,94	9,50	10,71
1,5+2,0+2,0+2,5	1,41	1,88	1,88	2,34	-	2,55	7,50	8,15	0,50	1,74	2,02	2,27	8,00	9,30	1,88	2,50	2,50	3,13	-	2,93	10,00	10,85
1,5+2,0+2,0+3,5	1,33	1,78	1,78	3,11	-	2,70	8,00	8,78	0,53	1,95	2,30	2,44	9,00	10,60	1,67	2,22	2,22	3,89	-	3,26	10,00	11,26
1,5+2,0+2,0+4,2	1,31	1,75	1,75	3,68	-	2,80	8,50	9,12	0,53	2,18	2,49	2,44	10,00	11,40	1,55	2,06	2,06	4,33	-	3,42	10,00	11,27
1,5+2,0+2,0+5,0	1,24	1,66	1,66	4,14	-	2,92	8,70	9,48	0,56	2,23	2,62	2,57	10,30	12,00	1,43	1,90	1,90	4,76	-	3,73	10,00	11,42
1,5+2,0+2,0+6,0	1,17	1,57	1,57	4,70	-	3,07	9,00	9,94	0,56	2,36	2,88	2,57	10,90	13,20	1,30	1,74	1,74	5,22	-	4,06	10,00	11,55
1,5+2,0+2,0+7,1	1,07	1,43	1,43	5,07	-	3,23	9,00	10,26	0,60	2,36	3,08	2,74	10,90	14,20	1,19	1,59	1,59	5,63	-	4,38	10,00	11,69
1,5+2,0+2,5+2,5	1,41	1,88	2,35	2,35	-	2,63	8,00	8,52	0,50	1,95	2,19	2,27	9,00	10,10	1,76	2,35	2,94	2,94	-	3,10	10,00	10,85
1,5+2,0+2,5+3,5	1,26	1,68	2,11	2,95	-	2,77	8,00	9,02	0,53	1,95	2,42	2,44	9,00	11,20	1,58	2,11	2,63	3,68	-	3,43	10,00	11,26
1,5+2,0+2,5+4,2	1,25	1,67	2,08	3,50	-	2,88	8,50	9,36	0,56	2,17	2,61	2,57	10,00	12,00	1,47	1,96	2,45	4,12	-	3,58	10,00	11,27
1,5+2,0+2,5+5,0	1,23	1,64	2,05	4,09	-	2,99	9,00	9,49	0,56	2,36	2,62	2,57	10,90	12,10	1,36	1,82	2,27	4,55	-	3,89	10,00	11,42
1,5+2,0+2,5+6,0	1,13	1,50	1,88	4,50	-	3,14	9,00	10,05	0,59	2,36	2,95	2,69	10,90	13,60	1,25	1,67	2,08	5,00	-	4,22	10,00	11,55
1,5+2,0+2,5+7,1	1,03	1,37	1,72	4,88	-	3,41	9,00	10,16	0,56	2,36	3,01	2,70	10,80	13,90	1,15	1,53	1,91	5,42	-	4,54	10,00	11,69
1,5+2,0+3,5+3,5	1,24	1,66	2,90	2,90	-	2,92	8,70	9,38	0,56	2,28	2,61	2,57	10,50	12,00	1,43	1,90	3,33	3,33	-	3,75	10,00	11,26
1,5+2,0+3,5+4,2	1,21	1,61	2,81	3,38	-	3,02	9,00	9,60	0,56	2,41	2,74	2,57	11,10	12,60	1,34	1,79	3,13	3,75	-	3,91	10,00	11,27
1,5+2,0+3,5+5,0	1,13	1,50	2,63	3,75	-	3,14	9,00	9,74	0,59	2,36	2,75	2,69	10,80	12,70	1,25	1,67	2,92	4,17	-	4,22	10,00	11,42
1,5+2,0+3,5+6,0	1,04	1,38	2,42	4,15	-	3,41	9,00	10,18	0,56	2,36	3,02	2,70	10,80	13,90	1,15	1,54	2,69	4,62	-	4,38	10,00	11,55
1,5+2,0+3,5+7,1	0,96	1,28	2,23	4,53	-	3,59	9,00	10,20	0,60	2,35	3,02	2,80	10,80	13,90	1,06	1,42	2,48	5,04	-	4,70	10,00	11,69
1,5+2,0+4,2+4,2	1,13	1,51	3,18	3,18	-	3,13	9,00	9,61	0,59	2,41	2,74	2,69	11,10	12,60	1,26	1,68	3,53	3,53	-	4,07	10,00	11,28
1,5+2,0+4,2+5,0	1,06	1,42	2,98	3,54	-	3,41	9,00	9,75	0,56	2,36	2,75	2,70	10,80	12,70	1,18	1,57	3,31	3,94	-	4,37	10,00	11,41
1,5+2,0+4,2+6,0	0,99	1,31	2,76	3,94	-	3,41	9,00	10,19	0,56	2,35	3,02	2,70	10,80	13,90	1,09	1,46	3,07	4,38	-	4,69	10,00	11,69
1,5+2,0+4,2+7,1	0,91	1,22	2,55	4,32	-	3,60	9,00	10,69	0,60	2,35	3,36	2,80	10,80	15,50	1,01	1,35	2,84	4,80	-	5,01	10,00	11,71
1,5+2,0+5,0+5,0	1,00	1,33	3,33	3,33	-	3,43	9,00	9,97	0,56	2,31	2,83	2,70	10,60	13,00	1,11	1,48	3,70	3,70	-	4,52	10,00	11,52
1,5+2,0+5,0+6,0	0,93	1,24	3,10	3,72	-	3,62	9,00	10,42	0,60	2,31	3,10	2,80	10,60	14,20	1,03	1,38	3,45	4,14	-	4,84	10,00	11,79
1,5+2,0+5,0+7,1	0,87	1,15	2,88	4,10	-	3,80	9,00	10,73	0,63	2,30	3,30	3,00	10,60	15,20	0,96	1,28	3,21	4,55	-	5,16	10,00	11,82
1,5+2,0+6,0+6,0	0,87	1,16	3,48	3,48	-	3,80	9,00	10,74	0,63	2,30	3,31	3,00	10,60	15,20	0,97	1,29	3,87	3,87	-	5,16	10,00	11,93
1,5+2,5+2,5+2,5	1,33	2,22	2,22	2,22	-	2,70	8,00	8,77	0,53	1,95	2,30	2,44	9,00	10,60	1,67	2,78	2,78	2,78	-	3,26	10,00	11,26
1,5+2,5+2,5+3,5	1,28	2,13	2,13	2,98	-	2,85	8,50	9,25	0,53	2,17	2,55	2,44	10,00	11,70	1,50	2,50	2,50	3,50	-	3,59	10,00	11,26
1,5+2,5+2,5+4,2	1,26	2,10	2,10	3,53	-	2,95	9,00	9,37	0,56	2,42	2,61	2,57	11,10	12,00	1,40	2,34	2,34	3,93	-	3,75	10,00	11,27
1,5+2,5+2,5+5,0	1,17	1,96	1,96	3,91	-	3,07	9,00	9,72	0,59	2,36	2,75	2,69	10,90	12,60	1,30	2,17	2,17	4,35	-	4,05	10,00	11,41
1,5+2,5+2,5+6,0	1,08	1,80	1,80	4,32	-	3,21	9,00	10,16	0,59	2,36	3,01	2,69	10,80	13,90	1,20	2,00	2,00	4,80	-	4,22	10,00	11,55
1,5+2,5+2,5+7,1	0,99	1,65	1,65	4,70	-	3,41	9,00	10,18	0,56	2,36	3,01	2,70	10,80	13,90	1,10	1,84	1,84	5,22	-	4,54	10,00	11,69
1,5+2,5+3,5+3,5	1,23	2,05	2,86	2,86	-	2,99	9,00	9,39	0,56	2,41	2,61	2,57	11,10	12,00	1,36	2,27	3,18	3,18	-	3,92	10,00	11,26

Leistungsaufnahme Heizen [kW]			Gesamtstromaufnahme Heizen [A]			Leistungsfaktor [%]	Saisonale Daten Kühlen				Saisonale Daten Heizen (durchschnittliches Klima)					Saisonale Daten Heizen (warmes Klima)				
Min.	Nom.	Max.	Min.	Nom.	Max.		Label	SEER	Pdesign	Jahres-verbrauch	Label	SCOP	Pdesign	Jahres-verbrauch	Deklarierte Leistung bei -10 °C	Label	SCOP	Pdesign	Jahres-verbrauch	Deklarierte Leistung bei +2 °C
0,87	2,21	2,67	4,10	10,20	12,30	95	A++	7,17	9,00	444	A+	4,47	6,46	2.024	1,40	A+++	6,28	3,48	775	0
0,76	2,14	2,48	3,50	9,90	11,40	95	A++	7,25	9,00	435	A+	4,54	6,46	1.991	1,43	A+++	6,30	3,48	773	0
0,82	2,14	2,58	3,80	9,80	11,90	95	A++	7,29	9,00	434	A+	4,55	6,46	1.989	1,43	A+++	6,31	3,48	772	0
0,80	2,08	2,45	3,80	9,60	11,30	95	A++	7,39	9,00	428	A++	4,61	6,46	1.964	1,43	A+++	6,32	3,48	770	0
0,43	1,40	2,23	1,98	6,50	10,30	95	A++	7,96	6,00	268	A+	4,46	6,46	2.030	2,04	A+++	6,28	3,48	776	0
0,40	1,60	2,32	1,90	7,40	10,70	95	A++	8,18	6,50	280	A+	4,46	6,46	2.027	1,59	A+++	6,28	3,48	776	0
0,43	1,73	2,31	2,00	8,00	10,70	95	A+++	8,50	7,00	288	A+	4,47	6,46	2.024	1,59	A+++	6,28	3,48	775	0
0,45	1,99	2,41	2,20	9,20	11,10	95	A++	8,13	7,50	324	A+	4,47	6,46	2.024	1,44	A+++	6,28	3,48	775	0
0,50	2,18	2,58	2,40	10,00	11,90	95	A++	7,80	8,00	361	A+	4,51	6,46	2.007	1,44	A+++	6,29	3,48	774	0
0,52	2,10	2,54	2,50	9,70	11,70	95	A++	7,65	8,00	368	A+	4,58	6,46	1.975	1,43	A+++	6,31	3,48	771	0
0,58	2,10	2,58	2,70	9,70	11,90	95	A++	7,52	8,70	410	A+	4,59	6,46	1.972	1,42	A+++	6,32	3,48	771	0
0,63	2,09	2,62	3,00	9,60	12,10	95	A++	7,47	9,00	424	A+	4,59	6,46	1.970	1,42	A+++	6,32	3,48	771	0
0,43	1,73	2,36	2,00	8,00	10,90	95	A+++	8,50	7,00	288	A+	4,47	6,46	2.024	1,59	A+++	6,28	3,48	775	0
0,45	1,87	2,40	2,20	8,60	11,10	95	A++	8,13	7,50	323	A+	4,47	6,46	2.021	1,49	A+++	6,28	3,48	775	0
0,48	2,20	2,40	2,30	10,10	11,10	95	A++	7,80	8,00	361	A+	4,47	6,46	2.021	1,44	A+++	6,28	3,48	775	0
0,53	2,17	2,57	2,50	10,00	11,80	95	A++	7,67	8,00	367	A+	4,51	6,46	2.004	1,43	A+++	6,29	3,48	774	0
0,55	2,10	2,53	2,60	9,70	11,70	95	A++	7,57	8,50	395	A+	4,58	6,46	1.973	1,42	A+++	6,32	3,48	771	0
0,60	2,09	2,57	2,80	9,60	11,90	95	A++	7,46	9,00	424	A+	4,59	6,46	1.970	1,42	A+++	6,32	3,48	771	0
0,66	2,09	2,61	3,10	9,60	12,00	95	A++	7,47	9,00	424	A+	4,60	6,46	1.968	1,42	A+++	6,32	3,48	771	0
0,45	2,20	2,40	2,20	10,10	11,00	95	A++	7,63	7,50	345	A+	4,48	6,46	2.018	1,44	A+++	6,29	3,48	775	0
0,51	2,20	2,60	2,40	10,10	11,90	95	A++	7,54	8,00	374	A+	4,48	6,46	2.018	1,44	A+++	6,29	3,48	775	0
0,53	2,16	2,56	2,50	10,00	11,80	95	A++	7,47	8,50	401	A+	4,52	6,46	2.002	1,43	A+++	6,30	3,48	773	0
0,58	2,10	2,53	2,70	9,60	11,60	95	A++	7,51	8,70	410	A+	4,59	6,46	1.971	1,42	A+++	6,32	3,48	771	0
0,63	2,09	2,57	3,00	9,60	11,80	95	A++	7,47	9,00	424	A+	4,59	6,46	1.969	1,42	A+++	6,32	3,48	771	0
0,69	2,08	2,61	3,20	9,60	12,00	95	A++	7,47	9,00	424	A++	4,60	6,46	1.966	1,42	A+++	6,32	3,48	771	0
0,56	2,20	2,60	2,70	10,10	11,90	95	A++	7,48	8,50	401	A+	4,48	6,46	2.018	1,44	A+++	6,29	3,48	775	0
0,59	2,16	2,56	2,80	10,00	11,80	95	A++	7,40	9,00	428	A+	4,52	6,46	2.002	1,43	A+++	6,30	3,48	773	0
0,63	2,10	2,53	3,00	9,60	11,60	95	A++	7,47	9,00	424	A+	4,59	6,46	1.971	1,42	A+++	6,32	3,48	771	0
0,66	2,09	2,57	3,10	9,60	11,80	95	A++	7,51	9,00	423	A+	4,59	6,46	1.969	1,42	A+++	6,32	3,48	771	0
0,72	2,08	2,61	3,30	9,60	12,00	95	A++	7,52	9,00	423	A++	4,60	6,46	1.966	1,42	A+++	6,32	3,48	771	0
0,61	2,14	2,53	2,90	9,80	11,60	95	A++	7,40	9,00	428	A+	4,55	6,46	1.989	1,43	A+++	6,31	3,48	772	0
0,66	2,07	2,50	3,10	9,50	11,50	95	A++	7,48	9,00	424	A++	4,61	6,46	1.962	1,43	A+++	6,32	3,48	770	0
0,71	2,07	2,59	3,30	9,50	11,90	95	A++	7,51	9,00	423	A++	4,61	6,46	1.960	1,43	A+++	6,32	3,48	770	0
0,77	2,06	2,59	3,60	9,50	11,83	95	A++	7,52	9,00	423	A++	4,62	6,46	1.958	1,43	A+++	6,32	3,48	770	0
0,68	2,05	2,49	3,20	9,40	11,40	95	A++	7,57	9,00	418	A++	4,65	6,46	1.947	1,44	A+++	6,33	3,48	770	0
0,73	2,04	2,58	3,40	9,40	11,90	95	A++	7,58	9,00	418	A++	4,65	6,46	1.946	1,44	A+++	6,33	3,48	770	0
0,79	2,04	2,58	3,70	9,40	11,79	95	A++	7,59	9,00	418	A++	4,65	6,46	1.945	1,44	A+++	6,33	3,48	770	0
0,79	2,04	2,62	3,70	9,40	12,10	95	A++	7,59	9,00	418	A++	4,65	6,46	1.945	1,44	A+++	6,33	3,48	770	0
0,45	2,04	2,40	2,20	9,40	11,10	95	A++	7,59	7,50	346	A+	4,47	6,46	2.021	1,44	A+++	6,28	3,48	775	0
0,45	2,20	2,45	2,20	10,10	11,30	95	A++	7,62	7,50	345	A+	4,48	6,46	2.018	1,44	A+++	6,29	3,48	775	0
0,51	2,20	2,60	2,40	10,10	11,90	95	A++	7,54	8,00	373	A+	4,48	6,46	2.018	1,44	A+++	6,29	3,48	775	0
0,53	2,16	2,56	2,50	10,00	11,80	95	A++	7,46	8,50	401	A+	4,52	6,46	2.002	1,43	A+++	6,30	3,48	773	0
0,58	2,10	2,53	2,70	9,60	11,60	95	A++	7,51	8,70	410	A+	4,59	6,46	1.971	1,42	A+++	6,32	3,48	771	0
0,63	2,09	2,57	3,00	9,60	11,80	95	A++	7,46	9,00	424	A+	4,59	6,46	1.969	1,42	A+++	6,32	3,48	771	0
0,69	2,08	2,61	3,20	9,60	12,00	95	A++	7,47	9,00	424	A+	4,60	6,46	1.966	1,42	A+++	6,32	3,48	771	0
0,48	2,19	2,44	2,20	10,10	11,20	95	A++	7,53	8,00	373	A+	4,49	6,46	2.013	1,44	A+++	6,29	3,48	774	0
0,53	2,19	2,59	2,50	10,10	11,90	95	A++	7,54	8,00	374	A+	4,49	6,46	2.013	1,44	A+++	6,29	3,48	774	0
0,56	2,16	2,56	2,60	9,90	11,80	95	A++	7,47	8,50	401	A+	4,52	6,46	1.999	1,43	A+++	6,30	3,48	773	0
0,60	2,09	2,52	2,80	9,60	11,60	95	A++	7,46	9,00	424	A+	4,59	6,46	1.969	1,42	A+++	6,32	3,48	771	0
0,66	2,09	2,56	3,10	9,60	11,80	95	A++	7,47	9,00	424	A+	4,60	6,46	1.967	1,42	A+++	6,32	3,48	771	0
0,71	2,08	2,60	3,30	9,60	12,00	95	A++	7,47	9,00	424	A++	4,60	6,46	1.964	1,42	A+++	6,32	3,48	770	0
0,59	2,19	2,59	2,80	10,10	11,90	95	A++	7,42	8,70	416	A+	4,49	6,46	2.013	1,44	A+++	6,29	3,48	774	0
0,61	2,16	2,56	2,90	9,90	11,80	95	A++	7,40	9,00	428	A+	4,52	6,46	1.999	1,43	A+++	6,30	3,48	773	0
0,66	2,09	2,52	3,10	9,60	11,60	95	A++	7,47	9,00	424	A+	4,59	6,46	1.969	1,42	A+++	6,32	3,48	771	0
0,69	2,09	2,56	3,20	9,60	11,80	95	A++	7,51	9,00	423	A+	4,60	6,46	1.967	1,42	A+++	6,32	3,48	771	0
0,74	2,08	2,60	3,50	9,60	12,00	95	A++	7,52	9,00	423	A++	4,60	6,46	1.964	1,42	A+++	6,32	3,48	770	0
0,64	2,13	2,52	3,00	9,80	11,60	95	A++	7,40	9,00	428	A+	4,55	6,46	1.987	1,43	A+++	6,31	3,48	772	0
0,68	2,07	2,49	3,20	9,50	11,50	95	A++	7,48	9,00	424	A++	4,61	6,46	1.960	1,43	A+++	6,32	3,48	770	0
0,74	2,07	2,58	3,50	9,50	11,90	95	A++	7,51	9,00	423	A++	4,62	6,46	1.959	1,43	A+++	6,32	3,48	770	0
0,80	2,06	2,58	3,70	9,50	11,82	95	A++	7,52	9,00	423	A++	4,62	6,46	1.956	1,43	A+++	6,32	3,48	770	0
0,70	2,04	2,48	3,30	9,40	11,40	95	A++	7,57	9,00	418	A++	4,65	6,46	1.946	1,44	A+++	6,33	3,48	770	0
0,76	2,04	2,57	3,50	9,40	11,90	95	A++	7,58	9,00	418	A++	4,65	6,46	1.945	1,44	A+++	6,33	3,48	770	0
0,82	2,04	2,58	3,80	9,40	11,79	95	A++	7,59	9,00	418	A++	4,65	6,46	1.944	1,39	A+++	6,33	3,48	770	0
0,82	2,04	2,62	3,80	9,40	12,00	95	A++	7,59	9,00	418	A++	4,65	6,46	1.944	1,39	A+++	6,33	3,48	770	0
0,51	2,18	2,58	2,40	10,00	11,90	95	A++	7,53	8,00	373	A+	4,50	6,46	2.010	1,44	A+++	6,29	3,48	774	0
0,56	2,18	2,58	2,70	10,00	11,90	95	A++	7,47	8,50	401	A+	4,50	6,46	2.010	1,44	A+++	6,29	3,48	774	0
0,58	2,15	2,55	2,80	9,90	11,70	95	A++	7,38	9,00	428	A+	4,53	6,46	1.997	1,43	A+++	6,30	3,48	773	0
0,63	2,09	2,51	3,00	9,60	11,60	95	A++	7,46	9,00	424	A+	4,60	6,46	1.967	1,42	A+++	6,32	3,48	771	0
0,66	2,08	2,56	3,10	9,60	11,80	95	A++	7,47	9,00	424	A++	4,60	6,46	1.965	1,42	A+++	6,32	3,48	771	0
0,71	2,08	2,60	3,30	9,60	11,90	95	A++	7,51	9,00	423	A++	4,61	6,46	1.963	1,43	A+++	6,32	3,48	770	0
0,62	2,18	2,58	2,90	10,00	11,90	95	A++	7,40	9,00	428	A+	4,50	6,46	2.010	1,44	A+++	6,29	3,48	774	0

Kombinationstabellen

Innengerät	Kühlleistung [kW]					Gesamtkühlleistung [kW]			Leistungsaufnahme Kühlen[kW]			Gesamtstromaufnahme Kühlen [A]			Heizleistung [kW]					Gesamtheizleistung [kW]		
	Raum A	Raum B	Raum C	Raum D	Raum E	Min.	Nom.	Max.	Min.	Nom.	Max.	Min.	Nom.	Max.	Raum A	Raum B	Raum C	Raum D	Raum E	Min.	Nom.	Max.
1,5+2,5+3,5+4,2	1,15	1,92	2,69	3,23	-	3,10	9,00	9,51	0,59	2,41	2,68	2,69	11,10	12,30	1,28	2,14	2,99	3,59	-	4,07	10,00	11,27
1,5+2,5+3,5+5,0	1,08	1,80	2,52	3,60	-	3,21	9,00	9,75	0,59	2,36	2,75	2,69	10,80	12,70	1,20	2,00	2,80	4,00	-	4,22	10,00	11,41
1,5+2,5+3,5+6,0	1,00	1,67	2,33	4,00	-	3,41	9,00	10,19	0,56	2,35	3,02	2,70	10,80	13,90	1,11	1,85	2,59	4,44	-	4,54	10,00	11,55
1,5+2,5+3,5+7,1	0,92	1,54	2,16	4,38	-	3,60	9,00	10,21	0,60	2,35	3,02	2,80	10,80	13,90	1,03	1,71	2,40	4,86	-	4,86	10,00	11,69
1,5+2,5+4,2+4,2	1,09	1,81	3,05	3,05	-	3,20	9,00	9,62	0,59	2,41	2,74	2,69	11,10	12,60	1,21	2,02	3,39	3,39	-	4,23	10,00	11,28
1,5+2,5+4,2+5,0	1,02	1,70	2,86	3,41	-	3,41	9,00	9,76	0,56	2,36	2,75	2,70	10,80	12,70	1,14	1,89	3,18	3,79	-	4,53	10,00	11,41
1,5+2,5+4,2+6,0	0,95	1,58	2,66	3,80	-	3,60	9,00	10,20	0,60	2,35	3,02	2,80	10,80	13,90	1,06	1,76	2,96	4,23	-	4,85	10,00	11,68
1,5+2,5+4,2+7,1	0,88	1,47	2,47	4,18	-	3,78	9,00	10,71	0,63	2,35	3,36	3,00	10,80	15,50	0,98	1,63	2,75	4,64	-	5,17	10,00	11,69
1,5+2,5+5,0+5,0	0,96	1,61	3,21	3,21	-	3,20	9,00	9,53	0,59	2,31	2,57	2,69	10,60	11,80	1,07	1,79	3,57	3,57	-	4,48	10,00	11,52
1,5+2,5+5,0+6,0	0,90	1,50	3,00	3,60	-	3,44	9,00	9,78	0,56	2,30	2,70	2,70	10,60	12,40	1,00	1,67	3,33	4,00	-	4,52	10,00	11,53
1,5+3,5+3,5+3,5	1,13	2,63	2,63	2,63	-	3,14	9,00	9,53	0,59	2,41	2,68	2,69	11,10	12,30	1,25	2,92	2,92	2,92	-	4,08	10,00	11,26
1,5+3,5+3,5+4,2	1,06	2,48	2,48	2,98	-	3,39	9,00	9,54	0,56	2,40	2,68	2,70	11,10	12,30	1,18	2,76	2,76	3,31	-	4,40	10,00	11,27
1,5+3,5+3,5+5,0	1,00	2,33	2,33	3,33	-	3,42	9,00	9,78	0,56	2,35	2,75	2,70	10,80	12,70	1,11	2,59	2,59	3,70	-	4,54	10,00	11,41
1,5+3,5+3,5+6,0	0,93	2,17	2,17	3,72	-	3,60	9,00	10,22	0,60	2,35	3,02	2,80	10,80	13,90	1,03	2,41	2,41	4,14	-	4,86	10,00	11,69
1,5+3,5+3,5+7,1	0,87	2,02	2,02	4,10	-	3,78	9,00	10,73	0,63	2,32	3,37	3,00	10,70	15,50	0,96	2,24	2,24	4,55	-	5,18	10,00	11,70
1,5+3,5+4,2+4,2	1,01	2,35	2,82	2,82	-	3,39	9,00	9,55	0,56	2,40	2,68	2,70	11,10	12,30	1,12	2,61	3,13	3,13	-	4,55	10,00	11,28
1,5+3,5+4,2+5,0	0,95	2,22	2,66	3,17	-	3,60	9,00	9,79	0,60	2,35	2,75	2,80	10,80	12,70	1,06	2,46	2,96	3,52	-	4,86	10,00	11,41
1,5+3,5+4,2+6,0	0,89	2,07	2,49	3,55	-	3,78	9,00	10,73	0,63	2,32	3,37	3,00	10,70	15,50	0,99	2,30	2,76	3,95	-	5,01	10,00	11,68
1,5+3,5+5,0+5,0	0,90	2,10	3,00	3,00	-	3,62	9,00	10,53	0,60	2,30	3,17	2,80	10,60	14,60	1,00	2,33	3,33	3,33	-	5,00	10,00	11,52
1,5+4,2+4,2+4,2	0,96	2,68	2,68	2,68	-	3,57	9,00	9,56	0,60	2,40	2,68	2,80	11,00	12,40	1,06	2,98	2,98	2,98	-	4,70	10,00	11,28
1,5+4,2+4,2+5,0	0,91	2,54	2,54	3,02	-	3,60	9,00	10,32	0,60	2,35	3,09	2,80	10,80	14,20	1,01	2,82	2,82	3,36	-	5,01	10,00	11,40
2,0+2,0+2,0+2,0	1,88	1,88	1,88	1,88	-	2,55	7,50	8,14	0,50	1,74	2,02	2,27	8,00	9,30	2,50	2,50	2,50	2,50	-	2,93	10,00	10,99
2,0+2,0+2,0+2,5	1,88	1,88	1,88	2,35	-	2,63	8,00	8,51	0,50	1,95	2,19	2,27	9,00	10,10	2,35	2,35	2,35	2,94	-	3,10	10,00	10,99
2,0+2,0+2,0+3,5	1,68	1,68	1,68	2,95	-	2,77	8,00	9,00	0,53	1,95	2,42	2,44	9,00	11,20	2,11	2,11	2,11	3,68	-	3,43	10,00	11,26
2,0+2,0+2,0+4,2	1,67	1,67	1,67	3,50	-	2,88	8,50	9,34	0,56	2,18	2,61	2,57	10,00	12,00	1,96	1,96	1,96	4,12	-	3,58	10,00	11,27
2,0+2,0+2,0+5,0	1,64	1,64	1,64	4,09	-	2,99	9,00	9,59	0,56	2,37	2,68	2,57	10,90	12,40	1,82	1,82	1,82	4,55	-	3,89	10,00	11,42
2,0+2,0+2,0+6,0	1,50	1,50	1,50	4,50	-	3,14	9,00	10,04	0,60	2,36	2,95	2,74	10,90	13,60	1,67	1,67	1,67	5,00	-	4,22	10,00	11,55
2,0+2,0+2,0+7,1	1,37	1,37	1,37	4,88	-	3,41	9,00	10,26	0,56	2,36	3,08	2,70	10,90	14,20	1,53	1,53	1,53	5,42	-	4,54	10,00	11,69
2,0+2,0+2,5+2,5	1,73	1,73	2,17	2,17	-	2,70	7,80	8,75	0,53	1,88	2,30	2,44	8,70	10,60	2,22	2,22	2,78	2,78	-	3,26	10,00	11,26
2,0+2,0+2,5+3,5	1,70	1,70	2,13	2,98	-	2,85	8,50	9,24	0,53	2,18	2,55	2,44	10,00	11,70	2,00	2,00	2,50	3,50	-	3,59	10,00	11,26
2,0+2,0+2,5+4,2	1,68	1,68	2,10	3,53	-	2,95	9,00	9,36	0,56	2,42	2,61	2,57	11,10	12,00	1,87	1,87	2,34	3,93	-	3,75	10,00	11,27
2,0+2,0+2,5+5,0	1,57	1,57	1,96	3,91	-	3,07	9,00	9,71	0,59	2,36	2,75	2,69	10,90	12,60	1,74	1,74	2,17	4,35	-	4,05	10,00	11,41
2,0+2,0+2,5+6,0	1,44	1,44	1,80	4,32	-	3,21	9,00	10,15	0,60	2,36	3,01	2,74	10,90	13,90	1,60	1,60	2,00	4,80	-	4,22	10,00	11,55
2,0+2,0+2,5+7,1	1,32	1,32	1,65	4,70	-	3,41	9,00	10,16	0,56	2,36	3,01	2,70	10,80	13,90	1,47	1,47	1,84	5,22	-	4,54	10,00	11,69
2,0+2,0+3,5+3,5	1,64	1,64	2,86	2,86	-	2,99	9,00	9,38	0,56	2,41	2,61	2,57	11,10	12,00	1,82	1,82	3,18	3,18	-	3,92	10,00	11,26
2,0+2,0+3,5+4,2	1,54	1,54	2,69	3,23	-	3,10	9,00	9,60	0,59	2,41	2,74	2,69	11,10	12,60	1,71	1,71	2,99	3,59	-	4,07	10,00	11,27
2,0+2,0+3,5+5,0	1,44	1,44	2,52	3,60	-	3,21	9,00	9,74	0,59	2,36	2,75	2,69	10,80	12,70	1,60	1,60	2,80	4,00	-	4,22	10,00	11,41
2,0+2,0+3,5+6,0	1,33	1,33	2,33	4,00	-	3,41	9,00	10,18	0,56	2,36	3,02	2,70	10,80	13,90	1,48	1,48	2,59	4,44	-	4,54	10,00	11,55
2,0+2,0+3,5+7,1	1,23	1,23	2,16	4,38	-	3,59	9,00	10,20	0,60	2,35	3,02	2,80	10,80	13,90	1,37	1,37	2,40	4,86	-	4,86	10,00	11,69
2,0+2,0+4,2+4,2	1,45	1,45	3,05	3,05	-	3,20	9,00	9,61	0,59	2,41	2,74	2,69	11,10	12,60	1,61	1,61	3,39	3,39	-	4,23	10,00	11,28
2,0+2,0+4,2+5,0	1,36	1,36	2,86	3,41	-	3,41	9,00	9,75	0,56	2,36	2,75	2,70	10,80	12,70	1,52	1,52	3,18	3,79	-	4,53	10,00	11,41
2,0+2,0+4,2+6,0	1,27	1,27	2,66	3,80	-	3,59	9,00	10,19	0,60	2,35	3,02	2,80	10,80	13,90	1,41	1,41	2,96	4,23	-	4,85	10,00	11,68
2,0+2,0+4,2+7,1	1,18	1,18	2,47	4,18	-	3,77	9,00	10,69	0,63	2,35	3,36	3,00	10,80	15,50	1,31	1,31	2,75	4,64	-	5,17	10,00	11,69
2,0+2,0+5,0+5,0	1,29	1,29	3,21	3,21	-	3,43	9,00	9,97	0,56	2,31	2,83	2,70	10,60	13,00	1,43	1,43	3,57	3,57	-	4,68	10,00	11,52
2,0+2,0+5,0+6,0	1,20	1,20	3,00	3,60	-	3,62	9,00	10,72	0,60	2,31	3,30	2,80	10,60	15,20	1,33	1,33	3,33	4,00	-	5,00	10,00	11,79
2,0+2,5+2,5+2,5	1,68	2,11	2,11	2,11	-	2,77	8,00	8,99	0,53	1,95	2,42	2,44	9,00	11,20	2,11	2,63	2,63	2,63	-	3,42	10,00	11,27
2,0+2,5+2,5+3,5	1,66	2,07	2,07	2,90	-	2,92	8,70	9,36	0,56	2,28	2,61	2,57	10,50	12,00	1,90	2,38	2,38	3,33	-	3,75	10,00	11,27
2,0+2,5+2,5+4,2	1,61	2,01	2,01	3,38	-	3,02	9,00	9,58	0,56	2,42	2,74	2,57	11,10	12,60	1,79	2,23	2,23	3,75	-	3,91	10,00	11,27
2,0+2,5+2,5+5,0	1,50	1,88	1,88	3,75	-	3,14	9,00	9,72	0,59	2,36	2,75	2,69	10,90	12,60	1,67	2,08	2,08	4,17	-	4,22	10,00	11,41
2,0+2,5+2,5+6,0	1,38	1,73	1,73	4,15	-	3,41	9,00	10,16	0,56	2,36	3,01	2,70	10,80	13,90	1,54	1,92	1,92	4,62	-	4,38	10,00	11,55
2,0+2,5+2,5+7,1	1,28	1,60	1,60	4,53	-	3,59	9,00	10,18	0,60	2,36	3,01	2,80	10,80	13,90	1,42	1,77	1,77	5,04	-	4,70	10,00	11,69
2,0+2,5+3,5+3,5	1,57	1,96	2,74	2,74	-	3,07	9,00	9,50	0,59	2,41	2,68	2,69	11,10	12,30	1,74	2,17	3,04	3,04	-	4,08	10,00	11,27
2,0+2,5+3,5+4,2	1,48	1,84	2,58	3,10	-	3,17	9,00	9,51	0,59	2,41	2,68	2,69	11,10	12,30	1,64	2,05	2,87	3,44	-	4,23	10,00	11,27
2,0+2,5+3,5+5,0	1,38	1,73	2,42	3,46	-	3,41	9,00	9,75	0,56	2,36	2,75	2,70	10,80	12,70	1,54	1,92	2,69	3,85	-	4,38	10,00	11,41
2,0+2,5+3,5+6,0	1,29	1,61	2,25	3,86	-	3,59	9,00	10,19	0,60	2,35	3,02	2,80	10,80	13,90	1,43	1,79	2,50	4,29	-	4,70	10,00	11,55
2,0+2,5+3,5+7,1	1,19	1,49	2,09	4,23	-	3,60	9,00	10,70	0,60	2,35	3,36	2,80	10,80	15,50	1,32	1,66	2,32	4,70	-	5,02	10,00	11,69
2,0+2,5+4,2+4,2	1,40	1,74	2,93	2,93	-	3,39	9,00	9,62	0,56	2,41	2,74	2,70	11,10	12,60	1,55	1,94	3,26	3,26	-	4,39	10,00	11,28
2,0+2,5+4,2+5,0	1,31	1,64	2,76	3,28	-	3,41	9,00	9,76	0,56	2,36	2,75	2,70	10,80	12,70	1,46	1,82	3,07	3,65	-	4,69	10,00	11,41
2,0+2,5+4,2+6,0	1,22	1,53	2,57	3,67	-	3,60	9,00	10,69	0,60	2,35	3,36	2,80	10,80	15,50	1,36	1,70	2,86	4,08	-	4,85	10,00	11,68
2,0+2,5+5,0+5,0	1,24	1,55	3,10	3,10	-	3,62	9,00	9,98	0,60	2,31	2,83	2,80	10,60	13,00	1,38	1,72	3,45	3,45	-	4,84	10,00	11,52
2,0+2,5+5,0+6,0	1,16	1,45	2,90	3,48	-	3,80	9,00	10,72	0,63	2,30	3,30	3,00	10,60	15,20	1,29	1,61	3,23	3,87	-	5,16	10,00	11,79
2,0+3,5+3,5+3,5	1,44	2,52	2,52	2,52	-	3,21	9,00	9,53	0,63	2,41	2,68	2,86	11,10	12,30	1,60	2,80	2,80	2,80	-	4,24	10,00	11,27
2,0+3,5+3,5+4,2	1,36	2,39	2,39	2,86	-	3,39	9,00	9,54	0,56	2,40	2,68	2,70	11,10	12,30	1,52	2,65	2,65	3,18	-	4,55	10,00	11,27
2,0+3,5+3,5+5,0	1,29	2,25	2,25	3,21	-	3,60	9,00	9,78	0,60	2,35	2,75	2,80	10,80	12,70	1,43	2,50	2,50	3,57	-	4,70	10,00	11,41
2,0+3,5+3,5+6,0	1,20	2,10	2,10	3,60	-	3,60	9,00	10,62	0,60	2,35	3,29	2,80	10,80	15,20	1,33	2,33	2,33	4,00	-	5,02	10,00	11,69
2,0+3,5+4,2+4,2	1,29	2,27	2,72	2,72	-	3,57	9,00	9,55	0,60	2,40	2,68	2,80	11,10	12,30	1,44	2,52	3,02	3,02	-	4,71	10,00	11,28
2,0+3,5+4,2+5,0	1,22	2,14	2,57	3,06	-	3,60	9,00	10,21	0,60	2,35	3,02	2,80	10,80	13,90	1,36	2,38	2,86	3,40	-	4,85	10,00	11,41
2,0+3,5+5,0+5,0	1,16	2,03	2,90	2,90	-	3,80	9,00	10,53	0,63	2,30	3,17	3,00	10,60	14,60	1,29	2,26	3,23	3,23	-	5,16	10,00	11,52
2,0+4,2+4,2+4,2	1,23	2,59	2,59	2,59	-	3,57	9,00	9,56	0,60	2,40	2,68	2,80	11,00	12,40	1,37	2,88	2,88	2,88	-	4,86	10,00	11,28
2,0+4,2+4,2+5,0	1,17	2,45	2,45	2,92	-	3,78	9,00	10,22	0,63	2,35	3,02	3,00	10,80	13,90	1,30	2,73	2,73	3,25	-	5,17	10,00	11,40
2,5+2,5+2,5+2,5	2,13	2,13	2,13	2,13	-	2,85	8,50	9,23	0,53	2,18	2,55	2,44	10,00	11,70	2,50	2,50	2,50	2,50	-	3,59	10,00	11,27

Leistungsaufnahme Heizen [kW]			Gesamtstromaufnahme Heizen [A]			Leistungsfaktor [%]	Saisonale Daten Kühlen				Saisonale Daten Heizen (durchschnittliches Klima)					Saisonale Daten Heizen (warmes Klima)				
Min.	Nom.	Max.	Min.	Nom.	Max.		Label	SEER	Pdesign	Jahres-verbrauch	Label	SCOP	Pdesign	Jahres-verbrauch	Deklarierte Leistung bei -10 °C	Label	SCOP	Pdesign	Jahres-verbrauch	Deklarierte Leistung bei +2 °C
0,64	2,15	2,55	3,00	9,90	11,70	95	A++	7,40	9,00	428	A+	4,53	6,46	1.997	1,43	A+++	6,30	3,48	773	0
0,66	2,09	2,51	3,10	9,60	11,60	95	A++	7,50	9,00	423	A+	4,60	6,46	1.967	1,42	A+++	6,32	3,48	771	0
0,72	2,08	2,56	3,30	9,60	11,80	95	A++	7,51	9,00	423	A++	4,60	6,46	1.965	1,42	A+++	6,32	3,48	771	0
0,77	2,08	2,60	3,60	9,60	11,90	95	A++	7,52	9,00	423	A++	4,61	6,46	1.963	1,43	A+++	6,32	3,48	770	0
0,67	2,13	2,52	3,10	9,80	11,60	95	A++	7,40	9,00	429	A+	4,56	6,46	1.985	1,43	A+++	6,31	3,48	772	0
0,71	2,07	2,49	3,30	9,50	11,40	95	A++	7,51	9,00	423	A++	4,62	6,46	1.959	1,43	A+++	6,32	3,48	770	0
0,77	2,06	2,58	3,60	9,50	11,90	95	A++	7,52	9,00	423	A++	4,62	6,46	1.957	1,43	A+++	6,32	3,48	770	0
0,83	2,06	2,57	3,80	9,50	11,78	95	A++	7,52	9,00	423	A++	4,63	6,46	1.955	1,38	A+++	6,32	3,48	770	0
0,69	2,04	2,48	3,16	9,40	11,40	95	A++	7,58	9,00	418	A++	4,65	6,46	1.945	1,39	A+++	6,33	3,48	770	0
0,70	2,04	2,48	3,30	9,40	11,34	95	A++	7,59	9,00	418	A++	4,65	6,46	1.944	1,39	A+++	6,33	3,48	770	0
0,65	2,18	2,58	3,00	10,00	11,90	95	A++	7,41	9,00	429	A+	4,50	6,46	2.010	1,39	A+++	6,29	3,48	774	0
0,70	2,15	2,55	3,30	9,90	11,70	95	A++	7,42	9,00	429	A+	4,53	6,46	1.997	1,38	A+++	6,30	3,48	773	0
0,72	2,09	2,51	3,30	9,60	11,60	95	A++	7,52	9,00	423	A+	4,60	6,46	1.967	1,38	A+++	6,32	3,48	771	0
0,77	2,08	2,61	3,60	9,60	12,00	95	A++	7,53	9,00	423	A++	4,60	6,46	1.965	1,38	A+++	6,32	3,48	771	0
0,83	2,08	2,60	3,90	9,60	11,90	95	A++	7,55	9,00	418	A++	4,61	6,46	1.963	1,38	A+++	6,32	3,48	770	0
0,73	2,13	2,52	3,40	9,80	11,60	95	A++	7,42	9,00	429	A+	4,56	6,46	1.985	1,38	A+++	6,31	3,48	772	0
0,77	2,07	2,49	3,60	9,50	11,40	95	A++	7,52	9,00	423	A++	4,62	6,46	1.959	1,38	A+++	6,32	3,48	770	0
0,80	2,06	2,58	3,70	9,50	11,90	95	A++	7,54	9,00	418	A++	4,62	6,46	1.957	1,38	A+++	6,32	3,48	770	0
0,79	2,04	2,48	3,70	9,40	11,40	95	A++	7,59	9,00	418	A++	4,65	6,46	1.945	1,34	A+++	6,33	3,48	770	0
0,75	2,10	2,49	3,50	9,70	11,40	95	A++	7,42	9,00	429	A+	4,58	6,46	1.974	1,38	A+++	6,32	3,48	771	0
0,80	2,07	2,47	3,70	9,50	11,40	95	A++	7,53	9,00	423	A++	4,63	6,46	1.952	1,38	A+++	6,33	3,48	770	0
0,45	2,20	2,50	2,20	10,10	11,50	95	A++	7,59	7,50	346	A+	4,48	6,46	2.018	1,44	A+++	6,29	3,48	775	0
0,48	2,19	2,49	2,20	10,10	11,50	95	A++	7,52	8,00	373	A+	4,49	6,46	2.016	1,44	A+++	6,29	3,48	775	0
0,53	2,19	2,59	2,50	10,10	11,90	95	A++	7,54	8,00	373	A+	4,49	6,46	2.016	1,44	A+++	6,29	3,48	775	0
0,56	2,16	2,56	2,60	9,90	11,80	95	A++	7,46	8,50	401	A+	4,52	6,46	1.999	1,43	A+++	6,30	3,48	773	0
0,60	2,09	2,52	2,80	9,60	11,60	95	A++	7,45	9,00	424	A+	4,59	6,46	1.969	1,42	A+++	6,32	3,48	771	0
0,66	2,09	2,56	3,10	9,60	11,80	95	A++	7,46	9,00	424	A+	4,60	6,46	1.967	1,42	A+++	6,32	3,48	771	0
0,71	2,08	2,60	3,30	9,60	12,00	95	A++	7,47	9,00	424	A++	4,60	6,46	1.964	1,42	A+++	6,32	3,48	770	0
0,51	2,18	2,59	2,40	10,00	11,90	95	A++	7,55	7,80	366	A+	4,50	6,46	2.010	1,44	A+++	6,29	3,48	774	0
0,56	2,18	2,59	2,70	10,00	11,90	95	A++	7,46	8,50	401	A+	4,50	6,46	2.010	1,44	A+++	6,29	3,48	774	0
0,58	2,15	2,55	2,80	9,90	11,70	95	A++	7,38	9,00	428	A+	4,53	6,46	1.997	1,43	A+++	6,30	3,48	773	0
0,63	2,09	2,51	3,00	9,60	11,60	95	A++	7,46	9,00	424	A+	4,60	6,46	1.967	1,42	A+++	6,32	3,48	771	0
0,66	2,08	2,56	3,10	9,60	11,80	95	A++	7,47	9,00	424	A++	4,60	6,46	1.965	1,42	A+++	6,32	3,48	771	0
0,71	2,08	2,60	3,30	9,60	11,90	95	A++	7,47	9,00	424	A++	4,61	6,46	1.963	1,43	A+++	6,32	3,48	770	0
0,62	2,18	2,59	2,90	10,00	11,90	95	A++	7,39	9,00	428	A+	4,50	6,46	2.010	1,44	A+++	6,29	3,48	774	0
0,64	2,15	2,55	3,00	9,90	11,70	95	A++	7,40	9,00	428	A+	4,53	6,46	1.997	1,43	A+++	6,30	3,48	773	0
0,66	2,09	2,51	3,10	9,60	11,60	95	A++	7,47	9,00	424	A+	4,60	6,46	1.967	1,42	A+++	6,32	3,48	771	0
0,72	2,08	2,56	3,30	9,60	11,80	95	A++	7,51	9,00	423	A++	4,60	6,46	1.965	1,42	A+++	6,32	3,48	771	0
0,77	2,08	2,60	3,60	9,60	11,90	95	A++	7,52	9,00	423	A++	4,61	6,46	1.963	1,43	A+++	6,32	3,48	770	0
0,67	2,13	2,52	3,10	9,80	11,60	95	A++	7,40	9,00	428	A+	4,56	6,46	1.985	1,43	A+++	6,31	3,48	772	0
0,71	2,07	2,49	3,30	9,50	11,40	95	A++	7,48	9,00	424	A++	4,62	6,46	1.959	1,43	A+++	6,32	3,48	770	0
0,77	2,06	2,58	3,60	9,50	11,90	95	A++	7,51	9,00	423	A++	4,62	6,46	1.957	1,43	A+++	6,32	3,48	770	0
0,83	2,06	2,57	3,80	9,50	11,78	95	A++	7,52	9,00	423	A++	4,63	6,46	1.955	1,43	A+++	6,32	3,48	770	0
0,73	2,04	2,48	3,40	9,40	11,40	95	A++	7,57	9,00	418	A++	4,65	6,46	1.945	1,39	A+++	6,33	3,48	770	0
0,79	2,04	2,57	3,70	9,40	11,90	95	A++	7,58	9,00	418	A++	4,65	6,46	1.944	1,39	A+++	6,33	3,48	770	0
0,53	2,18	2,58	2,50	10,00	11,90	95	A++	7,53	8,00	373	A+	4,51	6,46	2.007	1,44	A+++	6,29	3,48	774	0
0,59	2,18	2,58	2,80	10,00	11,90	95	A++	7,41	8,70	415	A+	4,51	6,46	2.007	1,44	A+++	6,29	3,48	774	0
0,61	2,15	2,54	2,90	9,90	11,70	95	A++	7,38	9,00	428	A+	4,54	6,46	1.994	1,43	A+++	6,30	3,48	773	0
0,66	2,08	2,51	3,10	9,60	11,50	95	A++	7,46	9,00	424	A++	4,60	6,46	1.966	1,42	A+++	6,32	3,48	771	0
0,69	2,08	2,55	3,20	9,60	11,80	95	A++	7,47	9,00	424	A++	4,61	6,46	1.964	1,43	A+++	6,32	3,48	770	0
0,74	2,07	2,59	3,50	9,50	11,90	95	A++	7,51	9,00	423	A++	4,61	6,46	1.961	1,38	A+++	6,32	3,48	770	0
0,65	2,18	2,58	3,00	10,00	11,90	95	A++	7,40	9,00	428	A+	4,51	6,46	2.007	1,44	A+++	6,29	3,48	774	0
0,67	2,15	2,54	3,20	9,90	11,70	95	A++	7,40	9,00	428	A+	4,54	6,46	1.994	1,43	A+++	6,30	3,48	773	0
0,69	2,08	2,51	3,20	9,60	11,50	95	A++	7,50	9,00	423	A++	4,60	6,46	1.966	1,42	A+++	6,32	3,48	771	0
0,74	2,08	2,55	3,50	9,60	11,80	95	A++	7,51	9,00	423	A++	4,61	6,46	1.963	1,38	A+++	6,32	3,48	770	0
0,80	2,07	2,59	3,80	9,50	11,90	95	A++	7,52	9,00	423	A++	4,61	6,46	1.961	1,38	A+++	6,32	3,48	770	0
0,69	2,12	2,51	3,30	9,80	11,50	95	A++	7,40	9,00	429	A+	4,56	6,46	1.983	1,43	A+++	6,31	3,48	772	0
0,74	2,06	2,48	3,50	9,50	11,40	95	A++	7,51	9,00	423	A++	4,62	6,46	1.957	1,38	A+++	6,32	3,48	770	0
0,77	2,06	2,57	3,60	9,50	11,90	95	A++	7,52	9,00	423	A++	4,62	6,46	1.956	1,38	A+++	6,32	3,48	770	0
0,76	2,04	2,48	3,50	9,40	11,40	95	A++	7,58	9,00	418	A++	4,65	6,46	1.945	1,39	A+++	6,33	3,48	770	0
0,82	2,04	2,57	3,80	9,40	11,80	95	A++	7,59	9,00	418	A++	4,65	6,46	1.944	1,39	A+++	6,33	3,48	770	0
0,68	2,18	2,58	3,20	10,00	11,90	95	A++	7,41	9,00	429	A+	4,51	6,46	2.007	1,39	A+++	6,29	3,48	774	0
0,73	2,15	2,54	3,40	9,90	11,70	95	A++	7,42	9,00	429	A+	4,54	6,46	1.994	1,38	A+++	6,30	3,48	773	0
0,74	2,08	2,51	3,50	9,60	11,50	95	A++	7,52	9,00	423	A++	4,60	6,46	1.966	1,38	A+++	6,32	3,48	771	0
0,80	2,08	2,60	3,80	9,60	12,00	95	A++	7,53	9,00	423	A++	4,61	6,46	1.963	1,38	A+++	6,32	3,48	770	0
0,75	2,12	2,51	3,50	9,80	11,50	95	A++	7,42	9,00	429	A+	4,56	6,46	1.982	1,38	A+++	6,31	3,48	772	0
0,77	2,06	2,48	3,60	9,50	11,40	95	A++	7,52	9,00	423	A++	4,62	6,46	1.957	1,38	A+++	6,32	3,48	770	0
0,82	2,04	2,48	3,80	9,40	11,40	95	A++	7,59	9,00	418	A++	4,65	6,46	1.944	1,34	A+++	6,33	3,48	770	0
0,78	2,10	2,48	3,60	9,70	11,40	95	A++	7,42	9,00	429	A+	4,59	6,46	1.972	1,38	A+++	6,32	3,48	771	0
0,83	2,06	2,46	3,80	9,50	11,40	95	A++	7,53	9,00	423	A++	4,64	6,46	1.951	1,38	A+++	6,33	3,48	770	0
0,56	2,17	2,57	2,60	10,00	11,90	95	A++	7,46	8,50	401	A+	4,51	6,46	2.005	1,43	A+++	6,29	3,48	774	0

Kombinationstabellen

Innengerät	Kühlleistung [kW]					Gesamtkühlleistung [kW]			Leistungsaufnahme Kühlen[kW]			Gesamtstromaufnahme Kühlen [A]			Heizleistung [kW]					Gesamtheizleistung [kW]		
	Raum A	Raum B	Raum C	Raum D	Raum E	Min.	Nom.	Max.	Min.	Nom.	Max.	Min.	Nom.	Max.	Raum A	Raum B	Raum C	Raum D	Raum E	Min.	Nom.	Max.
2,5+2,5+2,5+3,5	2,05	2,05	2,05	2,86	-	2,99	9,00	9,37	0,56	2,42	2,61	2,57	11,10	12,00	2,27	2,27	2,27	3,18	-	3,91	10,00	11,27
2,5+2,5+2,5+4,2	1,92	1,92	1,92	3,23	-	3,10	9,00	9,59	0,59	2,42	2,74	2,69	11,10	12,60	2,14	2,14	2,14	3,59	-	4,07	10,00	11,27
2,5+2,5+2,5+5,0	1,80	1,80	1,80	3,60	-	3,21	9,00	9,73	0,59	2,36	2,75	2,69	10,90	12,60	2,00	2,00	2,00	4,00	-	4,21	10,00	11,41
2,5+2,5+2,5+6,0	1,67	1,67	1,67	4,00	-	3,41	9,00	10,17	0,56	2,36	3,01	2,70	10,80	13,90	1,85	1,85	1,85	4,44	-	4,54	10,00	11,55
2,5+2,5+2,5+7,1	1,54	1,54	1,54	4,38	-	3,59	9,00	10,19	0,60	2,36	3,02	2,80	10,80	13,90	1,71	1,71	1,71	4,86	-	4,86	10,00	11,69
2,5+2,5+3,5+3,5	1,88	1,88	2,63	2,63	-	3,14	9,00	9,51	0,59	2,41	2,68	2,69	11,10	12,30	2,08	2,08	2,92	2,92	-	4,08	10,00	11,27
2,5+2,5+3,5+4,2	1,77	1,77	2,48	2,98	-	3,39	9,00	9,52	0,56	2,41	2,68	2,70	11,10	12,30	1,97	1,97	2,76	3,31	-	4,39	10,00	11,27
2,5+2,5+3,5+5,0	1,67	1,67	2,33	3,33	-	3,41	9,00	9,76	0,56	2,36	2,75	2,70	10,80	12,70	1,85	1,85	2,59	3,70	-	4,54	10,00	11,41
2,5+2,5+3,5+6,0	1,55	1,55	2,17	3,72	-	3,60	9,00	10,20	0,60	2,35	3,02	2,80	10,80	13,90	1,72	1,72	2,41	4,14	-	4,86	10,00	11,55
2,5+2,5+3,5+7,1	1,44	1,44	2,02	4,10	-	3,78	9,00	10,71	0,63	2,35	3,36	3,00	10,80	15,50	1,60	1,60	2,24	4,55	-	5,17	10,00	11,69
2,5+2,5+4,2+4,2	1,68	1,68	2,82	2,82	-	3,39	9,00	9,53	0,56	2,41	2,68	2,70	11,10	12,30	1,87	1,87	3,13	3,13	-	4,55	10,00	11,28
2,5+2,5+4,2+5,0	1,58	1,58	2,66	3,17	-	3,59	9,00	9,77	0,60	2,35	2,75	2,80	10,80	12,70	1,76	1,76	2,96	3,52	-	4,85	10,00	11,41
2,5+2,5+4,2+6,0	1,48	1,48	2,49	3,55	-	3,78	9,00	10,70	0,63	2,35	3,36	3,00	10,80	15,50	1,64	1,64	2,76	3,95	-	5,01	10,00	11,68
2,5+2,5+5,0+5,0	1,50	1,50	3,00	3,00	-	3,62	9,00	10,51	0,60	2,31	3,16	2,80	10,60	14,60	1,67	1,67	3,33	3,33	-	5,00	10,00	11,52
2,5+3,5+3,5+3,5	1,73	2,42	2,42	2,42	-	3,39	9,00	9,54	0,56	2,40	2,68	2,70	11,10	12,30	1,92	2,69	2,69	2,69	-	4,40	10,00	11,27
2,5+3,5+3,5+4,2	1,64	2,30	2,30	2,76	-	3,39	9,00	9,55	0,56	2,40	2,68	2,70	11,00	12,30	1,82	2,55	2,55	3,07	-	4,55	10,00	11,27
2,5+3,5+3,5+5,0	1,55	2,17	2,17	3,10	-	3,60	9,00	9,79	0,60	2,35	2,75	2,80	10,80	12,70	1,72	2,41	2,41	3,45	-	4,86	10,00	11,41
2,5+3,5+3,5+6,0	1,45	2,03	2,03	3,48	-	3,78	9,00	10,63	0,63	2,32	3,30	3,00	10,70	15,20	1,61	2,26	2,26	3,87	-	5,18	10,00	11,69
2,5+3,5+4,2+4,2	1,56	2,19	2,63	2,63	-	3,57	9,00	9,56	0,60	2,40	2,68	2,80	11,00	12,40	1,74	2,43	2,92	2,92	-	4,87	10,00	11,28
2,5+3,5+4,2+5,0	1,48	2,07	2,49	2,96	-	3,78	9,00	10,22	0,63	2,35	3,02	3,00	10,80	13,90	1,64	2,30	2,76	3,29	-	5,01	10,00	11,41
2,5+4,2+4,2+4,2	1,49	2,50	2,50	2,50	-	3,75	9,00	10,09	0,63	2,37	3,01	3,00	10,90	13,80	1,66	2,78	2,78	2,78	-	5,02	10,00	11,28
3,5+3,5+3,5+3,5	2,25	2,25	2,25	2,25	-	3,58	9,00	9,58	0,60	2,37	2,68	2,80	10,90	12,40	2,50	2,50	2,50	2,50	-	4,72	10,00	11,27
3,5+3,5+3,5+4,2	2,14	2,14	2,14	2,57	-	3,58	9,00	10,11	0,60	2,37	3,01	2,80	10,90	13,80	2,38	2,38	2,38	2,86	-	4,87	10,00	11,27
3,5+3,5+3,5+5,0	2,03	2,03	2,03	2,90	-	3,78	9,00	10,24	0,63	2,32	3,02	3,00	10,70	13,90	2,26	2,26	2,26	3,23	-	5,18	10,00	11,41
3,5+3,5+4,2+4,2	2,05	2,05	2,45	2,45	-	3,76	9,00	10,12	0,63	2,37	3,01	3,00	10,90	13,80	2,27	2,27	2,73	2,73	-	5,19	10,00	11,28
1,5+1,5+1,5+1,5+1,5	1,50	1,50	1,50	1,50	1,50	2,48	7,50	7,81	0,48	1,65	1,76	2,19	7,60	8,10	2,00	2,00	2,00	2,00	2,00	2,89	10,00	10,99
1,5+1,5+1,5+1,5+2,0	1,41	1,41	1,41	1,41	1,88	2,55	7,50	8,22	0,48	1,65	1,92	2,19	7,60	8,90	1,88	1,88	1,88	1,88	2,50	3,06	10,00	11,00
1,5+1,5+1,5+1,5+2,5	1,41	1,41	1,41	1,41	2,35	2,63	8,00	8,49	0,51	1,85	2,03	2,32	8,50	9,40	1,76	1,76	1,76	1,76	2,94	3,22	10,00	11,01
1,5+1,5+1,5+1,5+3,5	1,26	1,26	1,26	1,26	2,95	2,77	8,00	9,02	0,53	1,84	2,27	2,44	8,50	10,40	1,58	1,58	1,58	1,58	3,68	3,39	10,00	11,67
1,5+1,5+1,5+1,5+4,2	1,32	1,32	1,32	1,32	3,71	2,88	9,00	9,39	0,53	2,26	2,45	2,44	10,40	11,30	1,47	1,47	1,47	1,47	4,12	3,71	10,00	11,68
1,5+1,5+1,5+1,5+5,0	1,23	1,23	1,23	1,23	4,09	2,99	9,00	9,70	0,56	2,25	2,58	2,57	10,40	11,90	1,36	1,36	1,36	1,36	4,55	3,86	10,00	11,75
1,5+1,5+1,5+1,5+6,0	1,13	1,13	1,13	1,13	4,50	3,14	9,00	10,06	0,57	2,25	2,78	2,61	10,30	12,80	1,25	1,25	1,25	1,25	5,00	4,19	10,00	12,01
1,5+1,5+1,5+1,5+7,1	1,03	1,03	1,03	1,03	4,88	3,48	9,00	10,39	0,56	2,25	2,98	2,60	10,30	13,70	1,15	1,15	1,15	1,15	5,42	4,51	10,00	12,02
1,5+1,5+1,5+2,0+2,0	1,41	1,41	1,41	1,88	1,88	2,63	8,00	8,48	0,51	1,85	2,03	2,32	8,50	9,40	1,76	1,76	1,76	2,35	2,35	3,22	10,00	10,98
1,5+1,5+1,5+2,0+2,5	1,33	1,33	1,33	1,78	2,22	2,70	8,00	8,75	0,51	1,85	2,15	2,32	8,50	9,90	1,67	1,67	1,67	2,22	2,78	3,22	10,00	11,67
1,5+1,5+1,5+2,0+3,5	1,28	1,28	1,28	1,70	2,98	2,85	8,50	9,26	0,53	2,03	2,39	2,44	9,40	11,00	1,50	1,50	1,50	2,00	3,50	3,55	10,00	11,67
1,5+1,5+1,5+2,0+4,2	1,26	1,26	1,26	1,68	3,53	2,95	9,00	9,63	0,53	2,26	2,58	2,44	10,40	11,90	1,40	1,40	1,40	1,87	3,93	3,71	10,00	11,68
1,5+1,5+1,5+2,0+5,0	1,17	1,17	1,17	1,57	3,91	3,07	9,00	9,93	0,56	2,25	2,71	2,57	10,40	12,50	1,30	1,30	1,30	1,74	4,35	4,02	10,00	11,74
1,5+1,5+1,5+2,0+6,0	1,08	1,08	1,08	1,44	4,32	3,21	9,00	10,17	0,57	2,25	2,84	2,61	10,30	13,10	1,20	1,20	1,20	1,60	4,80	4,35	10,00	12,00
1,5+1,5+1,5+2,0+7,1	0,99	0,99	0,99	1,32	4,70	3,48	9,00	10,50	0,56	2,25	3,04	2,60	10,30	14,00	1,10	1,10	1,10	1,47	5,22	4,67	10,00	12,01
1,5+1,5+1,5+2,5+2,5	1,26	1,26	1,26	2,11	2,11	2,77	8,00	9,01	0,53	1,84	2,27	2,44	8,50	10,40	1,58	1,58	1,58	2,63	2,63	3,39	10,00	11,67
1,5+1,5+1,5+2,5+3,5	1,24	1,24	1,24	2,07	2,90	2,92	8,70	9,51	0,53	2,13	2,51	2,44	9,80	11,60	1,43	1,43	1,43	2,38	3,33	3,71	10,00	11,67
1,5+1,5+1,5+2,5+4,2	1,21	1,21	1,21	2,01	3,38	3,02	9,00	9,75	0,56	2,26	2,64	2,57	10,40	12,20	1,34	1,34	1,34	2,23	3,75	3,87	10,00	11,69
1,5+1,5+1,5+2,5+5,0	1,13	1,13	1,13	1,88	3,75	3,14	9,00	10,05	0,56	2,25	2,78	2,57	10,40	12,80	1,25	1,25	1,25	2,08	4,17	4,19	10,00	11,74
1,5+1,5+1,5+2,5+6,0	1,04	1,04	1,04	1,73	4,15	3,29	9,00	10,39	0,60	2,25	2,98	2,74	10,30	13,70	1,15	1,15	1,15	1,92	4,62	4,51	10,00	12,00
1,5+1,5+1,5+2,5+7,1	0,96	0,96	0,96	1,60	4,53	3,48	9,00	10,61	0,56	2,25	3,11	2,60	10,30	14,30	1,06	1,06	1,06	1,77	5,04	4,83	10,00	12,02
1,5+1,5+1,5+3,5+3,5	1,17	1,17	1,17	2,74	2,74	3,07	9,00	9,88	0,56	2,26	2,71	2,57	10,40	12,50	1,30	1,30	1,30	3,04	3,04	4,04	10,00	11,67
1,5+1,5+1,5+3,5+4,2	1,11	1,11	1,11	2,58	3,10	3,17	9,00	10,11	0,60	2,26	2,84	2,74	10,40	13,00	1,23	1,23	1,23	2,87	3,44	4,20	10,00	11,68
1,5+1,5+1,5+3,5+5,0	1,04	1,04	1,04	2,42	3,46	3,29	9,00	10,40	0,60	2,25	2,98	2,74	10,30	13,70	1,15	1,15	1,15	2,69	3,85	4,51	10,00	11,74
1,5+1,5+1,5+3,5+6,0	0,96	0,96	0,96	2,25	3,86	3,48	9,00	10,62	0,56	2,25	3,11	2,60	10,30	14,30	1,07	1,07	1,07	2,50	4,29	4,67	10,00	12,00
1,5+1,5+1,5+3,5+7,1	0,89	0,89	0,89	2,09	4,23	3,67	9,00	10,73	0,59	2,25	3,18	2,80	10,30	14,60	0,99	0,99	0,99	2,32	4,70	4,98	10,00	12,03
1,5+1,5+1,5+4,2+4,2	1,05	1,05	1,05	2,93	2,93	3,27	9,00	10,22	0,60	2,26	2,90	2,74	10,40	13,40	1,16	1,16	1,16	3,26	3,26	4,35	10,00	11,64
1,5+1,5+1,5+4,2+5,0	0,99	0,99	0,99	2,76	3,28	3,48	9,00	10,40	0,56	2,25	2,98	2,60	10,30	13,70	1,09	1,09	1,09	3,07	3,65	4,66	10,00	11,84
1,5+1,5+1,5+4,2+6,0	0,92	0,92	0,92	2,57	3,67	3,67	9,00	10,62	0,59	2,25	3,12	2,80	10,30	14,30	1,02	1,02	1,02	2,86	4,08	4,98	10,00	11,97
1,5+1,5+1,5+5,0+5,0	0,93	0,93	0,93	3,10	3,10	3,69	9,00	10,55	0,59	2,21	3,05	2,80	10,20	14,00	1,03	1,03	1,03	3,45	3,45	4,81	10,00	11,88
1,5+1,5+1,5+5,0+6,0	0,87	0,87	0,87	2,90	3,48	3,69	9,00	10,77	0,59	2,21	3,19	2,80	10,20	14,60	0,97	0,97	0,97	3,23	3,87	5,13	10,00	12,13
1,5+1,5+2,0+2,0+2,0	1,30	1,30	1,73	1,73	1,73	2,70	7,80	8,74	0,51	1,76	2,15	2,32	8,10	9,90	1,67	1,67	2,22	2,22	2,22	3,22	10,00	11,67
1,5+1,5+2,0+2,0+2,5	1,26	1,26	1,68	1,68	2,11	2,77	8,00	9,00	0,53	1,85	2,27	2,44	8,50	10,40	1,58	1,58	2,11	2,11	2,63	3,39	10,00	11,68
1,5+1,5+2,0+2,0+3,5	1,24	1,24	1,66	1,66	2,90	2,92	8,70	9,51	0,53	2,13	2,51	2,44	9,80	11,60	1,43	1,43	1,90	1,90	3,33	3,71	10,00	11,69
1,5+1,5+2,0+2,0+4,2	1,21	1,21	1,61	1,61	3,38	3,02	9,00	9,74	0,56	2,26	2,64	2,57	10,40	12,20	1,34	1,34	1,79	1,79	3,75	3,87	10,00	11,70
1,5+1,5+2,0+2,0+5,0	1,13	1,13	1,50	1,50	3,75	3,14	9,00	10,04	0,56	2,25	2,78	2,57	10,40	12,80	1,25	1,25	1,67	1,67	4,17	4,19	10,00	11,74
1,5+1,5+2,0+2,0+6,0	1,04	1,04	1,38	1,38	4,15	3,29	9,00	10,39	0,60	2,25	2,98	2,74	10,30	13,70	1,15	1,15	1,54	1,54	4,62	4,51	10,00	12,00
1,5+1,5+2,0+2,0+7,1	0,96	0,96	1,28	1,28	4,53	3,48	9,00	10,61	0,56	2,25	3,11	2,60	10,30	14,30	1,06	1,06	1,42	1,42	5,04	4,83	10,00	12,01
1,5+1,5+2,0+2,5+2,5	1,28	1,28	1,70	2,13	2,13	2,85	8,50	9,25	0,53	2,06	2,39	2,44	9,50	11,00	1,50	1,50	2,00	2,50	2,50	3,55	10,00	11,67
1,5+1,5+2,0+2,5+3,5	1,23	1,23	1,64	2,05	2,86	2,99	9,00	9,75	0,56	2,26	2,64	2,57	10,40	12,20	1,36	1,36	1,82	2,27	3,18	3,88	10,00	11,67
1,5+1,5+2,0+2,5+4,2	1,15	1,15	1,54	1,92	3,23	3,10	9,00	9,98	0,56	2,26	2,77	2,57	10,40	12,70	1,28	1,28	1,71	2,14	3,59	4,03	10,00	11,68
1,5+1,5+2,0+2,5+5,0	1,08	1,08	1,44	1,80	3,60	3,21	9,00	10,16	0,60	2,25	2,84	2,74	10,40	13,10	1,20	1,20	1,60	2,00	4,00	4,35	10,00	11,73
1,5+1,5+2,0+2,5+6,0	1,00	1,00	1,33	1,67	4,00	3,48	9,00	10,50	0,56	2,25	3,04	2,60	10,30	14,00	1,11	1,11	1,48	1,85	4,44	4,51	10,00	11,99
1,5+1,5+2,0+2,5+7,1	0,92	0,92	1,23	1,54	4,38	3,67	9,00	10,61	0,59	2,25	3,11	2,80	10,30	14,30	1,03	1,03	1,37	1,71	4,86	4,82	10,00	12,00
1,5+1,5+2,0+3,5+3,5	1,13	1,13	1,50	2,63	2,63	3,14	9,00	10,10	0,56	2,26	2,84	2,57	10,40	13,00	1,25	1,25	1,67	2,92	2,92	4,20	10,00	11,67
1,5+1,5+2,0+3,5+4,2	1,06	1,06	1,42	2,48	2,98	3,24	9,00	10,22	0,60	2,26	2,90	2,74	10,40	13,40	1,18	1,18	1,57	2,76	3,31	4,36	10,00	11,68

Leistungsaufnahme Heizen [kW]			Gesamtstromaufnahme Heizen [A]			Leistungsfaktor [%]	Saisonale Daten Kühlen				Saisonale Daten Heizen (durchschnittliches Klima)					Saisonale Daten Heizen (warmes Klima)				
Min.	Nom.	Max.	Min.	Nom.	Max.		Label	SEER	Pdesign	Jahres-verbrauch	Label	SCOP	Pdesign	Jahres-verbrauch	Deklarierte Leistung bei -10 °C	Label	SCOP	Pdesign	Jahres-verbrauch	Deklarierte Leistung bei +2 °C
0,62	2,17	2,57	2,90	10,00	11,90	95	A++	7,39	9,00	428	A+	4,51	6,46	2.005	1,43	A+++	6,29	3,48	774	0
0,64	2,14	2,54	3,00	9,90	11,70	95	A++	7,39	9,00	428	A+	4,54	6,46	1.992	1,43	A+++	6,30	3,48	773	0
0,66	2,08	2,50	3,10	9,60	11,50	95	A++	7,47	9,00	424	A++	4,61	6,46	1.964	1,38	A+++	6,32	3,48	770	0
0,71	2,07	2,55	3,30	9,50	11,70	95	A++	7,51	9,00	423	A++	4,61	6,46	1.962	1,38	A+++	6,32	3,48	770	0
0,77	2,07	2,59	3,60	9,50	11,90	95	A++	7,51	9,00	423	A++	4,62	6,46	1.960	1,38	A+++	6,32	3,48	770	0
0,65	2,17	2,57	3,00	10,00	11,90	95	A++	7,40	9,00	428	A+	4,51	6,46	2.005	1,39	A+++	6,29	3,48	774	0
0,70	2,14	2,54	3,30	9,90	11,70	95	A++	7,41	9,00	429	A+	4,54	6,46	1.992	1,43	A+++	6,30	3,48	773	0
0,71	2,08	2,50	3,30	9,60	11,50	95	A++	7,51	9,00	423	A++	4,61	6,46	1.964	1,38	A+++	6,32	3,48	770	0
0,77	2,07	2,55	3,60	9,50	11,70	95	A++	7,52	9,00	423	A++	4,61	6,46	1.962	1,38	A+++	6,32	3,48	770	0
0,83	2,07	2,59	3,90	9,50	11,90	95	A++	7,52	9,00	423	A++	4,62	6,46	1.960	1,38	A+++	6,32	3,48	770	0
0,72	2,12	2,50	3,40	9,70	11,50	95	A++	7,41	9,00	429	A+	4,57	6,46	1.980	1,43	A+++	6,31	3,48	772	0
0,77	2,06	2,48	3,60	9,50	11,40	95	A++	7,51	9,00	423	A++	4,62	6,46	1.956	1,38	A+++	6,32	3,48	770	0
0,80	2,06	2,57	3,70	9,50	11,80	95	A++	7,52	9,00	423	A++	4,63	6,46	1.954	1,38	A+++	6,33	3,48	770	0
0,79	2,04	2,47	3,70	9,40	11,40	95	A++	7,58	9,00	418	A++	4,65	6,46	1.944	1,39	A+++	6,33	3,48	770	0
0,70	2,17	2,57	3,30	10,00	11,90	95	A++	7,42	9,00	429	A+	4,51	6,46	2.005	1,39	A+++	6,29	3,48	774	0
0,73	2,14	2,54	3,40	9,90	11,70	95	A++	7,42	9,00	429	A+	4,54	6,46	1.992	1,38	A+++	6,30	3,48	773	0
0,77	2,08	2,50	3,60	9,60	11,50	95	A++	7,52	9,00	423	A++	4,61	6,46	1.964	1,38	A+++	6,32	3,48	770	0
0,83	2,07	2,60	3,90	9,50	11,90	95	A++	7,54	9,00	418	A++	4,61	6,46	1.962	1,38	A+++	6,32	3,48	770	0
0,78	2,12	2,50	3,70	9,70	11,50	95	A++	7,43	9,00	429	A+	4,57	6,46	1.980	1,38	A+++	6,31	3,48	772	0
0,80	2,06	2,48	3,70	9,50	11,40	95	A++	7,53	9,00	423	A++	4,62	6,46	1.956	1,38	A+++	6,32	3,48	770	0
0,81	2,09	2,47	3,80	9,60	11,40	95	A++	7,44	9,00	423	A+	4,59	6,46	1.970	1,38	A+++	6,32	3,48	771	0
0,77	2,17	2,57	3,60	10,00	11,90	95	A++	7,44	9,00	424	A+	4,51	6,46	2.005	1,39	A+++	6,29	3,48	774	0
0,79	2,14	2,54	3,70	9,90	11,70	95	A++	7,45	9,00	424	A+	4,54	6,46	1.992	1,38	A+++	6,30	3,48	773	0
0,83	2,08	2,50	3,90	9,60	11,50	95	A++	7,55	9,00	418	A++	4,61	6,46	1.964	1,38	A+++	6,32	3,48	770	0
0,85	2,12	2,50	3,90	9,70	11,50	95	A++	7,45	9,00	424	A+	4,57	6,46	1.980	1,38	A+++	6,31	3,48	772	0
0,44	2,06	2,32	2,10	9,50	10,70	95	A++	7,91	7,50	333	A++	4,63	6,46	1.951	1,24	A+++	6,33	3,48	770	0
0,47	2,06	2,32	2,20	9,50	10,62	95	A++	7,91	7,50	333	A++	4,64	6,46	1.950	1,24	A+++	6,33	3,48	770	0
0,49	2,06	2,32	2,30	9,50	10,62	95	A++	7,79	8,00	363	A++	4,64	6,46	1.949	1,24	A+++	6,33	3,48	770	0
0,52	2,06	2,55	2,40	9,50	11,80	95	A++	7,83	8,00	362	A++	4,64	6,46	1.949	1,19	A+++	6,33	3,48	770	0
0,57	2,04	2,53	2,70	9,40	11,60	95	A++	7,64	9,00	413	A++	4,65	6,46	1.946	1,20	A+++	6,33	3,48	770	0
0,59	2,02	2,54	2,80	9,30	11,70	95	A++	7,69	9,00	413	A++	4,66	6,46	1.939	1,18	A+++	6,32	3,48	771	0
0,64	2,02	2,63	3,00	9,30	12,10	95	A++	7,72	9,00	412	A++	4,66	6,46	1.939	1,18	A+++	6,32	3,48	771	0
0,70	2,02	2,63	3,30	9,30	12,05	95	A++	7,73	9,00	412	A++	4,66	6,46	1.939	1,19	A+++	6,32	3,48	771	0
0,49	2,06	2,31	2,30	9,50	10,70	95	A++	7,78	8,00	363	A++	4,64	6,46	1.949	1,24	A+++	6,33	3,48	770	0
0,49	2,06	2,55	2,30	9,50	11,70	95	A++	7,79	8,00	363	A++	4,64	6,46	1.948	1,24	A+++	6,33	3,48	770	0
0,54	2,06	2,55	2,60	9,50	11,70	95	A++	7,73	8,50	385	A++	4,64	6,46	1.947	1,19	A+++	6,33	3,48	770	0
0,57	2,04	2,53	2,70	9,40	11,59	95	A++	7,64	9,00	413	A++	4,65	6,46	1.945	1,20	A+++	6,33	3,48	770	0
0,62	2,02	2,54	2,90	9,30	11,70	95	A++	7,69	9,00	413	A++	4,66	6,46	1.939	1,18	A+++	6,32	3,48	771	0
0,67	2,02	2,63	3,10	9,30	12,10	95	A++	7,72	9,00	412	A++	4,66	6,46	1.939	1,18	A+++	6,32	3,48	771	0
0,73	2,02	2,63	3,40	9,30	12,04	95	A++	7,73	9,00	412	A++	4,66	6,46	1.939	1,19	A+++	6,32	3,48	771	0
0,52	2,05	2,54	2,40	9,40	11,70	95	A++	7,79	8,00	363	A++	4,64	6,46	1.949	1,19	A+++	6,33	3,48	770	0
0,57	2,05	2,54	2,70	9,40	11,70	95	A++	7,73	8,70	397	A++	4,64	6,46	1.949	1,19	A+++	6,33	3,48	770	0
0,59	2,04	2,53	2,80	9,40	11,58	95	A++	7,65	9,00	413	A++	4,65	6,46	1.944	1,20	A+++	6,33	3,48	770	0
0,64	2,02	2,54	3,00	9,30	11,70	95	A++	7,72	9,00	412	A++	4,66	6,46	1.939	1,18	A+++	6,32	3,48	771	0
0,70	2,02	2,63	3,30	9,30	12,10	95	A++	7,73	9,00	412	A++	4,66	6,46	1.939	1,19	A+++	6,32	3,48	771	0
0,75	2,02	2,63	3,50	9,30	12,05	95	A++	7,73	9,00	412	A++	4,66	6,46	1.939	1,19	A+++	6,32	3,48	771	0
0,62	2,05	2,54	2,90	9,40	11,70	95	A++	7,66	9,00	413	A++	4,64	6,46	1.949	1,19	A+++	6,33	3,48	770	0
0,65	2,04	2,53	3,00	9,40	11,57	95	A++	7,66	9,00	413	A++	4,65	6,46	1.944	1,20	A+++	6,33	3,48	770	0
0,70	2,02	2,54	3,30	9,30	11,70	95	A++	7,73	9,00	412	A++	4,66	6,46	1.939	1,18	A+++	6,32	3,48	771	0
0,73	2,02	2,63	3,40	9,30	12,10	95	A++	7,74	9,00	412	A++	4,66	6,46	1.939	1,19	A+++	6,32	3,48	771	0
0,78	2,02	2,63	3,70	9,30	12,06	95	A++	7,74	9,00	412	A++	4,66	6,46	1.939	1,19	A+++	6,32	3,48	771	0
0,67	2,03	2,51	3,20	9,30	11,50	95	A++	7,66	9,00	413	A++	4,66	6,46	1.941	1,21	A+++	6,32	3,48	770	0
0,72	2,02	2,57	3,40	9,30	11,90	95	A++	7,73	9,00	412	A++	4,66	6,46	1.939	1,15	A+++	6,31	3,48	772	0
0,78	2,02	2,62	3,70	9,30	12,10	95	A++	7,74	9,00	412	A++	4,66	6,46	1.940	1,16	A+++	6,31	3,48	772	0
0,75	2,03	2,62	3,50	9,30	12,00	95	A++	7,78	9,00	406	A++	4,64	6,46	1.950	1,17	A+++	6,29	3,48	775	0
0,81	2,05	2,71	3,80	9,40	12,50	95	A++	7,79	9,00	406	A++	4,63	6,46	1.951	1,17	A+++	6,28	3,48	775	0
0,49	2,06	2,55	2,30	9,50	11,70	95	A++	7,84	7,80	348	A++	4,64	6,46	1.948	1,24	A+++	6,33	3,48	770	0
0,52	2,05	2,54	2,40	9,40	11,65	95	A++	7,79	8,00	363	A++	4,64	6,46	1.949	1,24	A+++	6,33	3,48	770	0
0,57	2,05	2,55	2,70	9,40	11,66	95	A++	7,72	8,70	397	A++	4,64	6,46	1.949	1,19	A+++	6,33	3,48	770	0
0,59	2,04	2,53	2,80	9,40	11,59	95	A++	7,64	9,00	413	A++	4,65	6,46	1.944	1,20	A+++	6,33	3,48	770	0
0,64	2,02	2,54	3,00	9,30	11,70	95	A++	7,69	9,00	413	A++	4,66	6,46	1.939	1,18	A+++	6,32	3,48	771	0
0,70	2,02	2,63	3,30	9,30	12,10	95	A++	7,72	9,00	412	A++	4,66	6,46	1.939	1,19	A+++	6,32	3,48	771	0
0,75	2,02	2,63	3,50	9,30	12,04	95	A++	7,73	9,00	412	A++	4,66	6,46	1.939	1,19	A+++	6,32	3,48	771	0
0,54	2,05	2,54	2,60	9,40	11,70	95	A++	7,71	8,50	391	A++	4,64	6,46	1.948	1,19	A+++	6,33	3,48	770	0
0,59	2,05	2,54	2,80	9,40	11,70	95	A++	7,65	9,00	413	A++	4,64	6,46	1.948	1,19	A+++	6,33	3,48	770	0
0,62	2,04	2,53	2,90	9,40	11,56	95	A++	7,65	9,00	413	A++	4,65	6,46	1.944	1,20	A+++	6,33	3,48	770	0
0,67	2,02	2,53	3,10	9,30	11,70	95	A++	7,72	9,00	412	A++	4,66	6,46	1.939	1,19	A+++	6,32	3,48	771	0
0,70	2,02	2,63	3,30	9,30	12,10	95	A++	7,73	9,00	412	A++	4,66	6,46	1.939	1,19	A+++	6,32	3,48	771	0
0,75	2,02	2,63	3,50	9,30	12,03	95	A++	7,73	9,00	412	A++	4,66	6,46	1.939	1,20	A+++	6,31	3,48	771	0
0,65	2,05	2,54	3,00	9,40	11,70	95	A++	7,66	9,00	413	A++	4,64	6,46	1.948	1,19	A+++	6,33	3,48	770	0
0,67	2,04	2,53	3,20	9,40	11,56	95	A++	7,66	9,00	413	A++	4,65	6,46	1.944	1,20	A+++	6,33	3,48	770	0

Kombinationstabellen

Innengerät	Kühlleistung [kW]					Gesamtkühlleistung [kW]			Leistungsaufnahme Kühlen[kW]			Gesamtstromaufnahme Kühlen [A]			Heizleistung [kW]					Gesamtheizleistung [kW]		
	Raum A	Raum B	Raum C	Raum D	Raum E	Min.	Nom.	Max.	Min.	Nom.	Max.	Min.	Nom.	Max.	Raum A	Raum B	Raum C	Raum D	Raum E	Min.	Nom.	Max.
1,5+1,5+2,0+3,5+5,0	1,00	1,00	1,33	2,33	3,33	3,48	9,00	10,40	0,56	2,25	2,98	2,60	10,30	13,70	1,11	1,11	1,48	2,59	3,70	4,51	10,00	11,73
1,5+1,5+2,0+3,5+6,0	0,93	0,93	1,24	2,17	3,72	3,67	9,00	10,62	0,59	2,25	3,11	2,80	10,30	14,30	1,03	1,03	1,38	2,41	4,14	4,83	10,00	11,99
1,5+1,5+2,0+3,5+7,1	0,87	0,87	1,15	2,02	4,10	3,67	9,00	10,73	0,59	2,25	3,18	2,80	10,30	14,60	0,96	0,96	1,28	2,24	4,55	5,14	10,00	12,00
1,5+1,5+2,0+4,2+4,2	1,01	1,01	1,34	2,82	2,82	3,46	9,00	10,22	0,56	2,26	2,90	2,70	10,40	13,40	1,12	1,12	1,49	3,13	3,13	4,51	10,00	11,63
1,5+1,5+2,0+4,2+5,0	0,95	0,95	1,27	2,66	3,17	3,48	9,00	10,40	0,56	2,25	2,98	2,60	10,30	13,70	1,06	1,06	1,41	2,96	3,52	4,82	10,00	11,84
1,5+1,5+2,0+4,2+6,0	0,89	0,89	1,18	2,49	3,55	3,67	9,00	10,73	0,59	2,25	3,18	2,80	10,30	14,60	0,99	0,99	1,32	2,76	3,95	5,14	10,00	11,96
1,5+1,5+2,0+5,0+5,0	0,90	0,90	1,20	3,00	3,00	3,69	9,00	10,66	0,59	2,21	3,12	2,80	10,20	14,30	1,00	1,00	1,33	3,33	3,33	4,97	10,00	11,87
1,5+1,5+2,5+2,5+2,5	1,24	1,24	2,07	2,07	2,07	2,92	8,70	9,50	0,53	2,14	2,51	2,44	9,80	11,60	1,43	1,43	2,38	2,38	2,38	3,71	10,00	11,66
1,5+1,5+2,5+2,5+3,5	1,17	1,17	1,96	1,96	2,74	3,07	9,00	9,87	0,56	2,26	2,71	2,57	10,40	12,50	1,30	1,30	2,17	2,17	3,04	4,04	10,00	11,66
1,5+1,5+2,5+2,5+4,2	1,11	1,11	1,84	1,84	3,10	3,17	9,00	10,09	0,60	2,26	2,84	2,74	10,40	13,00	1,23	1,23	2,05	2,05	3,44	4,20	10,00	11,67
1,5+1,5+2,5+2,5+5,0	1,04	1,04	1,73	1,73	3,46	3,29	9,00	10,39	0,60	2,25	2,98	2,74	10,30	13,70	1,15	1,15	1,92	1,92	3,85	4,51	10,00	11,73
1,5+1,5+2,5+2,5+6,0	0,96	0,96	1,61	1,61	3,86	3,48	9,00	10,61	0,56	2,25	3,11	2,60	10,30	14,30	1,07	1,07	1,79	1,79	4,29	4,67	10,00	11,99
1,5+1,5+2,5+2,5+7,1	0,89	0,89	1,49	1,49	4,23	3,67	9,00	10,72	0,59	2,25	3,18	2,80	10,30	14,60	0,99	0,99	1,66	1,66	4,70	4,98	10,00	12,00
1,5+1,5+2,5+3,5+3,5	1,08	1,08	1,80	2,52	2,52	3,21	9,00	10,22	0,60	2,26	2,90	2,74	10,40	13,40	1,20	1,20	2,00	2,80	2,80	4,36	10,00	11,66
1,5+1,5+2,5+3,5+4,2	1,02	1,02	1,70	2,39	2,86	3,46	9,00	10,22	0,56	2,26	2,90	2,70	10,40	13,40	1,14	1,14	1,89	2,65	3,18	4,52	10,00	11,67
1,5+1,5+2,5+3,5+5,0	0,96	0,96	1,61	2,25	3,21	3,48	9,00	10,40	0,56	2,25	2,98	2,60	10,30	13,70	1,07	1,07	1,79	2,50	3,57	4,67	10,00	11,73
1,5+1,5+2,5+3,5+6,0	0,90	0,90	1,50	2,10	3,60	3,67	9,00	10,73	0,59	2,25	3,18	2,80	10,30	14,60	1,00	1,00	1,67	2,33	4,00	4,98	10,00	11,99
1,5+1,5+2,5+4,2+4,2	0,97	0,97	1,62	2,72	2,72	3,47	9,00	10,23	0,56	2,26	2,90	2,70	10,40	13,40	1,08	1,08	1,80	3,02	3,02	4,67	10,00	11,63
1,5+1,5+2,5+4,2+5,0	0,92	0,92	1,53	2,57	3,06	3,67	9,00	10,72	0,59	2,25	3,18	2,80	10,30	14,60	1,02	1,02	1,70	2,86	3,40	4,98	10,00	11,83
1,5+1,5+2,5+5,0+5,0	0,87	0,87	1,45	2,90	2,90	3,69	9,00	10,77	0,59	2,21	3,19	2,80	10,20	14,60	0,97	0,97	1,61	3,23	3,23	5,13	10,00	11,86
1,5+1,5+3,5+3,5+3,5	1,00	1,00	2,33	2,33	2,33	3,47	9,00	10,24	0,56	2,26	2,91	2,70	10,40	13,40	1,11	1,11	2,59	2,59	2,59	4,52	10,00	11,66
1,5+1,5+3,5+3,5+4,2	0,95	0,95	2,22	2,22	2,66	3,47	9,00	10,24	0,56	2,26	2,91	2,70	10,40	13,40	1,06	1,06	2,46	2,46	2,96	4,84	10,00	11,67
1,5+1,5+3,5+3,5+5,0	0,90	0,90	2,10	2,10	3,00	3,67	9,00	10,73	0,59	2,25	3,18	2,80	10,30	14,60	1,00	1,00	2,33	2,33	3,33	4,99	10,00	11,73
1,5+1,5+3,5+4,2+4,2	0,91	0,91	2,11	2,54	2,54	3,65	9,00	10,67	0,60	2,26	3,18	2,80	10,40	14,60	1,01	1,01	2,35	2,82	2,82	4,99	10,00	11,63
1,5+2,0+2,0+2,0+2,0	1,26	1,68	1,68	1,68	1,68	2,77	8,00	8,99	0,53	1,85	2,27	2,44	8,50	10,40	1,58	2,11	2,11	2,11	2,11	3,39	10,00	11,67
1,5+2,0+2,0+2,0+2,5	1,28	1,70	1,70	1,70	2,13	2,85	8,50	9,25	0,53	2,06	2,39	2,44	9,50	11,00	1,50	2,00	2,00	2,00	2,50	3,55	10,00	11,68
1,5+2,0+2,0+2,0+3,5	1,23	1,64	1,64	1,64	2,86	2,99	9,00	9,74	0,56	2,26	2,64	2,57	10,40	12,10	1,36	1,82	1,82	1,82	3,18	3,88	10,00	11,69
1,5+2,0+2,0+2,0+4,2	1,15	1,54	1,54	1,54	3,23	3,10	9,00	9,97	0,56	2,26	2,77	2,57	10,40	12,70	1,28	1,71	1,71	1,71	3,59	4,03	10,00	11,70
1,5+2,0+2,0+2,0+5,0	1,08	1,44	1,44	1,44	3,60	3,21	9,00	10,27	0,60	2,25	2,91	2,74	10,40	13,40	1,20	1,60	1,60	1,60	4,00	4,35	10,00	11,73
1,5+2,0+2,0+2,0+6,0	1,00	1,33	1,33	1,33	4,00	3,48	9,00	10,49	0,56	2,25	3,04	2,60	10,30	14,00	1,11	1,48	1,48	1,48	4,44	4,51	10,00	11,74
1,5+2,0+2,0+2,0+7,1	0,92	1,23	1,23	1,23	4,38	3,67	9,00	10,71	0,59	2,25	3,18	2,80	10,30	14,60	1,03	1,37	1,37	1,37	4,86	4,82	10,00	11,98
1,5+2,0+2,0+2,5+2,5	1,24	1,66	1,66	2,07	2,07	2,92	8,70	9,49	0,53	2,14	2,51	2,44	9,80	11,60	1,43	1,90	1,90	2,38	2,38	3,71	10,00	11,66
1,5+2,0+2,0+2,5+3,5	1,17	1,57	1,57	1,96	2,74	3,07	9,00	9,86	0,56	2,26	2,70	2,57	10,40	12,50	1,30	1,74	1,74	2,17	3,04	4,04	10,00	11,66
1,5+2,0+2,0+2,5+4,2	1,11	1,48	1,48	1,84	3,10	3,17	9,00	10,09	0,60	2,26	2,84	2,74	10,40	13,00	1,23	1,64	1,64	2,05	3,44	4,20	10,00	11,67
1,5+2,0+2,0+2,5+5,0	1,04	1,38	1,38	1,73	3,46	3,29	9,00	10,38	0,60	2,25	2,98	2,74	10,40	13,70	1,15	1,54	1,54	1,92	3,85	4,51	10,00	11,73
1,5+2,0+2,0+2,5+6,0	0,96	1,29	1,29	1,61	3,86	3,48	9,00	10,61	0,56	2,25	3,11	2,60	10,30	14,30	1,07	1,43	1,43	1,79	4,29	4,67	10,00	11,85
1,5+2,0+2,0+2,5+7,1	0,89	1,19	1,19	1,49	4,23	3,67	9,00	10,72	0,59	2,25	3,18	2,80	10,30	14,60	0,99	1,32	1,32	1,66	4,70	4,98	10,00	11,98
1,5+2,0+2,0+3,5+3,5	1,08	1,44	1,44	2,52	2,52	3,21	9,00	10,21	0,60	2,26	2,90	2,74	10,40	13,40	1,20	1,60	1,60	2,80	2,80	4,36	10,00	11,66
1,5+2,0+2,0+3,5+4,2	1,02	1,36	1,36	2,39	2,86	3,46	9,00	10,22	0,56	2,26	2,90	2,70	10,40	13,40	1,14	1,52	1,52	2,65	3,18	4,52	10,00	11,67
1,5+2,0+2,0+3,5+5,0	0,96	1,29	1,29	2,25	3,21	3,48	9,00	10,40	0,56	2,25	2,98	2,60	10,30	13,70	1,07	1,43	1,43	2,50	3,57	4,67	10,00	11,73
1,5+2,0+2,0+3,5+6,0	0,90	1,20	1,20	2,10	3,60	3,67	9,00	10,72	0,59	2,25	3,18	2,80	10,30	14,60	1,00	1,33	1,33	2,33	4,00	4,98	10,00	11,99
1,5+2,0+2,0+4,2+4,2	0,97	1,29	1,29	2,72	2,72	3,46	9,00	10,22	0,56	2,26	2,90	2,70	10,40	13,40	1,08	1,44	1,44	3,02	3,02	4,67	10,00	11,63
1,5+2,0+2,0+4,2+5,0	0,92	1,22	1,22	2,57	3,06	3,67	9,00	10,72	0,59	2,25	3,18	2,80	10,30	14,60	1,02	1,36	1,36	2,86	3,40	4,98	10,00	11,83
1,5+2,0+2,0+5,0+5,0	0,87	1,16	1,16	2,90	2,90	3,69	9,00	10,77	0,59	2,21	3,19	2,80	10,20	14,60	0,97	1,29	1,29	3,23	3,23	5,13	10,00	11,86
1,5+2,0+2,5+2,5+2,5	1,23	1,64	2,05	2,05	2,05	2,99	9,00	9,73	0,56	2,27	2,64	2,57	10,40	12,10	1,36	1,82	2,27	2,27	2,27	3,87	10,00	11,66
1,5+2,0+2,5+2,5+3,5	1,13	1,50	1,88	1,88	2,63	3,14	9,00	10,09	0,56	2,26	2,84	2,57	10,40	13,00	1,25	1,67	2,08	2,08	2,92	4,20	10,00	11,66
1,5+2,0+2,5+2,5+4,2	1,06	1,42	1,77	1,77	2,98	3,24	9,00	10,20	0,60	2,26	2,90	2,74	10,40	13,40	1,18	1,57	1,97	1,97	3,31	4,36	10,00	11,67
1,5+2,0+2,5+2,5+5,0	1,00	1,33	1,67	1,67	3,33	3,48	9,00	10,39	0,56	2,25	2,98	2,60	10,30	13,70	1,11	1,48	1,85	1,85	3,70	4,51	10,00	11,72
1,5+2,0+2,5+2,5+6,0	0,93	1,24	1,55	1,55	3,72	3,67	9,00	10,61	0,59	2,25	3,11	2,80	10,30	14,30	1,03	1,38	1,72	1,72	4,14	4,82	10,00	11,98
1,5+2,0+2,5+2,5+7,1	0,87	1,15	1,44	1,44	4,10	3,67	9,00	10,72	0,59	2,25	3,18	2,80	10,30	14,60	0,96	1,28	1,60	1,60	4,55	5,14	10,00	11,99
1,5+2,0+2,5+3,5+3,5	1,04	1,38	1,73	2,42	2,42	3,46	9,00	10,22	0,56	2,26	2,90	2,70	10,40	13,40	1,15	1,54	1,92	2,69	2,69	4,36	10,00	11,66
1,5+2,0+2,5+3,5+4,2	0,99	1,31	1,64	2,30	2,76	3,46	9,00	10,22	0,56	2,26	2,90	2,70	10,40	13,40	1,09	1,46	1,82	2,55	3,07	4,68	10,00	11,67
1,5+2,0+2,5+3,5+5,0	0,93	1,24	1,55	2,17	3,10	3,67	9,00	10,40	0,59	2,25	2,98	2,80	10,30	13,70	1,03	1,38	1,72	2,41	3,45	4,83	10,00	11,72
1,5+2,0+2,5+3,5+6,0	0,87	1,16	1,45	2,03	3,48	3,67	9,00	10,73	0,59	2,25	3,18	2,80	10,30	14,60	0,97	1,29	1,61	2,26	3,87	5,14	10,00	11,98
1,5+2,0+2,5+4,2+4,2	0,94	1,25	1,56	2,63	2,63	3,65	9,00	10,23	0,60	2,26	2,90	2,80	10,40	13,40	1,04	1,39	1,74	2,92	2,92	4,83	10,00	11,63
1,5+2,0+2,5+4,2+5,0	0,89	1,18	1,48	2,49	2,96	3,67	9,00	10,72	0,59	2,25	3,18	2,80	10,30	14,60	0,99	1,32	1,64	2,76	3,29	5,14	10,00	11,82
1,5+2,0+3,5+3,5+3,5	0,96	1,29	2,25	2,25	2,25	3,47	9,00	10,24	0,56	2,26	2,91	2,70	10,40	13,40	1,07	1,43	2,50	2,50	2,50	4,68	10,00	11,66
1,5+2,0+3,5+3,5+4,2	0,92	1,22	2,14	2,14	2,57	3,65	9,00	10,67	0,60	2,26	3,18	2,80	10,40	14,60	1,02	1,36	2,38	2,38	2,86	5,00	10,00	11,67
1,5+2,0+3,5+3,5+5,0	0,87	1,16	2,03	2,03	2,90	3,67	9,00	10,73	0,59	2,25	3,18	2,80	10,30	14,60	0,97	1,29	2,26	2,26	3,23	5,14	10,00	11,72
1,5+2,0+3,5+4,2+4,2	0,88	1,17	2,05	2,45	2,45	3,65	9,00	10,77	0,60	2,26	3,25	2,80	10,40	14,90	0,97	1,30	2,27	2,73	2,73	5,15	10,00	11,63
1,5+2,5+2,5+2,5+2,5	1,17	1,96	1,96	1,96	1,96	3,07	9,00	9,85	0,56	2,26	2,70	2,57	10,40	12,50	1,30	2,17	2,17	2,17	2,17	4,04	10,00	11,66
1,5+2,5+2,5+2,5+3,5	1,08	1,80	1,80	1,80	2,52	3,21	9,00	10,21	0,60	2,26	2,90	2,74	10,40	13,40	1,20	2,00	2,00	2,00	2,80	4,36	10,00	11,66
1,5+2,5+2,5+2,5+4,2	1,02	1,70	1,70	1,70	2,86	3,46	9,00	10,21	0,56	2,26	2,90	2,70	10,40	13,40	1,14	1,89	1,89	1,89	3,18	4,52	10,00	11,67
1,5+2,5+2,5+2,5+5,0	0,96	1,61	1,61	1,61	3,21	3,48	9,00	10,39	0,56	2,25	2,98	2,60	10,30	13,70	1,07	1,79	1,79	1,79	3,57	4,66	10,00	11,71
1,5+2,5+2,5+2,5+6,0	0,90	1,50	1,50	1,50	3,60	3,67	9,00	10,72	0,59	2,25	3,18	2,80	10,30	14,60	1,00	1,67	1,67	1,67	4,00	4,98	10,00	11,97
1,5+2,5+2,5+3,5+3,5	1,00	1,67	1,67	2,33	2,33	3,46	9,00	10,22	0,56	2,26	2,90	2,70	10,40	13,40	1,11	1,85	1,85	2,59	2,59	4,52	10,00	11,66
1,5+2,5+2,5+3,5+4,2	0,95	1,58	1,58	2,22	2,66	3,47	9,00	10,23	0,56	2,26	2,90	2,70	10,40	13,40	1,06	1,76	1,76	2,46	2,96	4,84	10,00	11,67
1,5+2,5+2,5+3,5+5,0	0,90	1,50	1,50	2,10	3,00	3,67	9,00	10,72	0,59	2,25	3,18	2,80	10,30	14,60	1,00	1,67	1,67	2,33	3,33	4,98	10,00	11,71
1,5+2,5+2,5+4,2+4,2	0,91	1,51	1,51	2,54	2,54	3,65	9,00	10,66	0,60	2,26	3,18	2,80	10,40	14,60	1,01	1,68	1,68	2,82	2,82	4,99	10,00	11,62
1,5+2,5+3,5+3,5+3,5	0,93	1,55	2,17	2,17	2,17	3,65	9,00	10,24	0,60	2,26	2,91	2,80	10,40	13,40	1,03	1,72	2,41	2,41	2,41	4,84	10,00	11,66
1,5+2,5+3,5+3,5+4,2	0,89	1,48	2,07	2,07	2,49	3,65	9,00	10,77	0,60	2,25	3,25	2,80	10,40	14,90	0,99	1,64	2,30	2,30	2,76	5,00	10,00	11,67

Leistungsaufnahme Heizen [kW]			Gesamtstromaufnahme Heizen [A]			Leistungsfaktor [%]	Saisonale Daten Kühlen				Saisonale Daten Heizen (durchschnittliches Klima)					Saisonale Daten Heizen (warmes Klima)				
Min.	Nom.	Max.	Min.	Nom.	Max.		Label	SEER	Pdesign	Jahres-verbrauch	Label	SCOP	Pdesign	Jahres-verbrauch	Deklarierte Leistung bei -10 °C	Label	SCOP	Pdesign	Jahres-verbrauch	Deklarierte Leistung bei +2 °C
0,70	2,02	2,53	3,30	9,30	11,70	95	A++	7,73	9,00	412	A++	4,66	6,46	1.939	1,19	A+++	6,32	3,48	771	0
0,75	2,02	2,63	3,50	9,30	12,10	95	A++	7,74	9,00	412	A++	4,66	6,46	1.939	1,19	A+++	6,32	3,48	771	0
0,81	2,02	2,63	3,80	9,30	12,03	95	A++	7,74	9,00	412	A++	4,66	6,46	1.939	1,20	A+++	6,31	3,48	771	0
0,70	2,03	2,51	3,30	9,30	11,50	95	A++	7,66	9,00	413	A++	4,66	6,46	1.941	1,21	A+++	6,32	3,48	770	0
0,75	2,02	2,57	3,50	9,30	11,90	95	A++	7,73	9,00	412	A++	4,66	6,46	1.939	1,20	A+++	6,31	3,48	772	0
0,81	2,02	2,62	3,80	9,30	12,00	95	A++	7,74	9,00	412	A++	4,66	6,46	1.940	1,16	A+++	6,31	3,48	772	0
0,78	2,05	2,62	3,70	9,40	12,00	95	A++	7,78	9,00	406	A++	4,63	6,46	1.951	1,17	A+++	6,28	3,48	775	0
0,57	2,05	2,53	2,70	9,40	11,70	95	A++	7,72	8,70	397	A++	4,64	6,46	1.947	1,19	A+++	6,33	3,48	770	0
0,62	2,05	2,53	2,90	9,40	11,70	95	A++	7,65	9,00	413	A++	4,64	6,46	1.947	1,19	A+++	6,33	3,48	770	0
0,65	2,04	2,52	3,00	9,40	11,54	95	A++	7,65	9,00	413	A++	4,65	6,46	1.943	1,20	A+++	6,33	3,48	770	0
0,70	2,02	2,53	3,30	9,30	11,70	95	A++	7,72	9,00	412	A++	4,66	6,46	1.939	1,19	A+++	6,32	3,48	771	0
0,73	2,02	2,62	3,40	9,30	12,10	95	A++	7,73	9,00	412	A++	4,66	6,46	1.939	1,19	A+++	6,31	3,48	771	0
0,78	2,02	2,63	3,70	9,30	12,03	95	A++	7,73	9,00	412	A++	4,66	6,46	1.939	1,20	A+++	6,31	3,48	771	0
0,68	2,05	2,53	3,20	9,40	11,70	95	A++	7,66	9,00	413	A++	4,64	6,46	1.947	1,19	A+++	6,33	3,48	770	0
0,70	2,04	2,52	3,30	9,40	11,54	95	A++	7,66	9,00	413	A++	4,65	6,46	1.943	1,20	A+++	6,33	3,48	770	0
0,73	2,02	2,53	3,40	9,30	11,70	95	A++	7,73	9,00	412	A++	4,66	6,46	1.939	1,19	A+++	6,32	3,48	771	0
0,78	2,02	2,62	3,70	9,30	12,10	95	A++	7,74	9,00	412	A++	4,66	6,46	1.939	1,19	A+++	6,31	3,48	771	0
0,73	2,03	2,50	3,40	9,30	11,50	95	A++	7,67	9,00	413	A++	4,66	6,46	1.940	1,17	A+++	6,32	3,48	770	0
0,78	2,02	2,57	3,70	9,30	11,90	95	A++	7,74	9,00	412	A++	4,66	6,46	1.940	1,16	A+++	6,31	3,48	772	0
0,81	2,05	2,62	3,80	9,40	12,00	95	A++	7,78	9,00	406	A++	4,63	6,46	1.952	1,17	A+++	6,28	3,48	775	0
0,70	2,05	2,53	3,30	9,40	11,70	95	A++	7,67	9,00	413	A++	4,64	6,46	1.947	1,19	A+++	6,33	3,48	770	0
0,76	2,04	2,52	3,50	9,40	11,54	95	A++	7,67	9,00	413	A++	4,65	6,46	1.943	1,20	A+++	6,33	3,48	770	0
0,78	2,02	2,53	3,70	9,30	11,70	95	A++	7,74	9,00	412	A++	4,66	6,46	1.939	1,19	A+++	6,32	3,48	771	0
0,79	2,03	2,50	3,70	9,30	11,50	95	A++	7,68	9,00	413	A++	4,66	6,46	1.940	1,17	A+++	6,32	3,48	770	0
0,52	2,05	2,54	2,40	9,40	11,70	95	A++	7,78	8,00	363	A++	4,64	6,46	1.949	1,19	A+++	6,33	3,48	770	0
0,54	2,05	2,54	2,60	9,40	11,63	95	A++	7,71	8,50	391	A++	4,64	6,46	1.948	1,19	A+++	6,33	3,48	770	0
0,59	2,05	2,54	2,80	9,40	11,64	95	A++	7,64	9,00	413	A++	4,64	6,46	1.948	1,19	A+++	6,33	3,48	770	0
0,62	2,04	2,53	2,90	9,40	11,58	95	A++	7,64	9,00	413	A++	4,65	6,46	1.944	1,20	A+++	6,33	3,48	770	0
0,67	2,02	2,53	3,10	9,30	11,70	95	A++	7,69	9,00	413	A++	4,66	6,46	1.939	1,19	A+++	6,32	3,48	771	0
0,70	2,02	2,54	3,30	9,30	11,60	95	A++	7,72	9,00	412	A++	4,66	6,46	1.939	1,14	A+++	6,32	3,48	771	0
0,75	2,02	2,62	3,50	9,30	12,10	95	A++	7,73	9,00	412	A++	4,66	6,46	1.939	1,15	A+++	6,31	3,48	771	0
0,57	2,05	2,53	2,70	9,40	11,70	95	A++	7,69	8,70	398	A++	4,64	6,46	1.947	1,19	A+++	6,33	3,48	770	0
0,62	2,05	2,53	2,90	9,40	11,70	95	A++	7,65	9,00	413	A++	4,64	6,46	1.947	1,19	A+++	6,33	3,48	770	0
0,65	2,04	2,52	3,00	9,40	11,54	95	A++	7,65	9,00	413	A++	4,65	6,46	1.943	1,16	A+++	6,33	3,48	770	0
0,70	2,02	2,53	3,30	9,30	11,70	95	A++	7,72	9,00	412	A++	4,66	6,46	1.939	1,19	A+++	6,32	3,48	771	0
0,73	2,02	2,58	3,40	9,30	11,90	95	A++	7,73	9,00	412	A++	4,66	6,46	1.939	1,15	A+++	6,31	3,48	771	0
0,78	2,02	2,62	3,70	9,30	12,10	95	A++	7,73	9,00	412	A++	4,66	6,46	1.939	1,15	A+++	6,31	3,48	771	0
0,68	2,05	2,53	3,20	9,40	11,70	95	A++	7,66	9,00	413	A++	4,64	6,46	1.947	1,19	A+++	6,33	3,48	770	0
0,70	2,04	2,52	3,30	9,40	11,54	95	A++	7,66	9,00	413	A++	4,65	6,46	1.943	1,16	A+++	6,33	3,48	770	0
0,73	2,02	2,53	3,40	9,30	11,70	95	A++	7,73	9,00	412	A++	4,66	6,46	1.939	1,19	A+++	6,32	3,48	771	0
0,78	2,02	2,62	3,70	9,30	12,10	95	A++	7,74	9,00	412	A++	4,66	6,46	1.939	1,15	A+++	6,31	3,48	771	0
0,73	2,03	2,50	3,40	9,30	11,50	95	A++	7,66	9,00	413	A++	4,66	6,46	1.940	1,17	A+++	6,32	3,48	770	0
0,78	2,02	2,57	3,70	9,30	11,90	95	A++	7,73	9,00	412	A++	4,66	6,46	1.940	1,16	A+++	6,31	3,48	772	0
0,81	2,05	2,62	3,80	9,40	12,00	95	A++	7,78	9,00	406	A++	4,63	6,46	1.952	1,13	A+++	6,28	3,48	775	0
0,59	2,05	2,53	2,80	9,40	11,70	95	A++	7,64	9,00	413	A++	4,64	6,46	1.946	1,20	A+++	6,33	3,48	770	0
0,65	2,05	2,53	3,00	9,40	11,70	95	A++	7,65	9,00	413	A++	4,64	6,46	1.946	1,20	A+++	6,33	3,48	770	0
0,67	2,04	2,52	3,20	9,40	11,53	95	A++	7,65	9,00	413	A++	4,65	6,46	1.942	1,16	A+++	6,33	3,48	770	0
0,70	2,02	2,53	3,30	9,30	11,70	95	A++	7,72	9,00	412	A++	4,66	6,46	1.939	1,15	A+++	6,31	3,48	771	0
0,75	2,02	2,62	3,50	9,30	12,10	95	A++	7,73	9,00	412	A++	4,66	6,46	1.939	1,15	A+++	6,31	3,48	771	0
0,81	2,02	2,63	3,80	9,30	12,02	95	A++	7,73	9,00	412	A++	4,66	6,46	1.939	1,16	A+++	6,31	3,48	772	0
0,67	2,05	2,53	3,20	9,40	11,70	95	A++	7,66	9,00	413	A++	4,64	6,46	1.946	1,20	A+++	6,33	3,48	770	0
0,73	2,04	2,52	3,40	9,40	11,53	95	A++	7,66	9,00	413	A++	4,65	6,46	1.942	1,16	A+++	6,33	3,48	770	0
0,75	2,02	2,53	3,50	9,30	11,70	95	A++	7,73	9,00	412	A++	4,66	6,46	1.939	1,15	A+++	6,31	3,48	771	0
0,81	2,02	2,62	3,80	9,30	12,10	95	A++	7,74	9,00	412	A++	4,66	6,46	1.939	1,15	A+++	6,31	3,48	771	0
0,76	2,03	2,50	3,50	9,30	11,50	95	A++	7,67	9,00	413	A++	4,66	6,46	1.940	1,17	A+++	6,32	3,48	770	0
0,81	2,02	2,57	3,80	9,30	11,90	95	A++	7,74	9,00	412	A++	4,66	6,46	1.940	1,16	A+++	6,31	3,48	772	0
0,73	2,05	2,53	3,40	9,40	11,70	95	A++	7,67	9,00	413	A++	4,64	6,46	1.946	1,20	A+++	6,33	3,48	770	0
0,79	2,04	2,52	3,70	9,40	11,53	95	A++	7,67	9,00	413	A++	4,65	6,46	1.942	1,16	A+++	6,33	3,48	770	0
0,81	2,02	2,53	3,80	9,30	11,70	95	A++	7,74	9,00	412	A++	4,66	6,46	1.939	1,15	A+++	6,31	3,48	771	0
0,81	2,03	2,50	3,80	9,30	11,50	95	A++	7,68	9,00	413	A++	4,66	6,46	1.940	1,17	A+++	6,32	3,48	770	0
0,62	2,04	2,53	2,90	9,40	11,60	95	A++	7,64	9,00	413	A++	4,65	6,46	1.945	1,20	A+++	6,33	3,48	770	0
0,67	2,04	2,53	3,20	9,40	11,60	95	A++	7,65	9,00	413	A++	4,65	6,46	1.945	1,20	A+++	6,33	3,48	770	0
0,70	2,03	2,52	3,30	9,40	11,52	95	A++	7,66	9,00	413	A++	4,66	6,46	1.942	1,16	A+++	6,33	3,48	770	0
0,72	2,02	2,53	3,40	9,30	11,60	95	A++	7,73	9,00	412	A++	4,66	6,46	1.939	1,15	A+++	6,31	3,48	771	0
0,78	2,02	2,62	3,70	9,30	12,10	95	A++	7,73	9,00	412	A++	4,66	6,46	1.939	1,15	A+++	6,31	3,48	772	0
0,70	2,04	2,53	3,30	9,40	11,60	95	A++	7,66	9,00	413	A++	4,65	6,46	1.945	1,15	A+++	6,33	3,48	770	0
0,76	2,03	2,52	3,50	9,40	11,52	95	A++	7,67	9,00	413	A++	4,66	6,46	1.942	1,16	A+++	6,33	3,48	770	0
0,78	2,02	2,53	3,70	9,30	11,60	95	A++	7,74	9,00	412	A++	4,66	6,46	1.939	1,15	A+++	6,31	3,48	771	0
0,78	2,03	2,50	3,70	9,30	11,50	95	A++	7,67	9,00	413	A++	4,66	6,46	1.940	1,17	A+++	6,32	3,48	770	0
0,76	2,04	2,53	3,60	9,40	11,60	95	A++	7,67	9,00	413	A++	4,65	6,46	1.945	1,15	A+++	6,33	3,48	770	0
0,79	2,03	2,52	3,70	9,40	11,52	95	A++	7,68	9,00	413	A++	4,66	6,46	1.942	1,16	A+++	6,33	3,48	770	0

Kombinationstabellen

Innengerät	Kühlleistung [kW]					Gesamtkühlleistung [kW]			Leistungsaufnahme Kühlen[kW]			Gesamtstromaufnahme Kühlen [A]			Heizleistung [kW]					Gesamtheizleistung [kW]		
	Raum A	Raum B	Raum C	Raum D	Raum E	Min.	Nom.	Max.	Min.	Nom.	Max.	Min.	Nom.	Max.	Raum A	Raum B	Raum C	Raum D	Raum E	Min.	Nom.	Max.
1,5+3,5+3,5+3,5+3,5	0,87	2,03	2,03	2,03	2,03	3,66	9,00	10,79	0,60	2,25	3,25	2,80	10,40	15,00	0,97	2,26	2,26	2,26	2,26	5,16	10,00	11,68
2,0+2,0+2,0+2,0+2,0	1,70	1,70	1,70	1,70	1,70	2,85	8,50	9,24	0,53	2,06	2,39	2,44	9,50	11,00	2,00	2,00	2,00	2,00	2,00	3,55	10,00	11,67
2,0+2,0+2,0+2,0+2,5	1,66	1,66	1,66	1,66	2,07	2,92	8,70	9,49	0,53	2,14	2,51	2,44	9,80	11,60	1,90	1,90	1,90	1,90	2,38	3,71	10,00	11,68
2,0+2,0+2,0+2,0+3,5	1,57	1,57	1,57	1,57	2,74	3,07	9,00	9,85	0,56	2,26	2,70	2,57	10,40	12,50	1,74	1,74	1,74	1,74	3,04	4,04	10,00	11,69
2,0+2,0+2,0+2,0+4,2	1,48	1,48	1,48	1,48	3,10	3,17	9,00	10,08	0,60	2,26	2,84	2,74	10,40	13,00	1,64	1,64	1,64	1,64	3,44	4,20	10,00	11,70
2,0+2,0+2,0+2,0+5,0	1,38	1,38	1,38	1,38	3,46	3,29	9,00	10,38	0,60	2,25	2,98	2,74	10,40	13,70	1,54	1,54	1,54	1,54	3,85	4,51	10,00	11,73
2,0+2,0+2,0+2,0+6,0	1,29	1,29	1,29	1,29	3,86	3,48	9,00	10,60	0,56	2,25	3,11	2,60	10,30	14,30	1,43	1,43	1,43	1,43	4,29	4,67	10,00	11,99
2,0+2,0+2,0+2,0+7,1	1,19	1,19	1,19	1,19	4,23	3,67	9,00	10,71	0,59	2,25	3,18	2,80	10,30	14,60	1,32	1,32	1,32	1,32	4,70	4,98	10,00	12,00
2,0+2,0+2,0+2,5+2,5	1,64	1,64	1,64	2,05	2,05	2,99	9,00	9,73	0,56	2,27	2,64	2,57	10,40	12,10	1,82	1,82	1,82	2,27	2,27	3,87	10,00	11,66
2,0+2,0+2,0+2,5+3,5	1,50	1,50	1,50	1,88	2,63	3,14	9,00	10,08	0,56	2,26	2,84	2,57	10,40	13,00	1,67	1,67	1,67	2,08	2,92	4,20	10,00	11,66
2,0+2,0+2,0+2,5+4,2	1,42	1,42	1,42	1,77	2,98	3,24	9,00	10,20	0,60	2,26	2,90	2,74	10,40	13,40	1,57	1,57	1,57	1,97	3,31	4,36	10,00	11,67
2,0+2,0+2,0+2,5+5,0	1,33	1,33	1,33	1,67	3,33	3,48	9,00	10,38	0,56	2,25	2,98	2,60	10,40	13,70	1,48	1,48	1,48	1,85	3,70	4,51	10,00	11,72
2,0+2,0+2,0+2,5+6,0	1,24	1,24	1,24	1,55	3,72	3,67	9,00	10,61	0,59	2,25	3,11	2,80	10,30	14,30	1,38	1,38	1,38	1,72	4,14	4,82	10,00	11,98
2,0+2,0+2,0+2,5+7,1	1,15	1,15	1,15	1,44	4,10	3,67	9,00	10,72	0,59	2,25	3,18	2,80	10,30	14,60	1,28	1,28	1,28	1,60	4,55	5,14	10,00	11,99
2,0+2,0+2,0+3,5+3,5	1,38	1,38	1,38	2,42	2,42	2,99	9,00	9,65	0,56	2,26	2,58	2,57	10,40	11,90	1,54	1,54	1,54	2,69	2,69	3,87	10,00	11,66
2,0+2,0+2,0+3,5+4,2	1,31	1,31	1,31	2,30	2,76	3,46	9,00	10,22	0,56	2,26	2,90	2,70	10,40	13,40	1,46	1,46	1,46	2,55	3,07	4,68	10,00	11,67
2,0+2,0+2,0+3,5+5,0	1,24	1,24	1,24	2,17	3,10	3,67	9,00	10,40	0,59	2,25	2,98	2,80	10,30	13,70	1,38	1,38	1,38	2,41	3,45	4,83	10,00	11,72
2,0+2,0+2,0+3,5+6,0	1,16	1,16	1,16	2,03	3,48	3,67	9,00	10,72	0,59	2,25	3,18	2,80	10,30	14,60	1,29	1,29	1,29	2,26	3,87	5,14	10,00	11,98
2,0+2,0+2,0+4,2+4,2	1,25	1,25	1,25	2,63	2,63	3,65	9,00	10,22	0,60	2,26	2,90	2,80	10,40	13,40	1,39	1,39	1,39	2,92	2,92	4,83	10,00	11,63
2,0+2,0+2,0+4,2+5,0	1,18	1,18	1,18	2,49	2,96	3,67	9,00	10,72	0,59	2,25	3,18	2,80	10,30	14,60	1,32	1,32	1,32	2,76	3,29	5,14	10,00	11,82
2,0+2,0+2,5+2,5+2,5	1,57	1,57	1,96	1,96	1,96	3,07	9,00	9,85	0,56	2,27	2,70	2,57	10,40	12,50	1,74	1,74	2,17	2,17	2,17	4,04	10,00	11,66
2,0+2,0+2,5+2,5+3,5	1,44	1,44	1,80	1,80	2,52	3,21	9,00	10,20	0,60	2,26	2,90	2,74	10,40	13,40	1,60	1,60	2,00	2,00	2,80	4,36	10,00	11,66
2,0+2,0+2,5+2,5+4,2	1,36	1,36	1,70	1,70	2,86	3,46	9,00	10,25	0,56	2,26	2,81	2,70	10,40	12,86	1,52	1,52	1,89	1,89	3,18	4,52	10,00	11,67
2,0+2,0+2,5+2,5+5,0	1,29	1,29	1,61	1,61	3,21	3,48	9,00	10,39	0,56	2,25	2,98	2,60	10,30	13,70	1,43	1,43	1,79	1,79	3,57	4,66	10,00	11,71
2,0+2,0+2,5+2,5+6,0	1,20	1,20	1,50	1,50	3,60	3,67	9,00	10,71	0,59	2,25	3,18	2,80	10,30	14,60	1,33	1,33	1,67	1,67	4,00	4,98	10,00	11,97
2,0+2,0+2,5+3,5+3,5	1,33	1,33	1,67	2,33	2,33	3,46	9,00	10,22	0,56	2,26	2,90	2,70	10,40	13,40	1,48	1,48	1,85	2,59	2,59	4,52	10,00	11,66
2,0+2,0+2,5+3,5+4,2	1,27	1,27	1,58	2,22	2,66	3,46	9,00	10,32	0,56	2,26	2,83	2,70	10,40	12,93	1,41	1,41	1,76	2,46	2,96	4,84	10,00	11,67
2,0+2,0+2,5+3,5+5,0	1,20	1,20	1,50	2,10	3,00	3,67	9,00	10,72	0,59	2,25	3,18	2,80	10,30	14,60	1,33	1,33	1,67	2,33	3,33	4,98	10,00	11,71
2,0+2,0+2,5+4,2+4,2	1,21	1,21	1,51	2,54	2,54	3,65	9,00	10,65	0,60	2,26	3,18	2,80	10,40	14,60	1,34	1,34	1,68	2,82	2,82	4,99	10,00	11,62
2,0+2,0+3,5+3,5+3,5	1,24	1,24	2,17	2,17	2,17	3,65	9,00	10,24	0,60	2,26	2,91	2,80	10,40	13,40	1,38	1,38	2,41	2,41	2,41	4,84	10,00	11,66
2,0+2,0+3,5+3,5+4,2	1,18	1,18	2,07	2,07	2,49	3,65	9,00	10,77	0,60	2,26	3,25	2,80	10,40	14,90	1,32	1,32	2,30	2,30	2,76	5,00	10,00	11,67
2,0+2,5+2,5+2,5+2,5	1,50	1,88	1,88	1,88	1,88	3,14	9,00	10,08	0,56	2,26	2,83	2,57	10,40	13,00	1,67	2,08	2,08	2,08	2,08	4,20	10,00	11,66
2,0+2,5+2,5+2,5+3,5	1,38	1,73	1,73	1,73	2,42	3,46	9,00	10,21	0,56	2,26	2,90	2,70	10,40	13,40	1,54	1,92	1,92	1,92	2,69	4,36	10,00	11,66
2,0+2,5+2,5+2,5+4,2	1,31	1,64	1,64	1,64	2,76	3,46	9,00	10,21	0,56	2,26	2,90	2,70	10,40	13,40	1,46	1,82	1,82	1,82	3,07	4,68	10,00	11,67
2,0+2,5+2,5+2,5+5,0	1,24	1,55	1,55	1,55	3,10	3,67	9,00	10,39	0,59	2,25	2,98	2,80	10,30	13,70	1,38	1,72	1,72	1,72	3,45	4,82	10,00	11,71
2,0+2,5+2,5+2,5+6,0	1,16	1,45	1,45	1,45	3,48	3,67	9,00	10,72	0,59	2,25	3,18	2,80	10,30	14,60	1,29	1,61	1,61	1,61	3,87	5,14	10,00	11,97
2,0+2,5+2,5+3,5+3,5	1,29	1,61	1,61	2,25	2,25	3,46	9,00	10,22	0,56	2,26	2,90	2,70	10,40	13,40	1,43	1,79	1,79	2,50	2,50	4,68	10,00	11,66
2,0+2,5+2,5+3,5+4,2	1,22	1,53	1,53	2,14	2,57	3,65	9,00	10,65	0,60	2,26	3,18	2,80	10,40	14,60	1,36	1,70	1,70	2,38	2,86	5,00	10,00	11,67
2,0+2,5+2,5+3,5+5,0	1,16	1,45	1,45	2,03	2,90	3,67	9,00	10,72	0,59	2,25	3,18	2,80	10,30	14,60	1,29	1,61	1,61	2,26	3,23	5,14	10,00	11,71
2,0+2,5+2,5+4,2+4,2	1,17	1,46	1,46	2,45	2,45	3,65	9,00	10,76	0,60	2,26	3,25	2,80	10,40	14,90	1,30	1,62	1,62	2,73	2,73	5,15	10,00	11,62
2,0+2,5+3,5+3,5+3,5	1,20	1,50	2,10	2,10	2,10	3,65	9,00	10,67	0,60	2,26	3,18	2,80	10,40	14,60	1,33	1,67	2,33	2,33	2,33	5,00	10,00	11,66
2,5+2,5+2,5+2,5+2,5	1,80	1,80	1,80	1,80	1,80	3,21	9,00	10,19	0,60	2,26	2,90	2,74	10,40	13,40	2,00	2,00	2,00	2,00	2,00	4,36	10,00	11,65
2,5+2,5+2,5+2,5+3,5	1,67	1,67	1,67	1,67	2,33	3,46	9,00	10,21	0,56	2,26	2,90	2,70	10,40	13,40	1,85	1,85	1,85	1,85	2,59	4,52	10,00	11,65
2,5+2,5+2,5+2,5+4,2	1,58	1,58	1,58	1,58	2,66	3,46	9,00	10,22	0,56	2,26	2,90	2,70	10,40	13,40	1,76	1,76	1,76	1,76	2,96	4,83	10,00	11,66
2,5+2,5+2,5+2,5+5,0	1,50	1,50	1,50	1,50	3,00	3,67	9,00	10,71	0,59	2,25	3,18	2,80	10,30	14,60	1,67	1,67	1,67	1,67	3,33	4,98	10,00	11,70
2,5+2,5+2,5+3,5+3,5	1,55	1,55	1,55	2,17	2,17	3,65	9,00	10,23	0,60	2,26	2,90	2,80	10,40	13,40	1,72	1,72	1,72	2,41	2,41	4,84	10,00	11,65
2,5+2,5+2,5+3,5+4,2	1,48	1,48	1,48	2,07	2,49	3,65	9,00	10,76	0,60	2,26	3,25	2,80	10,40	14,90	1,64	1,64	1,64	2,30	2,76	4,99	10,00	11,67
2,5+2,5+3,5+3,5+3,5	1,45	1,45	2,03	2,03	2,03	3,65	9,00	10,79	0,60	2,25	3,21	2,80	10,40	14,71	1,61	1,61	2,26	2,26	2,26	5,16	10,00	11,69

* Hinweis: Daten in blau hinterlegten Feldern sind vorläufig

Leistungsaufnahme Heizen [kW]			Gesamtstromaufnahme Heizen [A]			Leistungsfaktor [%]	Saisonale Daten Kühlen				Saisonale Daten Heizen (durchschnittliches Klima)					Saisonale Daten Heizen (warmes Klima)				
Min.	Nom.	Max.	Min.	Nom.	Max.		Label	SEER	Pdesign	Jahres-verbrauch	Label	SCOP	Pdesign	Jahres-verbrauch	Deklarierte Leistung bei -10 °C	Label	SCOP	Pdesign	Jahres-verbrauch	Deklarierte Leistung bei +2 °C
0,82	2,04	2,53	3,80	9,40	11,59	95	A++	7,68	9,00	413	A++	4,65	6,46	1.945	1,15	A+++	6,33	3,48	770	0
0,54	2,05	2,54	2,60	9,40	11,70	95	A++	7,70	8,50	391	A++	4,64	6,46	1.948	1,19	A+++	6,33	3,48	770	0
0,57	2,05	2,54	2,70	9,40	11,62	95	A++	7,68	8,70	398	A++	4,64	6,46	1.947	1,15	A+++	6,33	3,48	770	0
0,62	2,05	2,54	2,90	9,40	11,63	95	A++	7,64	9,00	413	A++	4,64	6,46	1.947	1,15	A+++	6,33	3,48	770	0
0,65	2,04	2,53	3,00	9,40	11,57	95	A++	7,64	9,00	413	A++	4,65	6,46	1.943	1,16	A+++	6,33	3,48	770	0
0,70	2,02	2,53	3,30	9,30	11,70	95	A++	7,69	9,00	413	A++	4,66	6,46	1.939	1,14	A+++	6,32	3,48	771	0
0,73	2,02	2,62	3,40	9,30	12,10	95	A++	7,72	9,00	412	A++	4,66	6,46	1.939	1,15	A+++	6,31	3,48	771	0
0,78	2,02	2,63	3,70	9,30	12,03	95	A++	7,73	9,00	412	A++	4,66	6,46	1.939	1,15	A+++	6,31	3,48	771	0
0,59	2,05	2,53	2,80	9,40	11,70	95	A++	7,63	9,00	413	A++	4,64	6,46	1.946	1,15	A+++	6,33	3,48	770	0
0,65	2,05	2,53	3,00	9,40	11,70	95	A++	7,65	9,00	413	A++	4,64	6,46	1.946	1,15	A+++	6,33	3,48	770	0
0,67	2,04	2,52	3,20	9,40	11,53	95	A++	7,65	9,00	413	A++	4,65	6,46	1.942	1,16	A+++	6,33	3,48	770	0
0,70	2,02	2,53	3,30	9,30	11,70	95	A++	7,72	9,00	412	A++	4,66	6,46	1.939	1,15	A+++	6,31	3,48	771	0
0,75	2,02	2,62	3,50	9,30	12,10	95	A++	7,73	9,00	412	A++	4,66	6,46	1.939	1,15	A+++	6,31	3,48	771	0
0,81	2,02	2,63	3,80	9,30	12,02	95	A++	7,73	9,00	412	A++	4,66	6,46	1.939	1,16	A+++	6,31	3,48	772	0
0,59	2,05	2,53	2,80	9,40	11,70	95	A++	7,66	9,00	413	A++	4,64	6,46	1.946	1,15	A+++	6,33	3,48	770	0
0,73	2,04	2,52	3,40	9,40	11,53	95	A++	7,66	9,00	413	A++	4,65	6,46	1.942	1,16	A+++	6,33	3,48	770	0
0,75	2,02	2,53	3,50	9,30	11,70	95	A++	7,73	9,00	412	A++	4,66	6,46	1.939	1,15	A+++	6,31	3,48	771	0
0,81	2,02	2,62	3,80	9,30	12,10	95	A++	7,74	9,00	412	A++	4,66	6,46	1.939	1,15	A+++	6,31	3,48	771	0
0,76	2,03	2,50	3,50	9,30	11,50	95	A++	7,66	9,00	413	A++	4,66	6,46	1.940	1,17	A+++	6,32	3,48	770	0
0,81	2,02	2,57	3,80	9,30	11,90	95	A++	7,73	9,00	412	A++	4,66	6,46	1.940	1,12	A+++	6,31	3,48	772	0
0,62	2,04	2,53	2,90	9,40	11,60	95	A++	7,64	9,00	413	A++	4,65	6,46	1.945	1,15	A+++	6,33	3,48	770	0
0,67	2,04	2,53	3,20	9,40	11,60	95	A++	7,65	9,00	413	A++	4,65	6,46	1.945	1,15	A+++	6,33	3,48	770	0
0,70	2,03	2,52	3,30	9,40	11,52	95	A++	7,65	9,00	413	A++	4,66	6,46	1.942	1,16	A+++	6,33	3,48	770	0
0,72	2,02	2,53	3,40	9,30	11,60	95	A++	7,72	9,00	412	A++	4,66	6,46	1.939	1,15	A+++	6,31	3,48	771	0
0,78	2,02	2,62	3,70	9,30	12,10	95	A++	7,73	9,00	412	A++	4,66	6,46	1.939	1,15	A+++	6,31	3,48	772	0
0,70	2,04	2,53	3,30	9,40	11,60	95	A++	7,66	9,00	413	A++	4,65	6,46	1.945	1,15	A+++	6,33	3,48	770	0
0,76	2,03	2,52	3,50	9,40	11,52	95	A++	7,66	9,00	413	A++	4,66	6,46	1.942	1,16	A+++	6,33	3,48	770	0
0,78	2,02	2,53	3,70	9,30	11,60	95	A++	7,73	9,00	412	A++	4,66	6,46	1.939	1,15	A+++	6,31	3,48	771	0
0,78	2,03	2,50	3,70	9,30	11,50	95	A++	7,67	9,00	413	A++	4,66	6,46	1.940	1,12	A+++	6,32	3,48	770	0
0,76	2,04	2,53	3,60	9,40	11,60	95	A++	7,67	9,00	413	A++	4,65	6,46	1.945	1,15	A+++	6,33	3,48	770	0
0,79	2,03	2,52	3,70	9,40	11,52	95	A++	7,67	9,00	413	A++	4,66	6,46	1.942	1,16	A+++	6,33	3,48	770	0
0,65	2,04	2,52	3,00	9,40	11,60	95	A++	7,64	9,00	413	A++	4,65	6,46	1.944	1,15	A+++	6,33	3,48	770	0
0,67	2,04	2,52	3,20	9,40	11,60	95	A++	7,65	9,00	413	A++	4,65	6,46	1.944	1,15	A+++	6,33	3,48	770	0
0,73	2,03	2,52	3,40	9,30	11,51	95	A++	7,66	9,00	413	A++	4,66	6,46	1.941	1,16	A+++	6,33	3,48	770	0
0,75	2,02	2,53	3,50	9,30	11,60	95	A++	7,73	9,00	412	A++	4,66	6,46	1.939	1,15	A+++	6,31	3,48	772	0
0,81	2,02	2,62	3,80	9,30	12,10	95	A++	7,73	9,00	412	A++	4,66	6,46	1.939	1,16	A+++	6,31	3,48	772	0
0,73	2,04	2,52	3,40	9,40	11,60	95	A++	7,66	9,00	413	A++	4,65	6,46	1.944	1,15	A+++	6,33	3,48	770	0
0,79	2,03	2,52	3,70	9,30	11,51	95	A++	7,67	9,00	413	A++	4,66	6,46	1.941	1,16	A+++	6,33	3,48	770	0
0,81	2,02	2,53	3,80	9,30	11,60	95	A++	7,74	9,00	412	A++	4,66	6,46	1.939	1,15	A+++	6,31	3,48	772	0
0,81	2,03	2,50	3,80	9,30	11,50	95	A++	7,67	9,00	413	A++	4,66	6,46	1.939	1,13	A+++	6,32	3,48	770	0
0,79	2,04	2,52	3,70	9,40	11,60	95	A++	7,67	9,00	413	A++	4,65	6,46	1.944	1,15	A+++	6,33	3,48	770	0
0,67	2,04	2,52	3,20	9,40	11,60	95	A++	7,65	9,00	413	A++	4,65	6,46	1.944	1,15	A+++	6,33	3,48	770	0
0,70	2,04	2,52	3,30	9,40	11,60	95	A++	7,66	9,00	413	A++	4,65	6,46	1.944	1,15	A+++	6,33	3,48	770	0
0,76	2,03	2,51	3,50	9,30	11,49	95	A++	7,66	9,00	413	A++	4,66	6,46	1.941	1,12	A+++	6,32	3,48	770	0
0,78	2,02	2,53	3,70	9,30	11,60	95	A++	7,73	9,00	412	A++	4,66	6,46	1.939	1,11	A+++	6,31	3,48	772	0
0,76	2,04	2,52	3,50	9,40	11,60	95	A++	7,67	9,00	413	A++	4,65	6,46	1.944	1,15	A+++	6,33	3,48	770	0
0,79	2,03	2,51	3,70	9,30	11,50	95	A++	7,67	9,00	413	A++	4,66	6,46	1.941	1,12	A+++	6,32	3,48	770	0
0,82	2,04	2,53	3,80	9,40	11,57	95	A++	7,68	9,00	413	A++	4,65	6,46	1.944	1,11	A+++	6,33	3,48	770	0

Daikin Service

Energiebewusstes Verhalten hört nicht mit dem Erwerb und der Installation einer energiesparsamen Anlage auf. Es muss auch dafür gesorgt werden, dass eine solche Anlage über ihre gesamte Lebenszeit hinweg beständig läuft.

Damit das optimale Betriebsverhalten auch auf Dauer gegeben ist, sind fachgerechte Wartung und Instandhaltung unabdingbar.

Sind die Filter wirklich sauber und sind auch keine Bauteile defekt? Sind alle Einstellungen korrekt?

Alle diese Dinge sind für ein Aufrechterhalten des optimalen Komforts von Bedeutung. Selbst wenn Sie zurzeit keinen Unterschied feststellen können, am Jahresende können Sie das ganz bestimmt – anhand der Stromrechnung. Eine der zentralen Aufgaben unserer Daikin Forschung und Entwicklung besteht darin, die Energieeffizienz unserer Systeme beständig weiter zu steigern.

Wir bei Daikin Service sind um die Aufrechterhaltung der Effizienz Ihrer Gerate bemüht, sei es durch optimale Inbetriebnahme, regelmäßige und vorbeugende Wartung, Fernüberwachung, Optimieren des Betriebsverhaltens von Geräten oder durch das
Realisieren kostengünstiger Umrüstungen. Nur so kommen Ihnen die sich aus den Effizienzzuwächsen durch den Einsatz unserer neuesten Spitzentechnologien ergebenden Nutzeffekte zugute.

Optimierung und Upgrade

European Remote Monitoring Center

Upgrade / Optimieren

Instandhaltung

Wartungsplan

Unterstützung bei der Installation

Inbetriebnahme

Ersatzteile und Reparaturen

Ersatzteile

Reparaturleistungen

Inbetriebnahme

Um die Energiesparsamkeit und das optimale Betriebsverhalten einer Daikin Anlage langfristig zu gewährleisten, bietet Daikin eine Inbetriebnahme durch hochqualifizierte und vom Hersteller geschulte Fachkräfte an. Diese professionelle Inbetriebnahme stellt sicher, dass das System optimal funktioniert und Ihren Kunden ein einzigartiges Wohlfühlklima bietet.
Jede Inbetriebnahme wird nach Daikin-Standards dokumentiert und ein detaillierter Bericht mit allen ausgeführten Tätigkeiten und Funktionsaufzeichnungen erstellt.

* Voraussetzung dafür sind durchgeführte Wartungsarbeiten, entsprechend der in der Bedienungsanleitung vorgegebenen Wartungsintervalle, welche von Daikin oder von Daikin geschulten Unternehmen durchgeführt wurden. Es gelten unsere allgemeinen Geschäftsbedingungen(daikin.at/agb).
Die angegebenen Preise gelten weiters für eine bereits abgearbeitete Checkliste (Inbetriebnahmevoraussetzungen) für die Vorbereitung der Inbetriebnahme. Auf dieser Checkliste sind eine Reihe von Grundvoraussetzungen wie allgemeine Bedingungen am Standort, Bereitstellung der Stromversorgung und der erforderlichen Stromanschlüsse sowie Punkte in Bezug auf die Installation aufgeführt. Dadurch ist sichergestellt, dass dieser Service effizient und termingemäß erbracht und mit den bestmöglichen Resultaten ohne zusätzliche Kosten abgeschlossen werden kann. Die aktuelle Version der Checkliste „Inbetriebnahme" finden Sie am Kundenportal unter „Bibliothek".

Die Vorteile einer Daikin Inbetriebnahme:

- **Rundum-Sorglos-Garantie für 3 Jahre*:** Mit unserer Rundum-Sorglos-Garantie für 3 Jahre* sind Sie bestens abgesichert! Wenn wir die Split Klimaanlage in Betrieb nehmen, profitieren Ihre Kund:innen von einem umfassenden Schutz, welcher Arbeitszeit, Anfahrt und Ersatzteile umfasst. Lehnen Sie sich zurück und genießen Sie die Sicherheit, dass die Klimaanlage stets optimal funktioniert – ohne zusätzliche Kosten oder Sorgen für Ihre Kund:innen.
- **Fachliche Expertise:** Zertifizierte Daikin Techniker verfügen über umfassendes Wissen und Erfahrung, was eine sichere und präzise Inbetriebnahme gewährleistet.
- **Optimale Leistung:** Fachgerechte Inbetriebnahme sichert die volle Leistungsentfaltung des Produkts.
- **Garantie- und Gewährleistungsansprüche:** Professionelle Inbetriebnahme erhöht den Schutz durch gebundene Garantiebedingungen.
- **Zeitersparnis:** Effiziente Arbeitsweise der Techniker spart Zeit und Ressourcen.
- **Aktuellste Software:** Sicherstellung der optimalen Performance durch die Installation der neuesten Software.
- **Fahrpauschale, Arbeitszeit und Kleinmaterial:** Inklusive für ganz Österreich*
- **Fachpartner-Support:** Direkter Zugang zu unserem technischen Kundendienst via WhatsApp oder telefonisch unter 01 253 21 11 299 oder via E-Mail unter service@daikin.at

Bitte beachten Sie unbedingt die gültigen Daikin Inbetriebnahmebedingungen

Inbetriebnahme [2)3)6)]	**Anfahrt, Inbetriebnahme und 3 Jahre vor - Ort - Garantie inkludiert (Wartung laut Wartungsplan vorausgesetzt)** [6)]	**Bestell-Nr.**	**Preis €** [1)]
Mono-Split Wärmepumpe/Klimagerät - SkyAir - 1 AG und 1 IG		CE.PS_COM_SPMON	**725,-**
Inbetriebnahme jedes weitere Innengerät		CE.PS_COM_ACC	**120,-**

Arbeitszeit	**Mo – Do von 08:00 bis 17:00 Uhr, Fr von 08:00 bis 12:30 Uhr**	
Stunde Heizung/ Klima/ Lueftung	CE.PS_LA_HOUR	**149,-**
Stunde Kaltwasser/ Gewerbekaelte	CE.PS_LA_AS	**159,-**
Stundensatz Planung / Projektarbeiten	CE.PS_LA_PRO	**149,-**
Stundensatz Servicetechniker Überstundenzuschlag 50%	CE.PS_LA_HOUR50	**74,50**
Stundensatz Servicetechniker Überstundenzuschlag 100%	CE.PS_LA_HOUR100	**149,-**
Zeiten mit 50% & 100% Überstundenzuschlag	Mo – Fr von 07:00 bis 08:00 Uhr und von 17:00 bis 20:00 Uhr Sa von 07:00 bis 20:00 Uhr	
(Zuschläge gelten für Fahrtkostenpauschale und Arbeitszeit)	Vor 07:00 und nach 20:00 Uhr sowie an Sonn- und Feiertagen	
Fahr- Bereitstellungspauschale pro Einsatz [5)] (nicht enthalten sind Parkgebühren, Mautgebühren etc.)		
Fahr- Breitstellungspauschale Österreichweit für geplante Einsätze	CE.PS_TR_Z1	**145,-**
Stundensatz Fahrzeit	CE.PS_TR_HOUR	**149,-**
Fahrtkosten pro km	CE.PS_TR_KM_AL	**1,10**
Abbruch		
Fehlanfahrt/Inbetriebnahmeabbruch - Ursache im Bereich des Kunden	CE.PS_COM_FAILTRAV	**460,-**
Schulung		
Pro Schulungstag maximal 12 Teilnehmer (zzgl. Nächtigungskosten, Spesen)	CE.PS_LA_TRA	**950,-**

	Montag-Freitag 17-20 Uhr		**So, Feiertags- Nacht -24h**	
Beratung und Unterstützung durch Spezialisten	CE.PS_SUPPORT_WDOT	**auf Anfrage**	CE.PS_SUPPORT-24H	**auf Anfrage**

1) Alle Preise sind Nettopreise (zzgl. der gesetzlichen Mehrwertsteuer) und daher nicht rabattfähig.
2) Die angeführten Preise gelten jeweils für die Inbetriebnahme eines Gerätes exklusive Umsatzsteuer.
3) Um die Inbetriebnahme termingerecht sicherstellen zu können, muss die Bestellung 10 Arbeitstage vorab erfolgen.
4) Bereitstellungspauschale Österreichweit innerhalb der Geschäftszeiten von Daikin.
5) Kosten für die Auftragsbearbeitung, Disposition, vorbereitende Arbeiten, Kraftfahrzeugkosten und Fahrzeit, Telefon- und Technikerausrüstung, sowie die Bestimmung der notwendigen Maßnahmen.
6) 36 Monate Vor Ort Garantie wenn Wartungen laut Angaben in den Bedienungsanleitungen durchgeführt wurden.

HINWEIS:

Die angegebenen Preise sind Richtwerte exklusive 20% Umsatzsteuer. Die Preise können jederzeit durch Daikin ohne vorherige Ankündigung verändert werden.
Preise entsprechend der übermittelten Auftragsbestätigung. Bitte berücksichtigen Sie eine Vorlaufzeit von mindestens 10 Tagen.

Wartung

Die Wartung ist wesentlicher Bestandteil des Konzepts zur Aufrechterhaltung von Qualität, Effizienz und Fehlerfreiheit eines jeden Systems. In unsere Wartungsverträge sind viele Jahre an Erfahrung eingeflossen. Sie können sicher sein, dass Ihre Systeme in den Händen von Daikin-zertifizierten Technikern liegen.

- Gut vorbereitet auf jede Jahreszeit
- Weniger Energieverbrauch bzw. CO_2-Ausstoß
- Saubere Filter halten Viren, Bakterien und Pollen fern

Durch eine regelmäßige Wartung ist die Sicherheit Ihrer Investition über die gesamte Lebensdauer Ihres Daikin Systems gegeben.

Ausfallzeiten und Störungen werden so vermieden.

Gleichzeitig bleiben die Betriebskosten so niedrig, wie Sie das über die gesamte Lebenszeit des Systems hinweg erwartet haben.
Durch geplante Wartungsarbeiten sind die Kosten transparent. Sie brauchen sich nicht um unerwartete Kosten, ein Absinken von Komfort, Qualität oder gar Produktionsausfälle zu sorgen.
In unseren Wartungspaketen ist ein umfassender Test der Geräte mit Hilfe speziell von Daikin entwickelter Diagnosesoftware enthalten. Laufend fließen die Erkenntnisse aus den unterschiedlichsten klimatischen

Betriebsbedingungen und die langjährige Erfahrung unserer Daikin Servicepartner ein. Mit der Gewissheit, dass Ihre Anlage gewartet ist, haben Sie auch die Sicherheit, alle rechtlichen Anforderungen wie zum Beispiel die F-Gas Richtlinie, Kälteanlagenverordnung etc. zu erfüllen.

Das Daikin Wartungsangebot umfasst zwei unterschiedliche Wartungspakete, die den Bedürfnissen Ihres Kunden entsprechen.

1. Wartungspaket BASIC:

Mit der BASIC Wartung können Sie Ihre Wärmepumpe über einen langen Zeitraum in einem optimalen Zustand halten.

Die Leistung umfasst:

- Dichtheitskontrolle und Überprüfung laut §22 der KAVO
- Arbeitszeit und Reiskosten
- Analyse und Optimierung der Einstellungen
- Kontrolle der kältetechnischen- und elektrischen Komponenten
- Messung aller betriebsrelevanten Werte
- Wartungsverlauf zu jedem kältetechnischen System
- Zugang zu technischer Unterstützung und zum Reparaturservice
- Eintrag in das Prüfbuch

Sämtliche erforderlichen Arbeiten durch unsere geschulten und zertifizierten Experten werden im Rahmen dieser Wartung gemäß den Herstelleranweisungen durchgeführt.

2. Wartungspaket COMFORT:

Unsere Vollwartung COMFORT beinhaltet zusätzlich zur BASIC-Wartung eine vollständige Garantie über die vereinbarte Laufzeit.
Folgende Leistungen sind zusätzlich zum Basic-Paket im Rahmen der Garantiebedingungen enthalten:

- Arbeitszeit, Reisekosten und Ersatzteile für die geplanten
- Instandhaltungsarbeiten
- Arbeitszeit, Reisekosten und Ersatzteile für Reparaturen
- Garantieverlängerung

Optional:

- Energieverbrauchsanalyse
- Fernüberwachung
- Fernanalyse

INSTANDHALTUNG / WARTUNG **Anfahrt bei Planung österreichweit inkludiert**	**Wartungspaket Basic**		**Wartungspaket Comfort**	
Beschreibung	**Bestell-Nr.**	**Preis € 1)**	**Bestell-Nr.**	**Preis € 1)**
Alle Wärmepumpen 1 AG und 1 IG	CE.S_HE_C_HPSPLIT	**375,-**	CE.S_HE_PC_HPSPLIT	**525,-**
Alle Monosplit & SkyAir Geräte	CE.S_SP_C_MSP_SAP	**285,-**	CE.S_SP_PC_MSP_SAP	**360,-**
Jedes Weitere Stand- und Wand- Innengerät	CE.S_HE_C_HPMON	**62,50**	CE.S_HE_PC_HPMON	**110,-**
Jedes Deckengerät	CE.S_SP_C_MUL5	**100,-**	CE.S_SP_PC_MUL5	**145,-**
Boiler / Gas Geräte	CE.S_HE_C_BOIL	**550,-**		

HINWEIS:

Die angegebenen Preise sind Richtwerte exklusive 20% Umsatzsteuer. Die Preise können jederzeit durch Daikin ohne vorherige Ankündigung verändert werden.
Preise entsprechend der übermittelten Auftragsbestätigung. Bitte berücksichtigen Sie eine Vorlaufzeit von mindestens 10 Tagen.

SERVICE

E-Parts

Finden Sie den richtigen Ersatzteil für Ihr Daikin Gerät, überprüfen Sie die Verfügbarkeit und bestellen Sie online.

Alles in ein paar wenigen und einfachen Schritten.

Genießen Sie die Vorteile:

- keine Bearbeitungsgebühr
- schnelle Abwicklung
- kostenlose Lieferung
- Bestellungen jederzeit möglich
- flexible Zustellung
- tagesaktuelle Verfügbarkeiten

Melden Sie sich jetzt für das E-Parts Service an.

Sie können sich zu E-Parts über unsere Website (**https://www.daikin.at/eparts**) oder unser Kundenportal (**my.daikin.at**) anmelden.

Sie können die E-Parts entweder direkt oder über unser neues Business Portal anwählen:
http://eparts.daikin-ce.com
https://my.daikin.at

Academy

DAIKIN ACADEMY
AUSTRIA

Investitionen in den Ausbau von Wissen sind für Daikin eine kontinuierliche Priorität. Wir sind stolz darauf, unseren Fachpartnern eine dynamische Lernumgebung zu bieten, die ständig aktualisiert und erweitert wird, um sicherzustellen, dass Sie stets von den neuesten Erkenntnissen und Entwicklungen der jeweiligen Produktgruppen profitieren.

Ziele und Grundsätze

Mit der Daikin Academy möchten wir ein qualitativ hochwertiges Lernprogramm für unsere Fachpartner und Mitarbeiter anbieten, denn nur die besten Techniker können den besten Service bieten.

- Effizientere Problemlösung
- Verbesserte Kundenzufriedenheit
- Höhere Qualität der Serviceleistungen
- Erhöhte Sicherheit am Arbeitsplatz
- Höhere Qualität und Kundenzufriedenheit vor Ort
- Stärkere Kundenbindung und Wiederholungsgeschäft

Unsere Schulungspakete konzentrieren sich auf folgende Bereiche:

- Installation und Vorbereitung der Inbetriebnahme
- Inbetriebnahme
- Fehlerbehebung & Wartung
- Anwendung & Auslegung
- Individuelle Exklusivschulungen

Sie möchten mehr erfahren?

Teilen Sie uns mit, wenn Sie nähere Informationen über die Daikin Academy wünschen: **schulung@daikin.at**

Allgemeine Geschäftsbedingungen
(Stand März 2025)

Diese Allgemeinen Geschäftsbedingungen (in der Folge „AGB") gelten für alle unsere Angebote, Lieferungen und Leistungen an Unternehmen (B2B). Teil I gilt für Warenlieferungen, Teil II gilt für Dienstleistungen unseres Kundendienstes. Von diesen AGB abweichende Individualvereinbarungen sind nur dann wirksam, wenn wir diese schriftlich mit firmenmäßiger Zeichnung bestätigt haben. Formlose Erklärungen sind unwirksam. Die Anwendung von Allgemeinen Geschäftsbedingungen des Bestellers ist ausgeschlossen. Die Übernahme der Ware gilt in jedem Fall als Anerkennung unserer AGB. Für unsere Kundendienstleistungen an Verbraucher (B2C) gelten gesonderte Geschäftsbedingungen. Unsere Geschäftsbedingungen sind auf unserer Website unter http://www.daikin.at abrufbar.

I. ALLGEMEINE GESCHÄFTSBEDINGUNGEN FÜR WARENLIEFERUNGEN

1. ANGEBOT

Unsere Angebote sind freibleibend und unverbindlich. Modelldarstellungen, Angaben über Abmessungen, Gewichte und technische Daten sind unverbindlich und unterliegen produktions- und modellabhängigen Änderungen. Derartige Änderungen stellen keinen Mangel dar.

2. AUFTRAGSERTEILUNG, ÄNDERUNG DES LEISTUNGSGEGENSTANDS

1. Aufträge müssen schriftlich (per Post, Telefax, E-Mail oder Online-Bestellsystem) erteilt werden. Eine Empfangsbestätigung des Auftrags durch Daikin stellt keine Annahme des Auftrags dar. Aufträge gelten durch uns erst als angenommen, wenn diese von uns ausdrücklich schriftlich bestätigt oder tatsächlich ausgeführt werden. Mündliche und telefonische Absprachen und Vereinbarungen bedürfen einer schriftlichen Bestätigung.
2. Auch nach Annahme eines Auftrages behalten wir uns den Rücktritt vom Vertrag vor, wenn die zwischenzeitliche Liquiditätsauskunft über den Kunden die gänzliche oder teilweise Nichterfüllung durch den Kunden erwarten lässt.
3. Darüber hinaus behalten wir uns nach Annahme eines Auftrages Änderungen und Verbesserungen des Liefergegenstands, etwa in Bezug auf Bauart und Ausführungen, vor, soweit sie unter Berücksichtigung unserer Interessen für den Kunden zumutbar sind (z. B. Lieferung eines gleich- oder höherwertigen Geräts). Derartige Änderungen und Verbesserungen gelten vorweg als genehmigt.
4. Eine gänzliche oder teilweise Stornierung bzw. Änderung eines Auftrags durch den Kunden ist nur mit unserer schriftlichen Zustimmung zulässig und berechtigt uns, neben den bereits erbrachten Leistungen und aufgelaufenen Kosten eine (Storno-)Gebühr in Höhe von 20 % des Auftragswerts, mindestens jedoch EUR 250,-, dem Kunden in Rechnung zu stellen. Für einzelne Produktgruppen, die auftragsbezogen produziert werden (z. B. Multiple Scroll Chiller, Screw Chiller, Air Handling Units) gelten besondere Stornoregelungen, die auf unserer Website http://www.daikin.at abrufbar sind.

3. PREISE UND ZAHLUNGSBEDINGUNGEN

1. Die Preise richten sich nach der jeweils gültigen, in der Regel einmal jährlich herausgegebenen Preisliste. Änderungen der Preise bleiben auch unterjährig vorbehalten.
2. Die Preise verstehen sich netto ohne jegliche Steuern, Gebühren oder Abgaben in angegebener Währung einschließlich Verpackung, wenn nicht anders angegeben. Emballagen und Packmaterial werden nicht zurückgenommen.
3. Beanstandungen von Rechnungen, die später als zwei Wochen nach Rechnungserhalt zugehen, werden nicht mehr berücksichtigt. Die Rechnungen sind, wenn nicht anders angegeben, 30 Tage netto ab Rechnungsdatum fällig, wobei als Zahlungstag der Tag des Einlangens bei uns gilt. Bei verspäteter Zahlung werden Verzugszinsen in der Höhe von 12% p.a. in Rechnung gestellt. Weiters sind wir im Falle des Verzuges berechtigt, sämtliche Kosten, die mit der Einbringlichmachung der Forderung verbunden sind, insbesondere Mahn- und Inkassospesen, zu fordern.
4. Im Fall der Vereinbarung von Ratenzahlungen gilt Terminverlust für den Fall des Verzuges mit auch nur einer Rate als vereinbart.
5. Wir sind berechtigt, die Auslieferung von Vorauskasse abhängig zu machen.
6. Der Kunde ist nicht berechtigt, wegen Gewährleistungs- oder sonstiger Ansprüche Zahlungen zurückzubehalten oder aufzurechnen.

4. LIEFERZEIT

1. Die Angabe von Lieferzeiten ist lediglich annähernd und unverbindlich, wir sind jedoch bemüht, die angegebenen Termine einzuhalten. Auf die Einhaltung einer bestimmten Lieferzeit besteht kein Anspruch. Lieferverzögerungen ziehen daher z. B. weder Schadenersatzansprüche nach sich, noch berechtigen sie zur Auflösung des Vertrages. Das Gleiche gilt, wenn die Lieferzeiten aufgrund höherer Gewalt, Streik oder sonstiger Ereignisse, die außerhalb unseres Einflussbereiches liegen, nicht eingehalten werden.
2. Pönaleforderungen des Kunden werden von uns in keinem Falle akzeptiert.
3. Teillieferungen sind zulässig.
4. Ist der Besteller mit der Bezahlung einer früheren Lieferung in Verzug, ist Daikin berechtigt, Lieferungen bis zur Bezahlung der früheren Lieferung zurückzuhalten, ohne insoweit dem Besteller zum Ersatz eines etwa entstehenden Schadens verpflichtet zu sein.

5. LIEFERANNAHME, GEFAHRENÜBERGANG, ANNAHMEVERZUG

1. Lieferungen erfolgen, sofern nichts anderes vereinbart wird, CIP (Incoterms 2020) unabgeladen zu dem vereinbarten Bestimmungsort.
2. Grundsätzlich beinhaltet die Lieferung CIP (Incoterms 2020) nur eine Mindest-Transportversicherung. Eine zusätzliche Transportversicherung wird nur auf ausdrücklichen Wunsch des Kunden und nach gesonderter Vereinbarung und auf Kosten des Kunden abgeschlossen.
3. Der Kunde hat die bei ihm oder direkt bei seinen Abnehmern eingehenden Liefergegenstande unverzüglich auf Transportschäden zu prüfen, eventuelle Beschädigungen an der Verpackung oder am Gerät auf dem Lieferschein zu vermerken und die Übernahme gegenüber dem Frachtführer zu verweigern. Entdeckt der Kunde Transportschäden erst nachträglich, so trifft ihn die Obliegenheit, uns dies unverzüglich, spätestens drei Arbeitstage nach Lieferung, zu melden, widrigenfalls er Ansprüche aus der Transportversicherung verlieren kann.
4. Gerät der Kunde in Annahmeverzug, so sind wir unbeschadet sonstiger Rechte berechtigt, ohne Fristsetzung die Ware als geliefert zu berechnen oder über sie anderweitig zu verfügen. Bei anderweitiger Verfügung läuft die Lieferfrist neu an, beginnend mit dem Eingang der schriftlichen Anforderung der Ware durch den Kunden.
5. Wir sind berechtigt, dem Kunden die durch Annahmeverzug entstandenen Kosten, insbesondere die Kosten der Lagerung, Wartezeiten etc. zu berechnen.

6. EIGENTUMSVORBEHALT

1. Gelieferte Waren bleiben bis zur vollständigen Bezahlung sämtlicher Forderungen aus der Geschäftsbeziehung mit dem Kunden unser Eigentum. Dies gilt auch dann, wenn der Kaufpreis für besonders bezeichnete Forderungen bezahlt sein sollte. Im Fall einer Be- oder Weiterverarbeitung unseres Vorbehaltseigentumes erwerben wir unentgeltlich Eigentum an der neuen Sache. Wird die von uns gelieferte Ware mit anderen Gegenständen vermischt, verarbeitet oder verbunden, so tritt uns der Kunde im Verhältnis zum Fakturenwert unserer Rechnungen schon jetzt ein Eigentums- bzw. Miteigentumsrecht an dem vermischten Bestand oder dem neuen Gegenstand ab, und zwar sowohl an den Zwischen- als auch an den Enderzeugnissen.
2. Der Kunde darf von uns gelieferte Waren und die aus ihrer Be- oder Weiterverarbeitung, Vermischung, Verarbeitung oder Verbindung entstandenen Gegenstände nur im ordnungsgemäßen Geschäftsverkehr weiterveräußern. Die aus dieser Weiterveräußerung oder aus einem sonstigen Rechtsgrunde gegenüber Dritten entstehenden Forderungen samt Nebenrechten tritt der Kunde schon jetzt an uns zur Sicherung unserer sämtlichen, auch künftig entstehenden Ansprüche aus unserer Geschäftsverbindung ab. Der Kunde ist verpflichtet, spätestens gleichzeitig mit der Weiterveräußerung einen Buchvermerk über die erfolgte Abtretung der Forderungen in seinen Handelsbüchern vorzunehmen.
3. Vor Zahlung des Kaufpreises für den Kaufgegenstand ist der Kunde zum Weiterverkauf nur unter der Bedingung berechtigt, dass er gleichzeitig mit der Weiterveräußerung den Zweitkäufer (Endkunden) von der Vorausabtretung des Weiterveräußerungserlöses verständigt.
4. Der Kunde ist berechtigt, die abgetretenen Forderungen so lange einzuziehen, wie er seinen Zahlungsverpflichtungen uns gegenüber vertragsgemäß nachkommt. Zu anderen Verfügungen über die Vorbehaltsware (z.B.: Sicherungsübereignung, Verpfändung) ist der Kunde nicht berechtigt.
5. Von Pfändungen oder anderen Beeinträchtigungen der Vorbehaltsware und/oder der abgetretenen Forderung hat uns der Kunde unverzüglich zu benachrichtigen und unser Eigentumsrecht dem Dritten darzulegen. Die Kosten etwaiger Interventionen trägt der Kunde.
6. Die gesamte Hardware für die Fernüberwachungsfunktionalität (ERMC), wie z.B. Modems und Daten/SIM-Karten, die entweder in/auf unseren gelieferten Waren installiert/montiert oder separat an den Kunden geliefert werden, bleiben jederzeit das Eigentum von Daikin. Der Kunde hat das Nutzungsrecht während der Fernüberwachungs-Abonnementsperiode. Die Hardware ist unmittelbar nach Beendigung an Daikin zurückzugeben.

7. GEWÄHRLEISTUNG

Für im Zeitpunkt der Übergabe bestehende Mängel bzw. das Fehlen zugesicherter Eigenschaften der Waren leisten wir unter Ausschluss weitergehender Ansprüche, falls nicht anders vereinbart, Gewähr wie folgt:

1. Die Gewährleistungsfrist pro Produktkategorie ist nachfolgend angegeben und beginnt ab dem Lieferdatum (Übergabe an den Frachtführer). Der Kunde trägt die Beweislast dafür, dass ein Mangel bereits zum Zeitpunkt der Lieferung bestanden hat.

Produkt Kategorie	Produkt Gewährleistung
Klimageräte	
Luftreiniger; Split; Multi-Split; , Sky Air; VRV; Packaged; Ventilation (VAM)	3 Jahre
Heizsysteme	
Altherma-Wärmepumpen und Hybrid-Wärmepumpe; Brauchwasserspeicher	3 Jahre
Andere oben nicht spezifizierte Heizungsprodukte	3 Jahre
Lüftungsgeräte & Kaltwasser Systeme	
Lüftungsgeräte	1 Jahr
Lüftungsgeräte der Modular L &T Serie; Gebläsekonvektoren	3 Jahre
Kaltwassersätze & Wärmepumpen (MTO)	1 Jahr
Kaltwassersätze der Serie EW(A)YA-DV3P/DW1P; EW(A)YT~CZN/P/H; EWYT-CZI + EWYT-CZO; EWWQ-KCW1N	3 Jahre
Gewerbekälte	
Conveni-Pack; ZEAS	3 Jahre
Booster	3 Jahre
Kommerzielle Verflüssigungssätze (CCU; SCU); Zanotti, Tewis, Hubbard, J&E Hall	1 Jahr
AHT HORECA Geräteserie	2 Jahre
Andere oben nicht spezifizierte Kühlprodukte	1 Jahre
Lösungen & Geräte von Drittanbietern	
Torluftschleier	3 Jahre
Öl- und Regenwasser- Speichertanks	5 Jahre
VA Piping (Fußbodenheizrohre)	10 Jahre
Luve, Güntner, Cabero	1 Jahr

Ein Gewährleistungsanspruch besteht nur unter der Voraussetzung, dass die Waren von Daikin oder einer von Daikin geschulten Fachfirma sowohl entsprechend den Daikin-Montageanleitungen installiert, in Betrieb genommen, als auch gemäß den neuesten gültigen Daikin Servicehinweisen und/oder Betriebs- bzw. Wartungsanweisungen regelmäßig gewartet werden.

2. Die Gewährleistung und/oder Haftung ist ausgeschlossen, wenn der Kunde erkennbare Mängel nicht innerhalb von 3 Arbeitstagen nach Empfang des Liefergegenstandes, sonstige Mängel nicht unverzüglich nach Feststellung schriftlich anzeigt.
3. Im Gewährleistungsfall verpflichten wir uns, die mangelhaften Waren bzw. die mangelhaften Teile nach unserer Wahl nachzubessern oder mängelfreie Waren bzw. Teile zur Verfügung zu stellen. Soweit gesetzlich zulässig, sind darüberhinausgehende Gewährleistungsbehelfe oder Ansprüche ausge¬schlossen. Arbeits-, Wegzeiten, Betriebsmittel wie Kältemittel, Glykol und Schmierstoffe oder andere Kosten (z. B. für Montage, Umbau) werden nicht ersetzt. Allfällige Garantie¬ansprüche nach Punkt 9 dieser AGB sowie allfällige gesetzliche Rückgriffsansprüche nach § 933b ABGB bleiben hiervon unberührt.
4. Daikin kann nach eigenem Ermessen von Zeit zu Zeit Hardware- und oder Software-Updates bereitstellen. Updates können Fehlerbehebungen, Verbesserungen sowie Funktionserweiterungen beinhalten. Updates werden dem Kunden samt einer Installationsanleitung zur Verfügung gestellt. Der Kunde ist verpflichtet, die Updates auf eigene Kosten innerhalb angemessener Frist zu installieren. Wenn der Kunde ein Update nicht oder nicht zeitgerecht installiert, hat der Kunde allfällige hierdurch entstandene Schäden allein zu verantworten und Daikin übernimmt hierfür keine Haftung.
5. Die Gewährleistung und/oder Haftung ist zusätzlich zu den Fällen der Absätze 2 bis 3 insbesondere ausgeschlossen für Mängel, die durch ungeeignete oder unsachgemäße Verwendung oder Behandlung, durch Nichtbefolgung der Einsatzbedingungen oder Wartungsrichtlinien, durch übermäßige Beanspruchung oder durch ungeeignete Betriebsmittel oder Austauschstoffe oder nicht von Daikin gelieferte Ersatzteile entstanden sind. Die Gewährleistung gilt weiters nicht für die gewöhnliche Abnutzung von Verschleißteilen, wie insbesondere Filter, Brennerdüsen, Kohlebürsten von Motoren, Kupplungen, Elektroden, Schutzanoden, UV-Sonden, Roste, Öl und andere Verbrauchsmaterialien.
6. Zur Vornahme aller notwendigen Gewährleistungsmaßnahmen ist uns die erforderliche Zeit und Gelegenheit zu geben, andernfalls sind wir von Gewährleistungs- und Schadenersatzansprüchen befreit. Bei weiterer Benutzung der mangelhaften Ware erstreckt sich die Gewährleistung und/oder Haftung nur auf den ursprünglichen Mangel. Kosten für Reparaturen, die ohne unsere ausdrückliche vorherige Zustimmung ausgeführt werden, werden nicht ersetzt. Die Haftung für Folgen solcher Reparaturen ist ausgeschlossen.
7. Die Gewährleistungsfrist für Ersatzteile oder sonstige Ausbesserungen beträgt 6 Monate ab Lieferung (Übergabe an den Frachtführer).
8. Bei Behebung eines Mangels beginnt die Gewährleistungsfrist für die ausgetauschten oder nachgebesserten Teile nicht von Neuem zu laufen.
9. Die Beseitigung von Mängeln kann verweigert werden, solange der Kunde seine Zahlungsverpflichtungen nicht erfüllt.
10. Bei Lieferung und Einbau von Fremderzeugnissen beschränkt sich die Gewähr-leistung auf die Abtretung der Gewährleistungsanspruche, die wir gegen den Lieferanten des Fremderzeugnisses besitzen. Weitergehende Gewährleistungs-anspruche des Kunden, insbesondere auf Preisminderung sind ausgeschlossen.
11. Daikin kann verlangen, dass Teile, die im Rahmen der Gewährleistung als mangelhaft gerügt werden, für eine eingehende Untersuchung zur Verfügung gestellt werden, einschließlich defekter, fehlerhafter oder angeblich beschädigter Waren, Teile oder Systeme. Diese Teile müssen für eine solche Untersuchung auch nach einer ersten Annahme des Antrags und der kostenlosen Bereitstellung von Teilen für einen Zeitraum von mindestens 3 Monaten zur Verfügung gehalten werden. In den Fällen, in denen die Untersuchung ergibt, dass der Gewährleistungsanspruch unbegründet ist und die Gewährleistung abgelehnt wird (z.B. wenn ein Teil durch äußere Einflüsse beschädigt wurde, bei mangelnder Wartung, wenn der Teil ordnungsgemäß funktioniert usw.), können Gebühren, Untersuchungs- und/oder Versandkosten sowie bereits kostenlos zur Verfügung gestellte Teile zur Behebung des Schadens in Rechnung gestellt werden.

8. HAFTUNG
Wir haften für Schäden nur, sofern uns Vorsatz oder grobe Fahrlässigkeit nachgewiesen wird. Die Haftung für leichte Fahrlässigkeit ist ausgeschlossen. Insbesondere ist der Ersatz für Folgeschäden (z. B. Stehzeiten wegen Fehlauslieferungen) und Vermögensschaden, entgangenen Gewinn, nicht erzielte Ersparnisse, Zinsverluste und Schäden aus Ansprüchen Dritter gegen den Kunden, sofern sie nicht auf Vorsatz oder grober Fahrlässigkeit von uns beruhen, ausgeschlossen. Falls ein Schaden aus der mangelhaften Beschaffenheit einer an uns gelieferten Ware entsteht, haften wir außerdem nur insoweit, als der Erzeuger oder Vorlieferant uns gegenüber haftet. In jedem Fall beschränkt sich unsere Haftung auf den Fakturenwert der reklamierten Ware.

9. GARANTIE
1. Zusätzlich zur Gewährleistung gewähren wir innerhalb der Gewährleistungsfrist, wie in Punkt 7 beschrieben, eine Garantie auf ordnungsgemäße Funktion. Die Garantieleistung von Daikin umfasst neben dem Material auch Arbeits- und Wegzeiten. Über die kostenlose Mängelbeseitigung hinausgehende Ansprüche, wie etwa auf Schadenersatz, werden durch die Garantie nicht begründet. Die Garantie gilt nur dann, wenn sämtliche der folgenden Voraussetzungen erfüllt sind:
   (1) Vollständige Zahlung seitens des Kunden innerhalb der vereinbarten Leistungsfrist;
   (2) Fachgerechte Installation durch ein hierfür konzessioniertes Unternehmen;
   (3) Einsatz unter den spezifizierten Rahmenbedingungen (Brennstoff, Kamin, Umgebungsbedingungen, etc.);
   (4) Inbetriebnahme durch den Daikin Kundendienst oder durch autorisierte Daikin Service-Partner im Auftrag des Daikin Kundendienstes.
2. Die Garantie erlischt, sofern die von Daikin vorgeschriebenen Wartungsarbeiten nicht, nicht fristgerecht oder von keinem hierfür von Daikin geschulten Unternehmen durchgeführt wurden und wenn die von Daikin vorgeschriebenen Wartungsintervalle vom Kunden nicht eingehalten wurden. Die Beweislast für die ordnungsgemäße und fristgerechte Durchführung von Wartungs- und Reinigungsarbeiten trifft den Kunden. Die Garantie erlischt ebenso, wenn der Kunde ein nicht von Daikin autorisiertes Zubehör verwendet oder wenn von einem von Daikin nicht geschulten Unternehmen in den Liefergegenstand eingegriffen wird und an diesen Veränderungen durchgeführt werden. Verschleißteile sind von der Garantie ausgenommen.

10. RETOURSENDUNGEN
1. Retour- und Umtauschsendungen von Waren bedürfen in jedem Einzelfall unserer ausdrücklichen, schriftlichen Einwilligung. Wir akzeptieren Retouren generell nur bei Waren mit einem Nettowert von mindestens € 165 und maximal € 50.000 pro retournierter Einheit, unter der weiteren Voraussetzung, dass diese unbeschädigt, unbenutzt originalverpackt und zum Wiederverkauf geeignet sind. Insbesondere ist eine Rücknahme von installierten Geräten (einschließlich Kälteanlagen) sowie von jeglichen Einzelanfertigungen ausgeschlossen.
2. Der Kunde muss das für Retouren vorgesehene Antragsformular (abrufbar im Daikin-Business Portal unter http://my.daikin.at) innerhalb von 60 Kalendertagen nach Erhalt der Lieferung vollständig ausgefüllt an die E-Mail-Adresse „returns@daikin.at" übermitteln, widrigenfalls eine Rücknahme ausgeschlossen ist..
3. Die Rücksendung erfolgt auf Kosten und Risiko des Kunden an die von uns angegebene Stelle.
4. Im Fall der Rücknahme werden bei einem Warenwert bis 600,00 EUR 20% berechnet, darüber ein Betrag von EUR 120,00 Manipulationsgebühr pro Einheit. Als Transportkosten werden bis 150 Kg EUR 45,00, bis 500 Kg EUR 90,00 und darüber ein Betrag von EUR 200,00 verrechnet. Diese Beträge werden bei der Finalen Retouren-Gutschrift in Abzug gebracht.
5. Die retournierten Waren werden von uns inspiziert. Sollten die Waren nicht vereinbarungsgemäß retourniert worden sein (d. h. nicht in den oben in Absatz 1 genannten Voraussetzungen entsprechender Form), so behalten wir uns vor, die Retoure abzulehnen und die Waren auf Kosten und Risiko des Kunden an diesen zurückzusenden. Alternativ können wir aber auch höhere Rücknahmegebühren als die oben genannten verrechnen.
6. Gutschriften, gleich welcher Art, werden ausschließlich mit künftigen Lieferungen verrechnet.

11. MONTAGE
Der Kunde ist für die Montage und Inbetriebnahme der Waren verantwortlich, sowie dafür, sicherzustellen, dass seine Dienstnehmer, Vertreter und Subunternehmer oder jegliche sonstigen vom Kunden für die Montage und Inbetriebnahme der Waren eingesetzten Personen hierfür in vollem Umfang geschult sind, und dass die Bestimmungen jedweder Betriebsanleitungen oder Handbücher, die mit den Waren mitgeliefert werden, eingehalten werden.

12. UMWELT, GENEHMIGUNGEN
1. Der Kunde haftet für alle Kosten, Lasten und Auslagen, die sich aus oder im Zusammenhang mit der Betriebsbeendigung, Demontage, dem Recycling und der Entsorgung aller oder eines Teils der Waren ergeben und darf bezüglich solcher Aufwendungen keine Regressforderungen an uns stellen oder Beiträge von uns verlangen.
2. Der Kunde ist für die Einholung und Einhaltung sämtlicher relevanter Genehmigungen, Lizenzen, Konzessionen und Bewilligungen von den zuständigen Behörden sowie für die Einhaltung sämtlicher gesetzlichen und behördlichen Auflagen im Zusammenhang mit Lagerung, Montage, Betrieb, Nutzung, Wartung, Reparatur, Transport, Betriebsbeendigung, Demontage, und der etwaigen Entsorgung der Waren verantwortlich.
3. Verkauft der Kunde alle oder einen Teil der Waren an eine andere Partei, so kann der Kunde mit dieser eine ähnliche Vereinbarung schließen.

13. GEHEIMHALTUNG
1. Sämtliche Informationen und/oder Anweisungen, seien sie in schriftlicher oder mündlicher Form, auf die Waren oder auf unseren Geschäftsbetrieb bezogen, die von uns an den Kunden gelangen, dürfen ohne unsere vorherige schriftliche Genehmigung keinem Dritten weitergegeben werden, es sei denn in dem Umfang, in dem solche Informationen und/oder Anweisungen bereits allgemein zugänglich sind, ohne dass das auf eine Verletzung dieser Vertragsbestimmung zurückzuführen wäre, oder dass die Weitergabe gesetzlich vorgeschrieben ist.
2. Der Kunde hat uns unverzüglich über jede vom Gesetz vorgeschriebene Weitergabe zu informieren, und wir sind berechtigt, ein geeignetes Rechtsmittel zu erwirken, um eine solche Weitergabe zu verhindern. Der Kunde verpflichtet sich zur vollen Zusammenarbeit mit uns (auf eigene Kosten des Kunden), falls wir die Gültigkeit eines solchen Erfordernisses nicht anerkennen.

14. GEWERBLICHE SCHUTZRECHTE
1. Dem Kunden stehen keinerlei Rechte an den in unserem geistigen Eigentum stehenden oder an uns lizenzierten Rechten zu.
2. Der Kunde darf nicht zulassen, dass eine Marke, ein Hinweis oder Warnhinweis, der auf den Waren angebracht ist, ausgelöscht oder unsichtbar gemacht wird.
3. Alle Designs, Muster, Modelle, Experimentausstattungen, Marketingelemente, alles Zubehör und alle sonstigen auf die Waren oder deren Entwicklung oder Kreation bezüglichen Dinge bleiben in unserem Eigentum, sind vertraulich zu behandeln und nicht ohne vorherige schriftliche Genehmigung zu kopieren, zu reproduzieren oder irgendwelchen Personen zugänglich zu machen.

15. PERSONENBEZOGENE DATEN
1. Die personenbezogenen Daten des Kunden, die wir anlässlich einer Bestellung erhalten haben, werden elektronisch gespeichert und für die Zwecke der Auftragserfüllung, für die Lieferung von Waren und Dienstleistungen an den Kunden, für das Management der Kundenbeziehung, für unsere interne Buchhaltung und Verwaltung sowie für gesetzliche oder verwaltungsrechtliche Zwecke verarbeitet. Für manche dieser Zwecke könnte es erforderlich sein, die Daten des Kunden Dritten mitzuteilen, aber wir stellen stets sicher, dass die Daten von Dritten vertraulich behandelt und geschützt werden.
2. Der Kunde stimmt zu, dass wir berechtigt sind, Kreditauskünfte ein und/oder Kreditversicherungsgesellschaften zu beauftragen, Kreditauskünfte einzuholen oder Kreditüberprüfungen betreffend den Kunden durchzuführen, um die finanzielle Leistungsfähigkeit des Kunden zu überprüfen, und dass wir berechtigt sind, für diesen Zweck Informationen über den Kunden (Name, Adresse, Kontaktdaten, Name des Eigentümers, Auftragsdetails, vergangene Aufträge, Zahlungsverhalten, Kundensaldo) an die Atradius Credit Insurance N.V., Zweigniederlassung Österreich, CRIF GmbH, Österreich, Akzepta Inkasso GmbH und ähnliche Unternehmen weiterzugeben.
3. Der Kunde stimmt weiters zu, dass wir und andere Konzerngesellschaften (wie unter http://www.daikin.com angeführt) die personenbezogenen Daten des Kunden (Name, Adresse, Kontaktdaten, Auftragsdetails, vergangene Aufträge) auch für unsere eigenen Marketingzwecke verwenden und den Kunden über Telefon, E-Mail oder SMS oder durch andere Kommunikationssysteme über unsere Produkte und Dienstleistungen informieren dürfen, die für den Kunden von Interesse sein könnten. Diese Zustimmung kann der Kunde jederzeit widerrufen.
4. Nähere Informationen zum Schutz personenbezogener Daten, zu den verschiedenen Verarbeitungszwecken und Rechtsgrundlagen sowie zu den Rechten betroffener Personen sind in unserer Datenschutzerklärung unter www.daikin.at zu finden.

16. GERICHTSSTAND, ANWENDBARES RECHT
1. Für alle Streitigkeiten aus oder in Zusammenhang mit dieser Vereinbarung wird als ausschließlicher Gerichtsstand Wien vereinbart.
2. Alle von uns eingegangenen Vertragsverhältnisse sowie alle im Zusammenhang mit diesen Vertragsverhältnissen entstehenden Streitigkeiten unterliegen österreichischem Recht unter Ausschluss seiner Kollisionsnormen. Das UN-Kaufrecht ist nicht anwendbar.

17. SALVATORISCHE KLAUSEL
Im Falle der Ungültigkeit oder Unwirksamkeit einzelner Bestimmungen dieser Allgemeinen Geschäftsbedingungen oder des zwischen uns und dem Kunden abgeschlossenen restlichen Vertrages berührt dies die Gültigkeit der restlichen Bestimmungen nicht. Ungültige Bestimmungen sind durch solche zulässige Bestimmungen zu ersetzen, die dem vereinbarten Parteiwillen am nächsten kommen.

II. ALLGEMEINE GESCHÄFTSBEDINGUNGEN FÜR DIENSTLEISTUNGEN
Die nachfolgenden Bedingungen gelten für Leistungen unseres Kundendienstes wie Montage, Inbetriebnahme, Inspektion und Störungsbeseitigung, Instandsetzung und Wartung.

1. LEISTUNGSUMFANG
1. Der genaue Leistungsumfang ergibt sich aus unserem schriftlichen Angebot oder aus unserer schriftlichen Auftragsbestätigung. Zusätzliche Leistungen, die im Angebot bzw. in der Auftragsbestätigung nicht ausdrücklich angeführt sind und die auf Wunsch des Kunden von uns erbracht werden, werden gesondert gemäß unserer gültigen Preisliste in Rechnung gestellt. Gleiches gilt, wenn erst die Befundaufnahme vor Ort ergibt, dass weitere Leistungen zu erbringen sind.
2. Bei Anlagen mit Fernüberwachung erfolgt ein Einsatz unseres Kundendienstes nur mit entsprechendem Auftrag des Kunden und wenn dies vorher schriftlich vereinbart wurde.
3. Wir erbringen Serviceleistungen ausschließlich für die von uns gelieferten und/oder hergestellten Geräte und Anlagenteile. Vom Leistungsumfang nicht umfasst ist daher unter anderem eine Prüfung fremder Anlagenteile, eine Dichtheitsprüfung von bauseits erstellten Versorgungsleitungen, eine Prüfung elektrischer Versorgungs- bzw. Verbindungsleitungen, ein hydraulischer Abgleich der Anlage. Wir führen bei Anlagen, die auch aus fremden Anlagenteilen bestehen, im Rahmen unserer Serviceleistungen keine Überprüfung der gesamten Anlage durch. Insbesondere wird von uns nicht geprüft, ob die Anlage vollständig ist und ob sie und ihre Sicherheitseinrichtungen den einschlägigen Bestimmungen und dem jeweiligen Stand der Technik entsprechen.
4. Wir sind nicht verpflichtet, die vom Kunden gemachten Angaben und überlassenen Unterlagen (z.B. Anlagenbeschreibungen, Schemata) auf Richtigkeit zu überprüfen.

2. KOSTENVORANSCHLÄGE
1. Kostenvoranschläge sind jedenfalls unverbindlich und freibleibend.
2. Wurde von uns ein Kostenvoranschlag oder ein Pauschalangebot erstellt, wird im Falle von erforderlichen Zusatzarbeiten, die erst bei der Durchführung festgestellt werden können und zur Herstellung der Funktionstauglichkeit erforderlich sind und einen Rahmen von 10% der Gesamtsumme überschreiten, vor deren Ausführung das Einverständnis des Kunden eingeholt.

3. MITWIRKUNGSPFLICHTEN
1. Der Kunde hat sicherzustellen, dass alle für die Erbringung der von uns geschuldeten Leistungen erforderlichen Mitwirkungshandlungen rechtzeitig und unentgeltlich erbracht werden.
2. Insbesondere hat der Kunde den Zutritt zu den Anlagen im erforderlichen Umfang zu ermöglichen. Der Kunde stellt auf seine Kosten alle notwendigen technischen Voraussetzungen (z.B. Stromversorgung) zur Verfügung, soweit diese nicht aufgrund besonderer Vereinbarung von uns beizustellen sind. Der Kunde hat auch dafür zu sorgen, dass der jeweilige Einsatzort ausreichend beleuchtet und erforderlichenfalls auch durch Bereitstellung von Leitern und Gerüsten leicht und gefahrenfrei für unsere Mitarbeiter zugänglich ist. Der Einsatzort muss ferner mit einem Kundendienstfahrzeug ohne Erschwernisse zu erreichen sein.
3. Bei Anlagen mit Fernüberwachung hat der Auftraggeber die Verbindung zum Telekommunikationsnetz sicherzustellen.
4. Der Kunde leistet alle erforderlichen Aufklärungen und stellt alle erforderlichen Informationen und Unterlagen bereit, um eine reibungslose Erbringung der vereinbarten Leistungen zu ermöglichen. Insbesondere hat der Kunde von ihm oder Dritten vorgenommene Änderungen der Standardeinstellungen, der Regelung und sonstiger Parameter sowie ihm bekannte Schäden der Anlage vor Aufnahme der Serviceleistungen bekanntzugeben.
5. Bei einer Inbetriebnahme hat der Kunde ergänzend die in unseren Inbetriebnahme-Bedingungen genannten Voraussetzungen zu schaffen.
6. Falls der Kunde seine Mitwirkungspflichten nicht ordnungsgemäß erfüllt, sind wir berechtigt, einen Einsatz abzubrechen. Ferner hat der Kunde darauf zurückzuführende Mehraufwände, einschließlich allfälliger Stehzeiten unserer Mitarbeiter, die kurzfristig nicht anders eingesetzt werden können, sowie Kosten für zusätzlich anfallende Fahrten, gemäß den jeweils gültigen Preisen laut unserer Preisliste zu tragen.

4. PREISE UND ZAHLUNGSBEDINGUNGEN
1. Die Preise für Dienstleistungen richten sich nach der bei Auftragserteilung jeweils gültigen Service Preisliste, soweit in unserem schriftlichen Angebot nicht anders angeboten.
2. Dienstleistungen werden grundsätzlich nach tatsächlichem Aufwand zu den vereinbarten Stundensätzen zuzüglich Fahrtkosten gemäß Pauschale oder nach tatsächlichem Aufwand (Km und Zeit) verrechnet.
3. Unsere normalen Servicezeiten sind MO-DO 08:00-17:00 Uhr und FR 08:00-12:30 Uhr. Außerhalb dieser Servicezeiten wird ein Zuschlag auf den Normalarbeitslohn von 50%, für Sonn- und Feiertage sowie in den Nachtstunden von 20:00 Uhr bis 07:00 Uhr wird ein Zuschlag von 100% auf den Arbeitslohn in Rechnung gestellt.
4. Ersatzteile werden auf Basis der jeweils gültigen Preisliste zum Zeitpunkt des Austausches eines Anlagenteils verrechnet. Ersatzteile bleiben bis zur vollständigen Bezahlung der Rechnung unser Eigentum.
5. Die Rechnungslegung erfolgt jeweils nach Ausführung der Leistung oder nach auftragsbezogener schriftlicher Vereinbarung.
6. Bei einer Stornierung eines Auftrags durch den Kunden oder wenn der Einsatzort / die Anlage nicht erreichbar oder zugänglich ist, werden 50% des Auftragswerts zuzüglich Reisekosten, mindestens jedoch EUR 350,-, dem Kunden in Rechnung gestellt.
7. Wenn nicht anders angegeben, sind Rechnungen sofort nach Rechnungslegung ohne jeden Abzug fällig.
8. Im Übrigen ist Punkt 4 (Preise und Zahlungsbedingungen) unserer Verkaufsbedingungen sinngemäß anzuwenden.

5. GEWÄHRLEISTUNG
1. Wir leisten Gewähr für die sorgfältige, sachgemäße Erbringung der Dienstleistungen. Die Erbringung aller Dienstleistungen erfolgt durch fachkundiges Personal.
2. Die Gewährleistung ist ausgeschlossen, wenn der Kunde erkennbare Mängel nicht innerhalb von 3 Arbeitstagen nach Ausführung der Dienstleistung, sonstige Mängel nicht unverzüglich nach Feststellung schriftlich anzeigt.
3. Im Übrigen ist Punkt 7 (Gewährleistung) unserer Verkaufsbedingungen sinngemäß anzuwenden.

6. SONSTIGES
1. Soweit hier nicht abweichend geregelt, gelten die Bestimmungen unserer Verkaufsbedingungen, insbesondere betreffend Lieferzeit, Eigentumsvorbehalt, Haftung, Umwelt und Genehmigungen, personenbezogene Daten, Gerichtsstand und anwendbares Recht, sinngemäß auch für Dienstleistungen.

Die Geschäftsbedingungen von Daikin sind auch im Internet unter www.daikin.at verfügbar.

DAIKIN AIRCONDITIONING CENTRAL EUROPE HandelsgmbH
Lemböckgasse 59/1/1 | 1230 Vienna | Austria | Tel.: +43 1 2532111-0 office@daikin.at, www.daikin.at

Neu Multi+

Warmwasser, Raumheizung und
Klimatisierung mit nur einem System

- Neues Außengerät: bis zu 4 Innengeräte anschließbar
- Warmwasserspeicher mit 90l, 120l, 180l oder 230l erhältlich

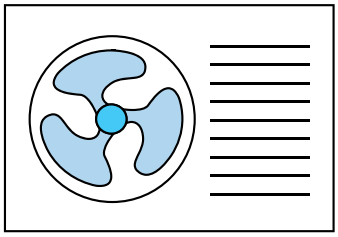

Multi+

Unsere All-in-One-Lösung

DAIKIN AIRCONDITIONING CENTRAL EUROPE HandelsgmbH

Lemböckgasse 59/1/1, A-1230 Wien · Tel.: +43 / 1 / 253 21 11 · E-Mail: office@daikin.at · www.daikin.at

Die Produkte von Daikin werden vertrieben durch:

April 2025

EUROVENT CERTIFIED PERFORMANCE
www.eurovent-certification.com

Daikin Europe N.V. nimmt am Eurovent Certification Programme für Flüssigkeitskühlaggregate, Hydronic-Wärmepumpen, Gebläsekonvektoren und Systeme mit variablem Kältemitteldurchfluss teil. Prüfen Sie die weitergehende Gültigkeit des Zertifikats online unter: www.eurovent-certification.com

Die vorliegende Veröffentlichung wurde ausschließlich zu Informationszwecken erarbeitet und begründet kein für Daikin Europe N.V. / Daikin Central Europe HandelsgmbH bindendes Angebot. Daikin Europe N.V. / die Daikin Central Europe HandelsgmbH hat den Inhalt dieser Veröffentlichung nach bestem Wissen und Gewissen zusammengestellt. Es wird keine ausdrückliche oder stillschweigende Garantie bezüglich der Vollständigkeit, der Richtigkeit, der Zuverlässigkeit und der Verwendbarkeit für einen bestimmten Zweck des hier angegebenen Inhalts und der hier angegebenen Produkte und Dienstleistungen gegeben. Änderungen von Technischen Daten und Preisen sind ohne Ankündigung vorbehalten. Daikin Europe N.V. / die Daikin Central Europe HandelsgmbH lehnt ausdrücklich jegliche Haftung für jeglichen direkten oder indirekten Schaden im weitesten Sinne, der sich aus der Verwendung und / oder Auslegung der Informationen in dieser Veröffentlichung direkt oder indirekt ergibt, ab. Alle Urheberrechte aller Inhalte sind in Besitz von Daikin Europe N.V.

Split-Preisliste 2025 | Daikin behält sich das Recht von Modellwechseln vor und haftet nicht für Druckfehler.